KNIPEX®

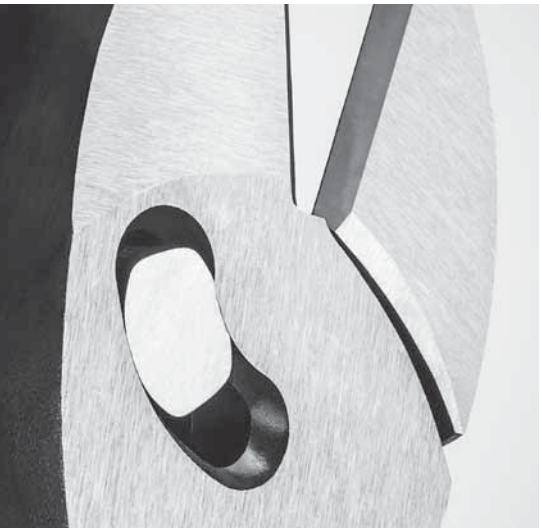

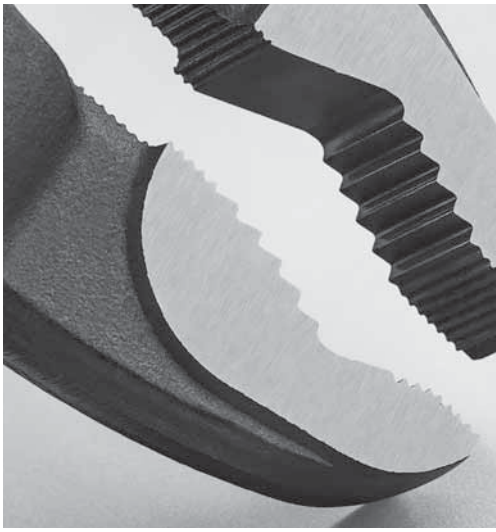

14/15

OBSAH

Kombinované a Multifunkční kleště 22

Kombinované kleště | Instalační kleště | Kleště s kulatými čelistmi a ploché kleště

Kleště pro odizolování, nástroje pro odstraňování opláštění 34

Odizolovací kleště s tvarovými noži | MultiStrip 10 | Nástroje pro odstraňování plášťů

Kleště pro uchopení, Samosvorné kleště 48

Ploché kleště | Kleště s kulatými čelistmi | Samosvorné kleště

Kleště na pojistné kroužky 60

Kleště na pojistné kroužky | Precizní kleště pro pojistné kroužky | Sady bezpečnostních kleští

Štípací a armovací kleště 72

Štípací kleště | Armovací kleště | Silové armovací kleště

Štípací kleště 78

Boční štípací kleště | Pákové kleště | Čelní štípací kleště

Kleště na vodní čerpadla 96

Klešťové klíče | Cobra® | Alligator® | Hasáky

Speciální kleště a klíč na rozvodné skříně 114

Kleště na hadicové spony | Nůžky | LED magnetická svítilna | Klíč na rozvodné skříně

Knůžky na kabely a drátěná lana 130

Kabelové nůžky | Kleště na kabely | Nůžky na kabely a drátěná lana

Lisovací kleště a příslušenství 142

Víceúčelové systémové lisovací kleště | PreciForce® | Kabelové koncovky

Izolované nářadí 168

Kleště | Nástrčkový klíč | Šroubováky | Sady

Kleště pro elektroniku na Pinzety 204

Štípací kleště | Kleště pro uchopení | Pinzety

Sady nářadí a kufry na nářadí 226

Sady kleští | Brašna na nářadí | Kufr na nářadí

Seznam - objednací číslo / strana 241

Abecední seznam 244

ABECEDA KLEŠTÍ 246

Ralf Putsch, výkonný ředitel

Již více než 130 let vyrábí společnost KNIPEX kleště. Od doby, kdy v roce 1882 zahájil Carl Gustav Putsch provoz v malé kovárně v Cronenbergu, je firma v rodinných rukou. Dnes vede společnost KNIPEX jeho pravnuk Ralf Putsch, a to již ve čtvrté generaci. V rozhovoru vypráví ze své vlastní perspektivy o vývoji firmy mimo číselné ukazatele a statistiky.

ČTYŘI GENERACE JEDNA ÚSPĚŠNÁ HISTORIE

Když Váš pradědeček Carl Gustav Putsch založil svou kovárnu na výrobu kleští, bylo Německému císařství zrovna 11 let. Z dnešního pohledu to je doba dávno minulá. Jakým výzvám musel tehdy čelit a čím se zakladatelská léta vyznačovala?

“ O našich začátcích toho bohužel nevíme mnoho. Můžeme si ale domýšlet, že např. investice do vlastní kovárny byly poměrně vysoké a že si můj pradědeček musel opatřit kapitál u lidí, kteří důvěřovali jeho dovednostem a kteří věřili v jeho samého. Kromě toho byly již i v samotném regionu tucty konkurentů, proti kterým se bylo třeba prosadit. Určitě tomu napomohla jeho strategie, že se bude od počátku specializovat především na štípací a podkovářské kleště. Současně musely mít tyto kleště lepší poměr ceny a kvality – jinak by se nemohl tak dobře prosadit na trhu.

Existuje něco, co se po všechna ta léta ve Vaší rodině nebo ve společnosti KNIPEX zachovalo?

Ano, zajisté. Především je to samozřejmě specializace na kleště a vysoké nároky na kvalitu. Lze však také poznat, že již moji předkové pracovali na neustálém zlepšování svých výrobků a výrobních postupů. V neposlední řadě se jednáním firmy po celá ta léta jako červená nit vine solidní hospodaření zaměřené na hodnoty.

Váš dědeček Carl Putsch vedl kovárnu od roku 1922 a provedl ji světovou hospodářskou krizí, diktaturou a druhou světovou válkou. To nemohlo být vždy jednoduché. Přesto se firma úspěšně rozrůstala ve větší průmyslový podnik. Jak se to stalo?

Samozřejmě byly i v těchto dobách těžké fáze, nešlo to vždy jen vzhůru. Vedle vášně pro dobré kleště hrály důležitou roli píle, odvaha a houževnatost. Patřilo k tomu také štěstí – vždyť za války mohla být firma kompletně zničena. Nikdo neví, jak by to potom pokračovalo. Musíme tedy být vděční za mnohé, čeho jsme zůstali ušetřeni.

Carl Gustav Putsch

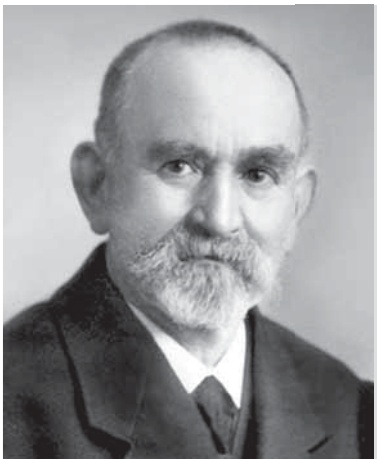

„Alligator" – průlomový produkt KNIPEX v roce 1970

V roce 1954, v době uprostřed německého hospodářského zázraku, pak vedení firmy převzal Váš otec Karl Putsch. Projevil se tento rozmach výrazně na firmě a jejím rozvoji?

První polovina padesátých let ještě nejprve znamenala těžké časy, protože po válce se mnohého nedostávalo. Po brzké a náhlé smrti mého dědečka stáli moji rodiče, kteří měli jen málo zkušeností, před značným úkolem. Tento úkol zvládli s velkým nasazením a s pomocí zdatných zaměstnanců velmi dobře.

KNIPEX v padesátých letech minulého století výrazně rozšířil sortiment kleští

Pomohl samozřejmě také pozitivní vývoj poptávky – dlouhou dobu bylo velmi obtížné uspokojit vysokou poptávku

Jak za více než čtyřicet let u kormidla ovlivnil firmu KNIPEX Karl Putsch jako člověk a podnikatel?

Můj otec vystudoval strojírenství. Firmu, výrobky i výrobu průběžně modernizoval. Přitom velmi důsledně sledoval a uváděl do praxe nové technické možnosti – např. moderní materiály pro obrábění, stroje a organizační formy, takže kvalita a produktivita se neustále zvyšovaly. Již velmi brzy jsme v našem oboru začali používat CNC stroje a zautomatizovali kování. Od 70. let se mu opětovně dařily průkopnické inovace výrobků, které dodnes ovlivňují vzhled a funkci kleští na celém světě. Lidsky můj otec přesvědčoval svým přirozeným a zdrženlivým chováním. Raději se ptal než poučoval a vždy chtěl být hodnocen raději podle činů než podle zdání.
Zatímco se můj otec staral o technickou stránku, byla má matka velmi úspěšná v obchodní oblasti, a to i v oblasti prodeje. U našich zákazníků měla velký respekt. Ještě dnes nám ve firmě aktivně pomáhá.

V roce 1987 jste do rodinného podniku nastoupil Vy. Byl jste pro tuto životní dráhu předurčen, očekávalo se to od Vás?

Jako dvojnásobný nástupce v rodině jsem byl k náležitému pokračování ve firmě samozřejmě blízko. Z počátku své dospělosti jsem však myšlenku na možné nástupnictví nejprve odsouval. Až během delší praxe jsem si všiml, jak rozmanité a zajímavé jsou úkoly ve firmě a že mi dělá radost, když mohu společně s ostatními firmu utvářet a dále rozvíjet.

V dosavadní historii společnosti KNIPEX kladla každá generace důraz na vlastní témata. Jaká jsou ta Vaše?

Důležitým tématem pro mě dosud bylo budování a rozvoj skupiny Knipex s firmami RENNSTEIG, ORBIS a WILL jako sdružení výrobních firem, které se navzájem doplňují. Dále to je výraznější internacionalizace v podobě budování vlastní prodejní sítě v mnoha zemích světa. Současně jsme se v uplynulých letech zaměřili na témata personálu, kultury vedení firmy a firemní kultury. Přitom jsme si ještě více ujasnili hodnoty, na které se chceme zaměřovat.

Na co jste obzvlášť hrdý, když se podíváte na dějiny firmy?

Za dlouhá léta existence naší společnosti jsme vybudovali mnoho kompetencí a dobrou pozici na trhu a dnes našim zákazníkům nabízíme silný balíček služeb. Hrdý jsem na naše zaměstnankyně a zaměstnance, kteří tento úspěch – každý na svém místě – svými dovednostmi a svým nasazením umožnili a i dnes umožňují.

Na závěr pohled do budoucnosti: Co se pro příští generace změní a co nikoliv?

Samozřejmě chceme dále rozvíjet naše silné stránky. Pouze prostřednictvím neustálého zlepšování toho, co je důležité pro naše zákazníky, zůstaneme dále úspěšní. K tomu se samozřejmě přidají nové regiony odbytu, ale také zajímavé úkoly a šance, kterých se nám dostává díky internetu, stoupající digitalizaci a novým možnostem komunikace. Ale budoucnost je, jak známo, otevřená – mnohé věci, které přinese, dnes ještě nevidíme. A tím je to celé napínavé ”

Carl a Toni Putsch

Karl a Ilse Putsch

KNIPEX

NÁPADY
PRO INOVACE

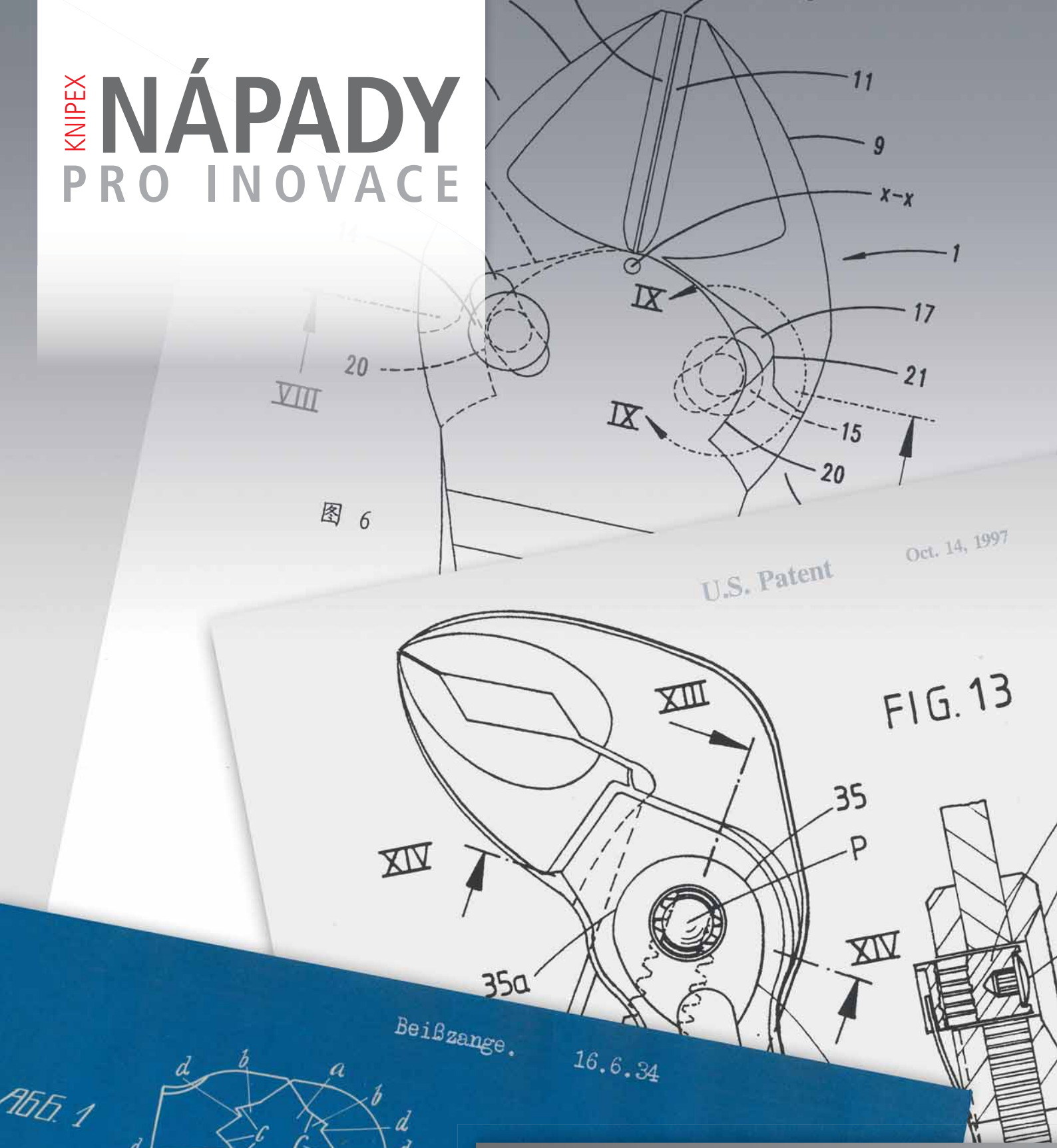

Inovace KNIPEX v průběhu let...

1973
Alligator®

1984
Cobra®

1988
CoBolt®

Cíl – kleště pro profesionály

Vyvíjíme a vyrábíme kleště pro profesionální uživatele z nejrůznějších oblastí. Při každodenním používání musejí mít možnost se na své nářadí spolehnout a očekávají přesnost a spolehlivé fungování i po intenzivním používání. Pro jejich potřebu chceme nabízet ta nejlepší řešení – kleště s maximální výkonností, ergonomií a životností. A tyto kleště nadále vyvíjíme.

Nové nápady – lepší práce

Již po desetiletí jsme průkopníky v nápadech týkajících se kleští.
S pomocí novodobých konstrukcí jsme opětovně vyvinuli průkopnická řešení, s nimiž mohou uživatelé na celém světě pracovat snadněji, rychleji a rozmanitěji.

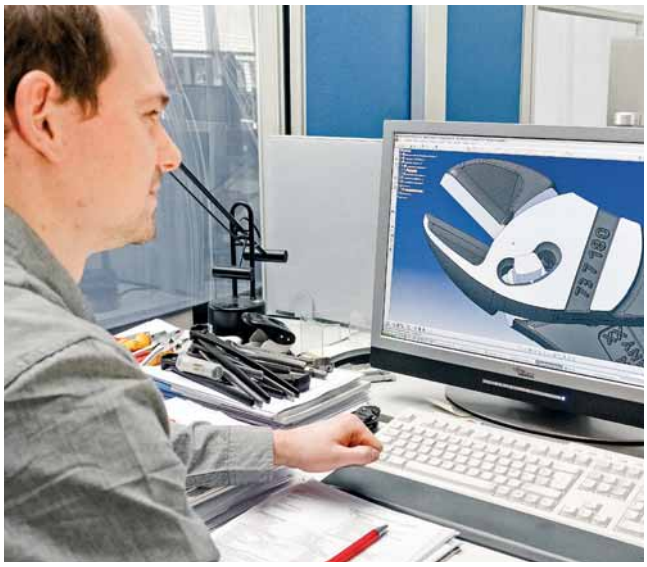

Zobrazení zatížení štípacích kleští X-Cut® při stříhání drátu s pomocí metody konečných prvků (MKP)

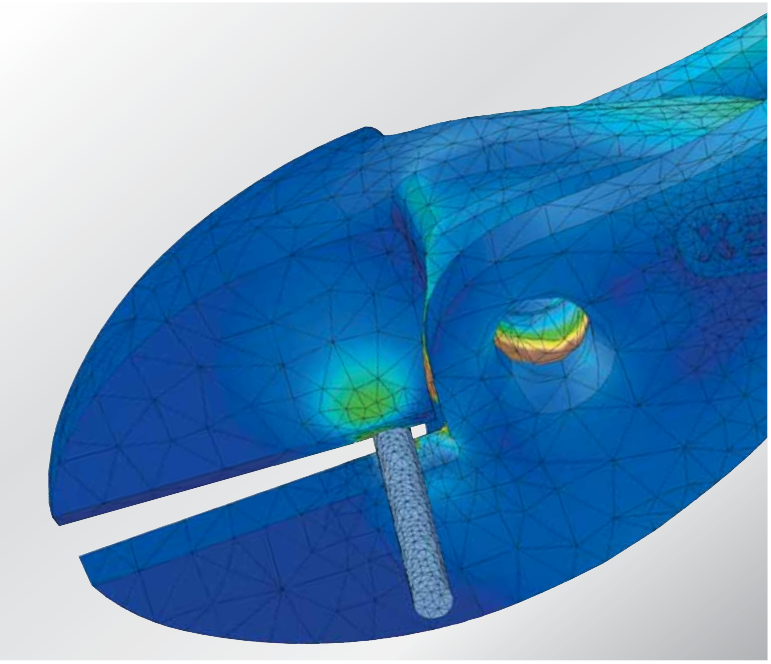

Nový model – promyšlený, simulovaný a testovaný

Značka KNIPEX splňuje nejvyšší požadavky. Každý nový výrobek a každé z mnoha vylepšení se promýšlí do posledního detailu, jejich důležité vlastnosti se simulují v CAD programech. Následují tvrdé zkoušky zatížitelnosti a životnosti v laboratoři a poté osvědčení v praktickém použití. Pomocí získaných poznatků se kleště ještě jednou konstrukčně vylepší – a opět se podrobí detailní zkoušce. Je to dlouhá, ale nevyhnutelná cesta k připravenosti pro sériovou výrobu.

1994
Klešťové klíče

2011
TwinForce®

2011
X-Cut®

2012
Instalační kleště

2014
Kleště na hadicové spony

KVALITA DO POSLEDNÍHO DETAILU

V každých kleštích KNIPEX se skrývá více než 130 let zkušeností a know-how mnoha odborníků. Kvalita našich kleští spočívá v souhrnu mnoha funkcí a vlastností, které jsou vzájemně optimálně sladěny. Kleště se pečlivě konstruují, vyrábějí se s vysokou spolehlivostí a podrobují se přísným zkouškám.

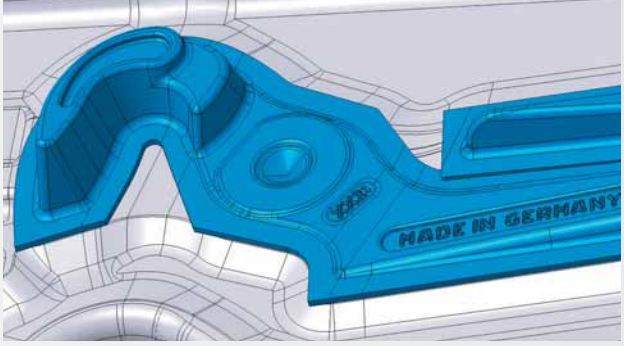

FUNKCE
URČUJE TVAR

Na počátku je kované rameno kleští. Z konstrukce kleští se vypočítají jeho tvar a rozměry a od toho se odvodí nejlepší vhodné dimenzování kovací zápustky.

S pomocí speciálního softwaru jsme schopni simulovat optimální rozložení a zhutnění oceli o teplotě 1.250 stupňů v zápustce.

OCEL V
NEJLEPŠÍ PODOBĚ

Své kleště kováme z vybraných vysoce kvalitních ocelí, které jsou pro nás válcovány podle přísných specifikací.

Zápustky vyrábíme s vysokou přesností z materiálu, který je velmi odolný proti zatížení. Dimenzování a přesnost zápustek jsou důležité pro kvalitu a hospodárnost.

VYVÍJÍME A KONSTRUUJEME STROJE

Své funkční vlastnosti získávají kleště postupně prostřednictvím velkého počtu mechanických kroků zpracování. Používáme k tomu stroje, které jsme si v mnoha případech zkonstruovali sami podle našich specifických požadavků.

Jsou v nich vloženy bohaté zkušenosti a rozsáhlé speciální znalosti. Díky velkým počtům kusů a moderní automatizační technice dosahujeme vysoké efektivnosti výroby.

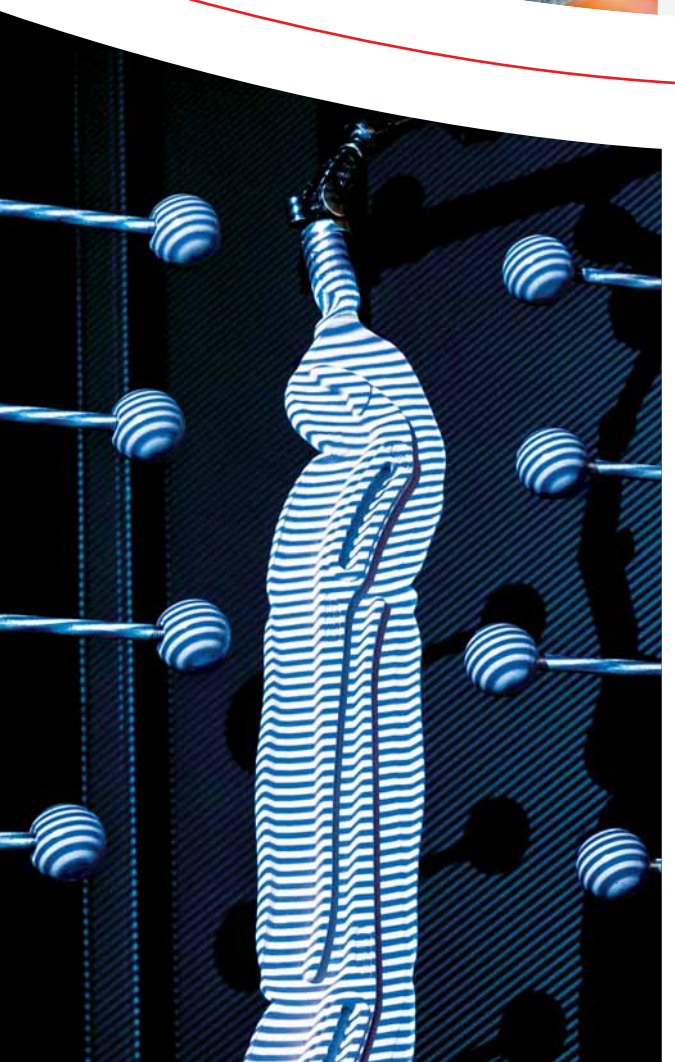

PŘESNÁ VÝROBA A KONTROLA PŘESNOSTI

K bezpečné realizaci našich nároků na kvalitu a přesnost používáme nejmodernější zkušební techniku. Speciální výkonnost našich kleští předpokládá dodržování nejužších tolerancí. Často přitom jde o setiny milimetru.

Vlevo: Nedestruktivní měření polotovaru / Dole: Měření kloubového čepu

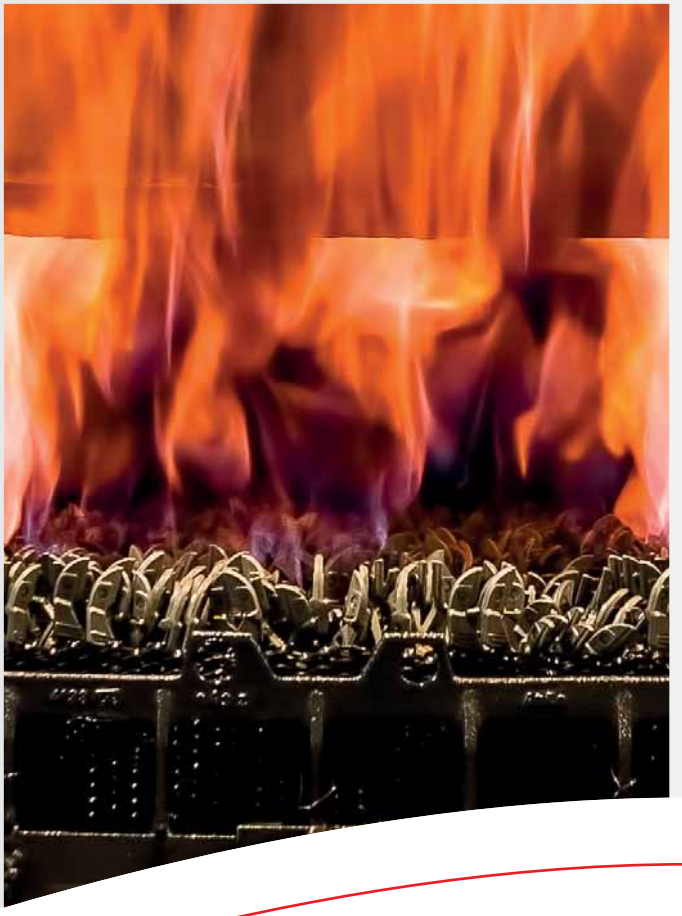

SPRÁVNÁ TEPLOTA

I velmi dobrý materiál se stává zatížitelným a odolným proti opotřebení až po pečlivé tepelné úpravě realizované v přesně po sobě následujících sladěných krocích.

Vytváříme molekulární strukturu, která nabízí optimální tvrdost a houževnatost.

Zkouška tvrdosti: Měření vtisku zkušebního tělesa

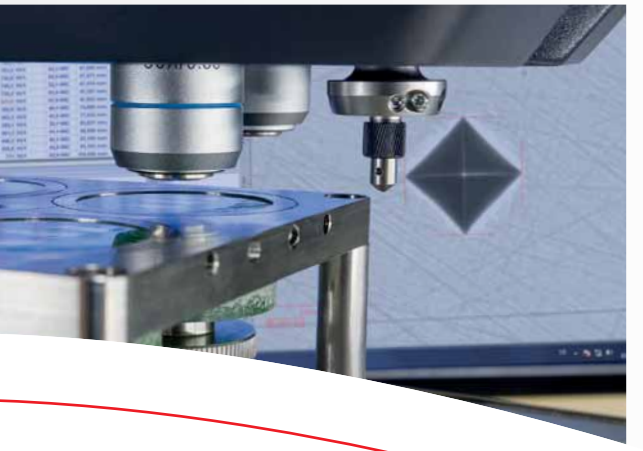

PŘESNOST BEZ KOMPROMISŮ

Zvláštní péči věnujeme místům působení našich kleští, zejména ostřím a úchopným zubům. Jejich spolehlivost a životnost zajišťují přesné geometrie a dodatečné tvrzení pomocí vysokofrekvenčního proudu.

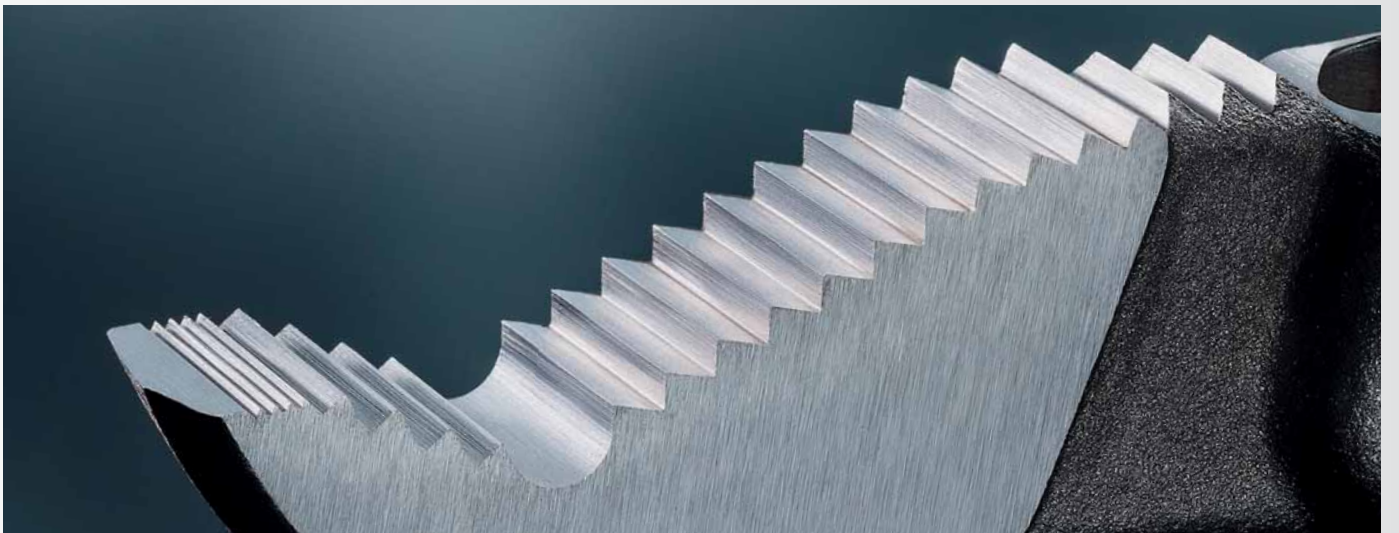

DOKONČENÍ VÝROBY – KONEČNÉ ZPRACOVÁNÍ A VÍCE

Ke konci výroby se provádí „poslední brus“ a umístění praktických rukojetí nebo plastových povlaků. Bezpečnost je na prvním místě: Každé izolované kleště musejí mimo jiné zvládnout zkoušku napětím při 10.000 voltech.

Vysokonapěťová zkouška ve vodní lázni

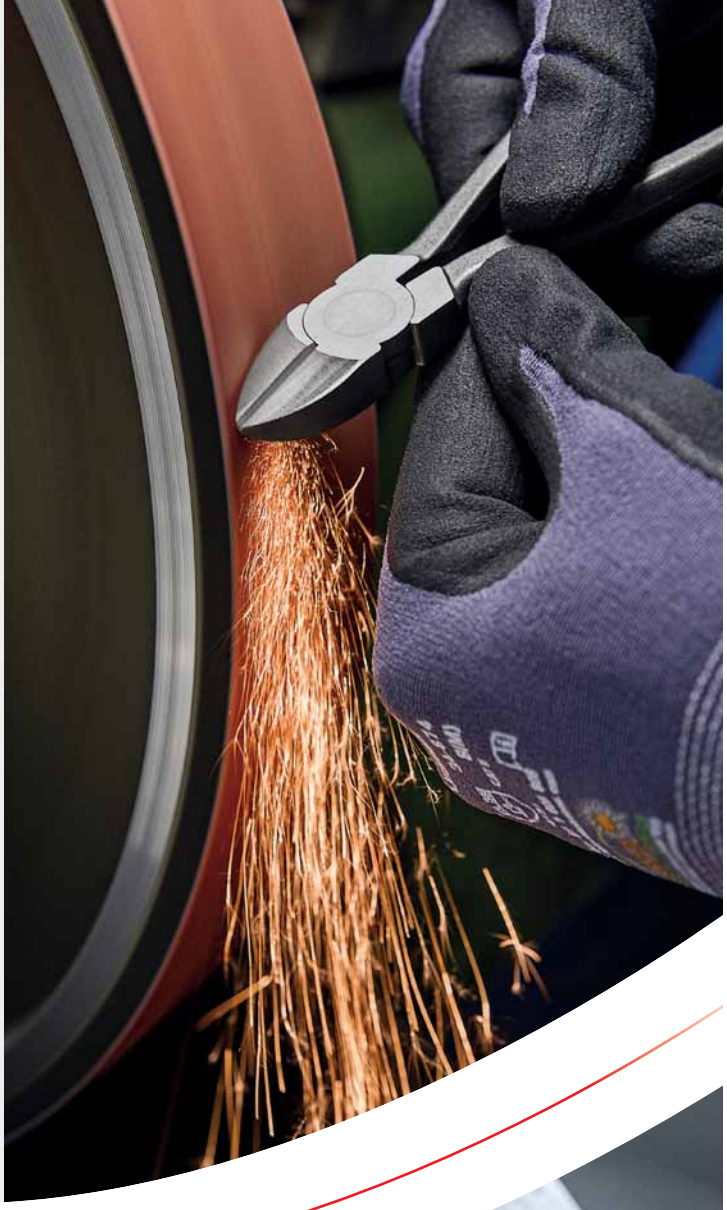

ZARUČENÁ SPOLEHLIVOST

Naše značka garantuje splnění slibu: 100 % spolehlivost. Každé štípací kleště tak předtím, než opustí naši firmu, vyzkoušíme na drátu. Je to náročné, ale zajišťuje to, že zaručeně splňujeme vysoké požadavky a očekávání uživatelů na celém světě.

KNIPEX
PUSH
PUSH

MADE IN CRONENBERG, GERMANY

Jedna značka – jedna továrna

Vše, co zaručuje značka „KNIPEX", chceme sami ovlivňovat. Proto máme kompletní výrobu našich kleští – od kování až po zabalení – ve vlastní režii a pod jednou střechou. Sídlem naší společnosti je Wuppertal-Cronenberg – zde má výroba kvalitních kleští již stoletou tradici. S asi 900 zaměstnanci vyrobíme na 350 strojích denně přes 40.000 kleští – racionálně a současně s velkou péčí věnovanou každému nástroji.

Krátké cesty – rychlé inovace

Naše výroba na jednom místě umožňuje úzké propojení všech procesů a dobrou koordinaci všech zúčastněných. Krátké cesty – i v oblasti vývoje a prodeje – znamenají účinné okruhy řízení: požadavky trhu a nápady na zlepšení plynou přímo do výroby, zkušenosti z výroby se pak zohledňují při konstruování kleští.

Areál firmy s 48.000 m² užitné plochy

NAŠI ZAMĚSTNANCI

> **Z našich firemních zásad:**
> *Základ našeho úspěchu tvoří kvalifikace, pohotovost, bohatství nápadů a výkon našich zaměstnanců. V tomto smyslu vytváříme dobré podmínky pro rozvíjení vašich možností.*

KNIPEX – to jsme my všichni

Naši zaměstnanci jsou těmi, kdo tvoří KNIPEX. Ve Wuppertalu a v našich mnoha obchodních pobočkách ve stále větším počtu zemí na celém světě. To oni – každý na svém místě – podávají s velkým nasazením výkony, které naši zákazníci a uživatelé očekávají. Naši zaměstnanci jsou pro nás však důležití také jako lidé. Velmi nám záleží na dobrém pracovním prostředí a na podpoře jejich zdraví. Naše vlastní mateřská školka usnadňuje spojení potřeb zaměstnání a rodiny.

Klademe velký důraz na dobrou a férovou spolupráci a víme, že svých cílů můžeme dosáhnout pouze společně.

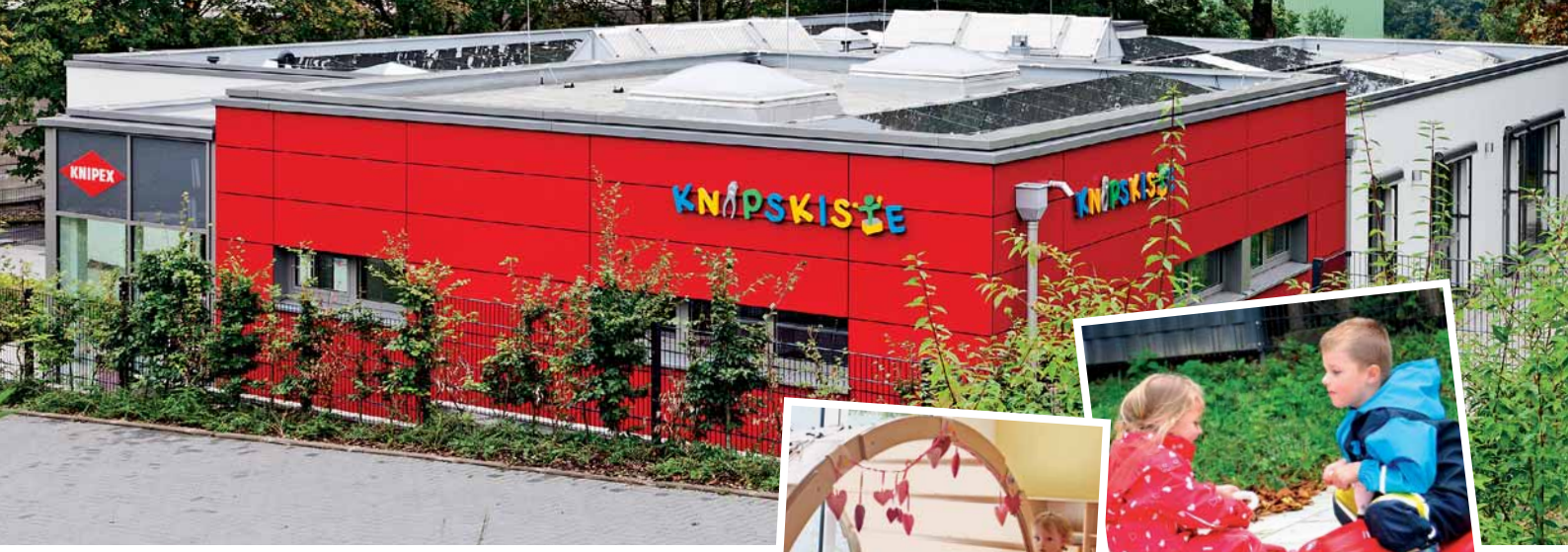

© Max Hampel

V mateřské školce KNIPKISTE je o děti zaměstnanců dobře postaráno.

Vzdělávání a rozvoj

Velmi investujeme do vzdělání a dalšího vzdělávání našich zaměstnanců. V současné době se u nás učí 50 učňů v osmi různých profesích, přičemž se nerozvíjí jen jejich odborné znalosti, ale také jejich osobnost. Také dlouholetí zaměstnanci využívají možnost získání dalšího výučního listu – s velmi dobrými výsledky. Součástí programu jsou také četné nabídky dalšího vzdělávání, např. naše sobotní akademie s různými tématy nad rámec oboru. Učení u nás nikdy nekončí, neboť se chceme neustále zlepšovat.

V roce 2013 dostala společnost KNIPEX cenu za vzdělávání Bergischer Ausbildungspreis.

TRVALÁ UDRŽITELNOST A ZODPOVĚDNOST

> **Z našich firemních zásad:**
>
> *Usilujeme o dlouhodobý hospodářský úspěch, ale ne za každou cenu. Orientujeme se na hodnoty a naším cílem je dlouhodobý rozvoj udržitelný z ekonomického, sociálního a ekologického hlediska. Tak naplňujeme svou spoluzodpovědnost za společnost a životní prostředí.*

Ekologie

Šetrné zacházení se zdroji a co nejmenší zatížení našeho životního prostředí jsou pro nás důležité. Proto se důsledně věnujeme mnoha tématům, která jsou z ekologického hlediska relevantní.

Naše nejdůležitější opatření a úspěchy:

- Používáme výhradně elektrickou energii z obnovitelných zdrojů bez emisí CO_2, mezi tím také solární energii vlastní výroby.
- Spotřebu energie na jedny vyrobené kleště jsme od roku 2009 snížili již o 18 %, a to především díky rekuperaci tepla, moderní technice hořáků a inteligentním řízením.
- Náš papír a naše tiskoviny jsou ze 100 % z recyklovaného materiálu, resp. pocházejí z lesů, ve kterých se hospodaří v souladu pravidly trvale udržitelného rozvoje (mají certifikaci PEFE).
- Použitím vysoce kvalitních ocelí - společně se speciálním zpracováním - je dosaženo velmi dlouhé životnosti.
- Přes 80 % našich odpadů se recykluje.
- Převážnou část našich zásilek expedujeme s neutrálními emisemi CO_2.

Náš elektromobil – na cestách bez emisí

Střecha závodu slouží k získávání solární energie

UDRŽITELNÝ ROZVOJ

Náš kosočtverec trvale udržitelného rozvoje znázorňuje rozmanitost rozměrů trvale udržitelného rozvoje.

Vedle *ekologie* a *společnosti* jsou dalšími prvky naší koncepce trvale udržitelného rozvoje také *ekonomie*, *výrobek*, *zaměstnanci* a rovněž *partneři a trh*.

Společenská odpovědnost

Cítíme, že jsme spjati s naším regionem a jeho obyvateli, a chceme jako firma přispívat k obecnému blahu. Proto se angažujeme pro mnohá zařízení a projekty, především v oblasti vzdělání, sociální politiky a kultury. V tom nás podporují i naši zaměstnanci.

Naše hlavní aktivity:

- Spolupráce s mnoha vzdělávacími zařízeními a jejich podpora, např. univerzity Wuppertaler Junior-Uni, Bergische Universität a další školy
- Podpora divadel, sborů, hudebních škol a nezávislé kulturní scény v našem městě
- Firemní akce pro veřejnost, např. benefiční koncerty pro sociální účely
- Rozsáhlé aktivity v oblasti darů a sponzorování

Knipex integroval odpovědnost za prostředí a společnost do všech obchodních procesů a pro uržitelný rozvoj byl oceněn na Mezinárodním Veletrhu Železářského zboží 2014 cenou EISEN 2014 CSR Award (CSR - Corporate Social Responsibility)

Seznámení s nástroji, pochopení funkce a testování vlastních schopností - při pořádání firemních akcí inspirujeme nadšení pro technologii a mladým lidem demonstrujeme zábavu při učení a pochopení.

KNIPEX – K DISPOZICI NA CELÉM SVĚTĚ

K uživatelům ve více než 100 zemích světa se dostáváme prostřednictvím mezinárodní sítě prodejců, o kterou se staráme prostřednictvím našich poboček a zastoupení. Důležité pro nás jsou osobní kontakt, kontinuita a spolehlivost. Jsme hrdí na to, že nám již celá desetiletí důvěřuje tolik partnerů.

Pravidelnéproduktové školení pro prodejce garantuje komplexní poradenství zákazníkům.

Náš zákaznický servis je kompetentním kontaktním bodem pro naše zákazníky.

Partnerství
a služby

Nejen prostřednictvím našich výrobků chceme být pro naše zákazníky tím nejlepším partnerem. Proto našim prodejcům poskytujeme podporu v podobě dobrého a rychlého servisu, rozsáhlého školení a poradenství a rozmanité podpory při výprodeji.

Prezentace a předvedení našich produktů na národních a mezinárodních veletrzích, množství pořádaných předváděcích ackí v prostorách našich partnerů nám dávají příležitost k intenzivní komunikaci s našimi partnery i uživateli.

Přítomnost
na webu

Naše prezentace na webu nabízí partnerům a spotřebitelům v 18 jazycích rozsáhlé informace o více než 1.600 výrobcích z našeho sortimentu – s mnoha informacemi z pozadí, tipy pro používání a video příspěvky pro podporu prodeje.

Prostřednictvím internetové stránky a sociálních médií se k nám dostává zpětná vazba i cenné podněty znalých uživatelů našeho nářadí.

© Uwe Stratmann

VELKÉ EMOCE, VELKÉ JEVIŠTĚ

Skutečná klasická díla jsou nadčasová. A tak nás Schillerovo mistrovské dílo „Marie Stuartovna" dojímá ještě 200 let po své premiéře. Historické drama o fatálním mocenském boji dvou královen, lásce a ponížení dokáže upoutat po dobu tří hodin. Přispívají k tomu moderní inscenace, jako ta v opeře ve Wuppertalu. Zprostředkovávají dnešním kulturním nadšencům klasické obsahy. Za oponou se na tom při údržbě a opravách jevištní techniky malou měrou podílejí také naše instalační kleště.

Kombinované a Multifunkční kleště

Kombinované kleště 24
Silové kombinované kleště. 25
Kombinované kleště mini 26

Kombinované kleště „Lineman's Pliers" 27

Instalační kleště 28

Elektrikářské kleště 30

Kleště s kulatými čelistmi s břitem (ozdobné ohýbací kleště) 31
Ploché kleště s břitem (kleště na jemnou mechaniku) 31
Kleště s půlkulatými čelistmi a středovým břitem
(Kleště pro telefonní spoje) 31
Půlkulaté kleště s břity (kleště pro radiotechniku) 32
Půlkulaté kleště s břity (úzké ploché kleště) 33

Osvětlovací technika je citlivá a nákladná. Henning Priemer, osvětlovač ve společnosti Wuppertaler Bühnen und Sinfonieorchester GmbH, proto sází na instalační kleště KNIPEX.

03

Kombinované kleště

DIN ISO 5746

- se zónami pro uchopení plochého materiálu a materiálu kruhového průřezu pro mnohostranné použití
- s břity pro měkký a tvrdý drát
- dlouhé břity pro silnější kabely
- břity doplňkově induktivně tvrzené, tvrdost břitů asi 60 HRC
- speciální nástrojová ocel, kovaná, kalená v oleji

03 01 180

03 02 180

03 05 180

03 06 180

1000 V

03 07 200

1000 V

Č. výr.	EAN 4003773-	↔ mm		Kleště	Hlava	Rukojeti	Řezné hodnoty Ø mm	Ø mm	Ø mm	mm²	g
03 01 140	015192	140		fosfátováno atramentolem na černo	leštěno	potaženo plastem	2,8	1,8	9,0	10	112
03 01 160	013235	160					3,1	2,0	10,0	16	187
03 01 180	013242	180					3,4	2,2	12,0	16	216
03 01 200	013259	200					3,8	2,5	13,0	16	276
03 01 250	015222	250					3,8	2,5	15,0	25	489
03 02 160	023203	160		fosfátováno atramentolem na černo	leštěno	s vícesložkovými návleky	3,1	2,0	10,0	16	223
03 02 180	023197	180					3,4	2,2	12,0	16	254
03 02 200	034940	200					3,8	2,5	13,0	16	322
03 05 140	039730	140		chromované		s vícesložkovými návleky	2,8	1,8	9,0	10	139
03 05 160	039518	160					3,1	2,0	10,0	16	222
03 05 180	034933	180					3,4	2,2	12,0	16	254
03 05 200	041146	200					3,8	2,5	13,0	16	324
03 06 160	021902	160	1000 V	chromované		izolované vícesložkovými návleky, certifikace VDE	3,1	2,0	10,0	16	228
03 06 180	021926	180					3,4	2,2	12,0	16	264
03 06 200	033776	200					3,8	2,5	13,0	16	326
03 07 160	015307	160	1000 V	chromované		izolace nanášená ponorem, zkoušeno podle norem VDE	3,1	2,0	10,0	16	254
03 07 180	015314	180					3,4	2,2	12,0	16	285
03 07 200	015321	200					3,8	2,5	13,0	16	339
03 07 250	015345	250					3,8	2,5	15,0	25	597

02

Silové kombinované kleště

DIN ISO 5746

Úspora 35 % námahy oproti běžným kombinovaným kleštím

S břity (tvrdost cca 63 HRC) pro tvrdé použití

- snadnější práce díky optimálnímu převodu
- snadné řezání, silné uchopení, držení a tažení
- dlouhé břity pro silnější kabely
- se zónami pro uchopení plochého materiálu a materiálu kruhového průřezu pro mnohostranné použití
- speciální nástrojová ocel ve zvláštní jakosti, kovaná, kalená v oleji

02 01 180

02 02 180

02 05 180

02 06 180

1000 V

02 07 225

1000 V

Č. výr.	EAN 4003773-	↔ mm		Kleště	Hlava	Rukojeti	Řezné hodnoty Ø mm	Ø mm	Ø mm	mm²	g
02 01 180	033134	180		fosfátováno atramentolem na černo	leštěno	potaženo plastem	2,5	2,0	11,5	16	202
02 01 200	039679	200					2,8	2,2	13,0	25	298
02 01 225	013198	225					3,0	2,5	14,0	25	358
02 02 180	034896	180		fosfátováno atramentolem na černo	leštěno	s vícesložkovými návleky	2,5	2,0	11,5	16	240
02 02 200	034902	200					2,8	2,2	13,0	25	342
02 02 225	043379	225					3,0	2,5	14,0	25	409
02 05 180	043072	180		chromované		s vícesložkovými návleky	2,5	2,0	11,5	16	238
02 05 200	043089	200					2,8	2,2	13,0	25	342
02 05 225	010005	225					3,0	2,5	14,0	25	400
02 06 180	010012	180	1000 V	chromované		izolované vícesložkovými návleky, certifikace VDE	2,5	2,0	11,5	16	247
02 06 200	010029	200					2,8	2,2	13,0	25	343
02 06 225	010036	225					3,0	2,5	14,0	25	401
02 07 200	022299	200	1000 V	chromované		izolace nanášená ponorem, zkoušeno podle norem VDE	2,8	2,2	13,0	25	380
02 07 225	022305	225					3,0	2,5	14,0	25	486

01

Kombinované kleště Chrom-vanadium

DIN ISO 5746 IEC 60900 DIN EN 60900

01 06 190

1000 V

- pro nejvyšší namáhání
- se zónami pro uchopení plochého materiálu a materiálu kruhového průřezu pro mnohostranné použití
- s břity pro měkký, tvrdý a pianový drát
- dlouhé břity pro silnější kabely
- břity doplňkově induktivně tvrzené, tvrdost břitů asi 64 HRC kováno
- uchopovací čelisti obzvláště odolné proti opotřebení, tvrdost uchopovacích čelistí asi 53 HRC
- chromvanadová vysoce výkonná ocel, kovaná, kalená v oleji

Č. výr.	EAN 4003773-	↔ mm		Kleště	Rukojeti	Řezné hodnoty Ø mm	Ø mm	Ø mm	mm²	g
01 06 160	040729	160	1000 V	chromo-vané	izolované vícesložkovými návleky, certifikace VDE	2,0	1,5	10,0	16	201
01 06 190	040415	190				2,5	2,0	13,0	25	320

08

Kombinované kleště mini

08 05 110

- kompaktní kombinované kleště pro řemeslnou výrobu a hobby
- se zónami pro uchopení plochého materiálu a materiálu kruhového průřezu pro mnohostranné použití
- s břity pro měkký a tvrdý drát
- břity doplňkově induktivně tvrzené, tvrdost břitů asi 60 HRC
- vanadová elektroocel; kovaná, kalená v oleji

Č. výr.	EAN 4003773-	↔ mm		Kleště	Rukojeti	Řezné hodnoty Ø mm	Ø mm	Ø mm	mm²	g
08 05 110	034957	110		chromované	s vícesložkovými návleky	2,5	1,6	9,0	10	85

09

Kombinované kleště „Lineman's Pliers"

Americký model

DIN ISO 5746 ASME B107.20

09 01 240

09 02 240

09 11 240

- masivní provedení pro nejtěžší zatížení, univerzální použití
- vysoký převod pro lehké stříhání
- 40% úspory síly vůči běžným kombinovaným-ním kleštím díky optimalizovanému převodu
- ergonomicky optimalizovaný tvar rukojeti pro nejlepší kontakt s rukou a práci bez únavy
- zvlášť účinná upínací zóna s rukojeti ozubením čelistí – slouží k pevnému uchopení a tažení
- zóna upnutí položena pod kloubem za účelem silného páčicího účinku
- s břity pro měkký a tvrdý drát
- břity doplňkově induktivně tvrzené, tvrdost břitů asi 64 HRC kováno
- vanadová elektroocel; kovaná, kalená v oleji

09 11 240 / 09 12 240

s kabelovou pomůckou v kloubové mezeře; s univerzálním trnovým místem krimpování pod kloubem

Upínací zóna leží pod kloubem za účelem silného páčicího účinku

Upínací plocha s křížovým ozubením slouží k pevnému uchopení a tažení

Dlouhé břity k řezání plochých kabelů

09 11/12 240: S univerzálním trnovým místem pro krimpování pod kloubem

09 11/12 240: vtahovací přípravek na kabely v mezeře kloubu

Č. výr.	EAN 4003773-	↔ mm		Kleště	Hlava	Rukojeti	Řezné hodnoty Ø mm	Řezné hodnoty Ø mm	g
09 01 240	064992	240		fosfátováno atramentolem na černo	leštěno	potaženy plastem který brání sklouzávání	4,6	3,0	435
09 02 240	065005	240		fosfátováno atramentolem na černo	leštěno	s vícesložkovými návleky	4,6	3,0	470
09 11 240	071952	240		fosfátováno atramentolem na černo	leštěno	potaženy plastem který brání sklouzávání	4,6	3,0	435
09 12 240	071969	240		fosfátováno atramentolem na černo	leštěno	s vícesložkovými návleky	4,6	3,0	470

13

Elektroinstalační kleště

Všestranný pomocník profesionálů

Multifunkční kleště pro elektroinstalace; na uchopování plochého i kulatého materiálu, ohýbání, odstranění otřepu, štípání kabelů, odizolování a krimpování koncových dutinek

6 funkcí v jedněch kleštích

13 81 200

13 82 200

13 86 200

1000 V

- hladké úchopové plochy na hrotu pro uchopování jednotlivých vodičů bez poškození; profilované úchopové plochy a hořákový otvor pro uchopování plochého i kulatého materiálu
- výrazná vnější hrana na čelisti pro úpravu podomítkových zásuvek a odstraňování otřepu u průchodových otvorů
- otvory pro odizolování na vodiče 0,75 -1,5 mm² a 2,5 mm²
- krimpovací hnízdo na koncové dutinky 0,5 - 2,5 mm²
- kabelové nůžky s přesnými břity (indukčně kalené) na měděné a hliníkové kabely do 5 x 2,5 mm² / Ø 15 mm
- uchopení bez úplného rozevírání kleští (inteligentní přídržný mechanismus u verze s otevírací pružinou) Břit zůstane uzavřený a chráněný.
- štíhlá konstrukce kvůli lepší přístupnosti
- šroubovaný kloub: Přesný chod kleští bez vůle
- šroubovaný nástrojová ocel ve zvláštní jakosti, kovaná, kalená v oleji

13 91 200

13 92 200

13 96 200

1000 V

13 91 200 / 13 92 200 / 13 96 200
aktivovaná blokovací západka udržuje břity uzavřené, zatímco ostatní funkce zůstávají zachovány; s inteligentním přídržným mechanismem lze věc „uchopit" bez rozevírání kleští. Břit zůstane uzavřený a chráněný.

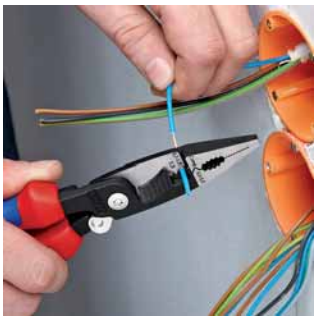

Hladká úchopová plocha pro uchopení,
stisknutí naplocho, zakulacení bez poškození

Profilovaná úchopová plocha šetrná k materiálu, zploštělá;
pro silnější uchopení bez poškození

Výrazná vnější hrana
pro odstraňování otřepu a rozšiřování otvorů

Hořákový otvor
pro uchopování kulatých dílů a kabelů

Univerzální lisovací hnízdo
pro koncové dutinky od 0,5 do 2,5 mm²

Odizolování
pro měděné vodiče od 0,75 do 1,5 a 2,5 mm²

Střihací břit
pro řezání měděných kabelů do Ø 15 mm (5 x 2,5 mm²)

aktivovaná blokovací západka
udržuje břity uzavřené, zatímco ostatní funkce zůstávají zachovány

Č. výr.	EAN 4003773-	↔ mm	Kleště	Hlava	Rukojeti	Řezné hodnoty Ø mm	Řezné hodnoty mm²	Hodnoty odizolování pro jednotlivé žíly mm²	Kapacita mm²	⚖ g
13 81 200	075240	200	fosfátováno atramentolem na černo	leštěno	potaženo plastem	15	50	0,75 - 1,5 / 2,5	0,5 - 2,5	265
13 82 200	075080	200	fosfátováno atramentolem na černo	leštěno	s vícesložkovými návleky	15	50	0,75 - 1,5 / 2,5	0,5 - 2,5	280
13 86 200	075097	200	chromované		izolované vícesložkovými návleky, certifikace VDE	15	50	0,75 - 1,5 / 2,5	0,5 - 2,5	280
13 91 200	075257	200	fosfátováno atramentolem na černo	leštěno	potaženo plastem	15	50	0,75 - 1,5 / 2,5	0,5 - 2,5	265
13 92 200	075103	200	fosfátováno atramentolem na černo	leštěno	s vícesložkovými návleky	15	50	0,75 - 1,5 / 2,5	0,5 - 2,5	280
13 96 200	075110	200	chromované		izolované vícesložkovými návleky, certifikace VDE	15	50	0,75 - 1,5 / 2,5	0,5 - 2,5	280

13

Elektrikářské kleště

- ideální kleště pro provádění kabeláží
- k uchopení a ohýbání drátů
- k stříhání měkkého, středně tvrdého a tvrdého drátu
- precizní břity s doplňkovým induktivním zakalením, tvrdost břitu asi 60 HRC
- s přesnými otvory pro odizolování
- k lisování kabelových koncovek
- vanadová elektroocel; kovaná, kalená v oleji

13 01 160

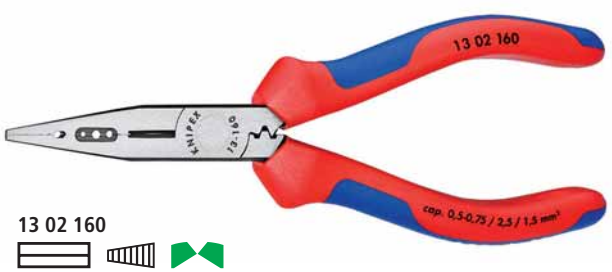

13 02 160

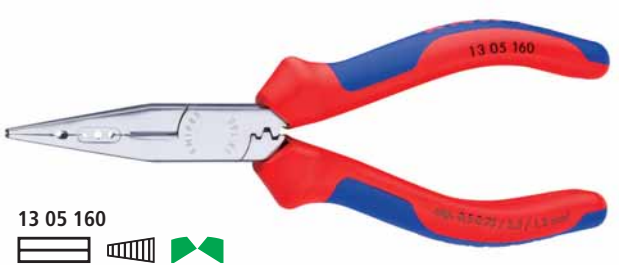

13 05 160

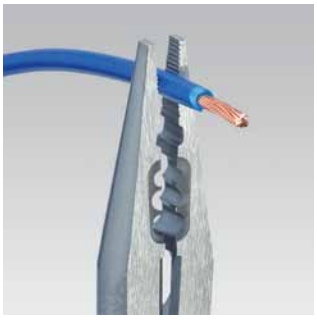

Uchopení

Břity

Odizolování

Krimpování 0,5 až 2,5 mm²

Č. výr.	EAN 4003773-	↔ mm		Kleště	Hlava	Rukojeti	Řezné hodnoty ◐ Ø mm	Řezné hodnoty ◕ Ø mm	Hodnoty odizolování mm²	⚖ g
13 01 160	034971	160		fosfátováno atramentolem na černo	leštěno	potaženo plastem	2,5	1,6	0,5 - 0,75 / 1,5 / 2,5	112
13 02 160	010470	160		fosfátováno atramentolem na černo	leštěno	s vícesložkovými návleky	2,5	1,6	0,5 - 0,75 / 1,5 / 2,5	139
13 05 160	071426	160		chromované		s vícesložkovými návleky	2,5	1,6	0,5 - 0,75 / 1,5 / 2,5	139

19

Kleště s kulatými čelistmi s břitem

(ozdobné ohýbací kleště)

DIN ISO 5743

19 01 130

- pro jemné práce s drátem a stříbrnými šperky
- vhodné pro ohýbání a stříhání např. v oblasti elektroniky
- k ohýbání drátěných ok
- jemné, do špičky vybíhající, zakulacené čelisti, precizně broušené
- břity doplňkově induktivně tvrzené, tvrdost břitů asi 60 HRC
- vanadová elektroocel; kovaná, kalená v oleji

Č. výr.	EAN 4003773-	↔ mm		Kleště	Hlava	Rukojeti	Řezné hodnoty Ø mm	Řezné hodnoty Ø mm	Rozměry D1 mm	L3 mm	T1 mm	W3 mm	W4 mm	⚖ g
19 01 130	034995	130		fosfátováno atramentolem na černo	leštěno	potaženo plastem	2,2	1,6	1,0	32,0	8,0	13,5	2,0	73
19 03 130	014348	130		chromované		potaženo plastem	2,2	1,6	1,0	32,0	8,0	13,5	2,0	72

23

Ploché kleště s břitem

(kleště na jemnou mechaniku)

DIN ISO 5745

23 01 140

- vhodné pro uchopování a stříhání v jemné mechanice
- ploché, dlouhé čelisti v tenkém provedení
- břity doplňkově induktivně tvrzené, tvrdost břitů asi 60 HRC
- speciální nástrojová ocel ve zvláštní jakosti, kovaná, kalená v oleji

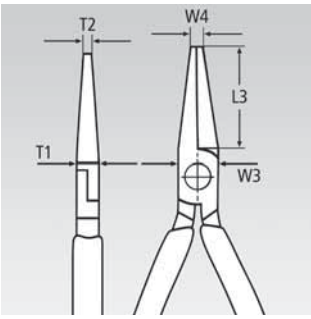

Č. výr.	EAN 4003773-	↔ mm		Hlava	Rukojeti	Řezné hodnoty Ø mm	Řezné hodnoty Ø mm	Rozměry T1 mm	L3 mm	W3 mm	W4 mm	T2 mm	⚖ g
23 01 140	041290	140		leštěno	potaženo plastem	2,5	1,6	7,0	35,0	12,5	3,0	4,5	75

27

Kleště s půlkulatými čelistmi a středovým břitem

(Kleště pro telefonní spoje)

DIN ISO 5743

27 01 160

- k uchopování a stříhání jednotlivých vodičů v kabelových svazcích
- se štípacími kleštěmi se středovými břity pro měkký drát
- půlkulaté čelisti
- plochy čelistí ozubené
- chromvanadová elektroocel, kovaná, kalená v oleji

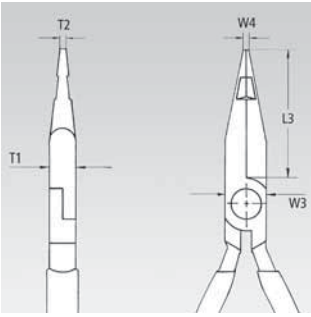

Č. výr.	EAN 4003773-	↔ mm		Hlava	Rukojeti	Rozměry L3 mm	W3 mm	T1 mm	W4 mm	T2 mm	⚖ g
27 01 160	016106	160		leštěno	potaženo plastem	47,0	16,5	9,5	3,0	2,0	120

25

Půlkulaté kleště s břity

(kleště pro radiotechniku)

DIN ISO 5745

- vhodné pro jemné uchopování a stříhání
- zašpičatělé půlkulaté čelisti
- plochy čelistí ozubené
- s břity pro měkký, středně tvrdý a tvrdý drát
- břity doplňkově induktivně tvrzené, tvrdost břitů asi 61 HRC
- vanadová elektroocel; kovaná, kalená v oleji

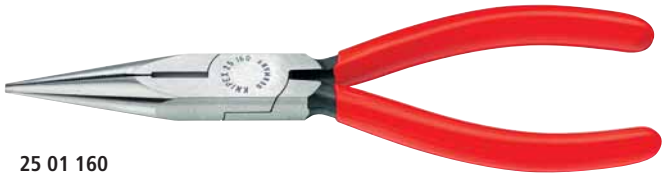

25 01 160

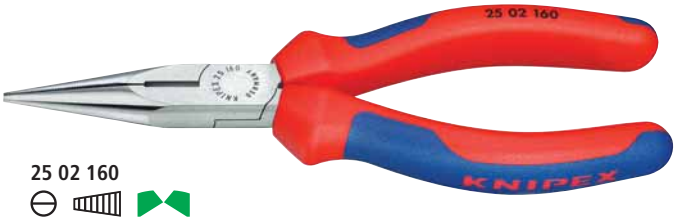

25 02 160

25 06 160

1000 V

25 26 160

1000 V 40°

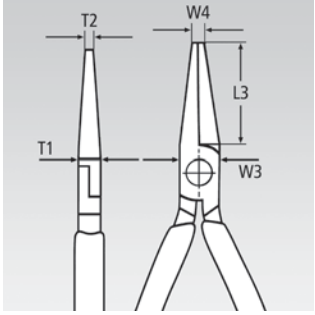

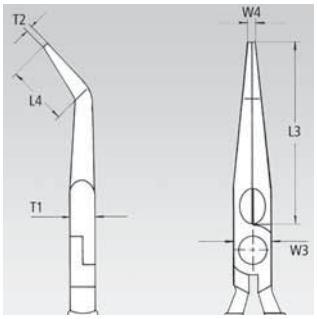

Č. výr.	EAN 4003773-	↔ mm		Kleště	Hlava	Rukojeti	Řezné hodnoty ◐ Ø mm	Řezné hodnoty ◕ Ø mm	Rozměry L3 mm	L4 mm	W3 mm	T1 mm	W4 mm	T2 mm	⚖ g
25 01 125	015932	125		fosfátováno atramentolem na černo	leštěno	potaženo plastem	2,2	1,6	27,0		13,0	7,0	2,5	1,8	73
25 01 140	013082	140					2,5	1,6	42,0		15,0	8,0	2,5	2,0	89
25 01 160	013099	160					2,5	1,6	50,0		16,5	9,0	3,0	2,5	113
25 02 140	023159	140		fosfátováno atramentolem na černo	leštěno	s vícesložkovými návleky	2,5	1,6	42,0		15,0	8,0	2,5	2,0	109
25 02 160	023166	160					2,5	1,6	50,0		16,5	9,0	3,0	2,5	144
25 03 125	043065	125		chromované		potaženo plastem	2,2	1,6	27,0		13,0	7,0	2,5	1,8	72
25 05 140	035015	140		chromované		s vícesložkovými návleky	2,5	1,6	42,0		15,0	8,0	2,5	2,0	111
25 05 160	022817	160					2,5	1,6	50,0		16,5	9,0	3,0	2,5	144
25 06 160	033806	160	1000 V	chromované		izolované vícesložkovými návleky, certifikace VDE	2,5	1,6	50,0		16,5	9,0	3,0	2,5	146
25 21 160	015994	160	40°	fosfátováno atramentolem na černo	leštěno	potaženo plastem	2,5	1,6	50,0	23,0	16,5	9,0	3,0	2,5	112
25 25 160	016007	160	40°	chromované		s vícesložkovými návleky	2,5	1,6	50,0	23,0	16,5	9,0	3,0	2,5	143
25 26 160	052111	160	1000 V 40°	chromované		izolované vícesložkovými návleky, certifikace VDE	2,5	1,6	50,0	23,0	16,5	9,0	3,0	2,5	144

26

Půlkulaté kleště s břity (úzké ploché kleště)

DIN ISO 5745

26 11 200

26 15 200

26 22 200

40°

26 26 200

1000 V 40°

Pružné hroty: tvarově stabilní i při zkrutu

- přesné pružné hroty odolné proti zkrutu
- ploché a kulaté, dlouhé, zašpičatělé čelisti
- s břity (tvrdost cca 61 HRC) na měkké, středně tvrdé a tvrdé dráty
- vanadová elektroocel; kovaná, kalená v oleji

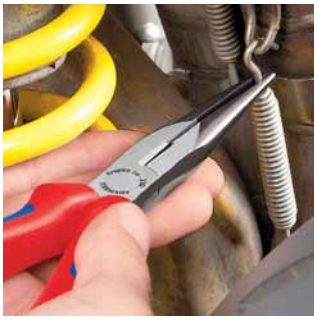

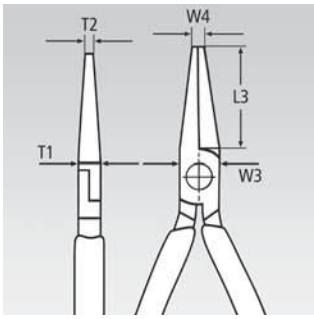

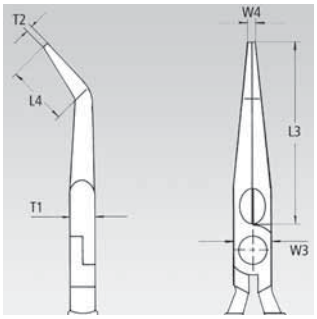

Č. výr.	EAN 4003773-	↔ mm		Kleště	Hlava	Rukojeti	Řezné hodnoty Ø mm	Řezné hodnoty Ø mm	Rozměry L3 mm	L4 mm	T1 mm	W3 mm	W4 mm	T2 mm	g
26 11 200	022824	200		fosfátováno atramentolem na černo	leštěno	potaženo plastem	3,2	2,2	73,0		9,5	17,5	3,0	2,5	170
26 12 200	023142	200		fosfátováno atramentolem na černo	leštěno	s vícesložkovými návleky	3,2	2,2	73,0		9,5	17,5	3,0	2,5	201
26 13 200	040590	200		chromované		potaženo plastem	3,2	2,2	73,0		9,5	17,5	3,0	2,5	169
26 15 200	035022	200		chromované		s vícesložkovými návleky	3,2	2,2	73,0		9,5	17,5	3,0	2,5	198
26 16 200	022831	200	1000 V	chromované		izolované vícesložkovými návleky, certifikace VDE	3,2	2,2	73,0		9,5	17,5	3,0	2,5	206
26 17 200	016069	200	1000 V	chromované		izolace nanášená ponorem, zkoušeno podle norem VDE	3,2	2,2	73,0		9,5	17,5	3,0	2,5	212
26 21 200	022848	200	40°	fosfátováno atramentolem na černo	leštěno	potaženo plastem	3,2	2,2	73,0	23,0	9,5	17,5	3,0	2,5	171
26 22 200	023135	200	40°	fosfátováno atramentolem na černo	leštěno	s vícesložkovými návleky	3,2	2,2	73,0	23,0	9,5	17,5	3,0	2,5	197
26 25 200	035039	200	40°	chromované		s vícesložkovými návleky	3,2	2,2	73,0	23,0	9,5	17,5	3,0	2,5	199
26 26 200	022855	200	1000 V 40°	chromované		izolované vícesložkovými návleky, certifikace VDE	3,2	2,2	73,0	23,0	9,5	17,5	3,0	2,5	204
26 27 200	016090	200	1000 V 40°	chromované		izolace nanášená ponorem, zkoušeno podle norem VDE	3,2	2,2	73,0	23,0	9,5	17,5	3,0	2,5	220

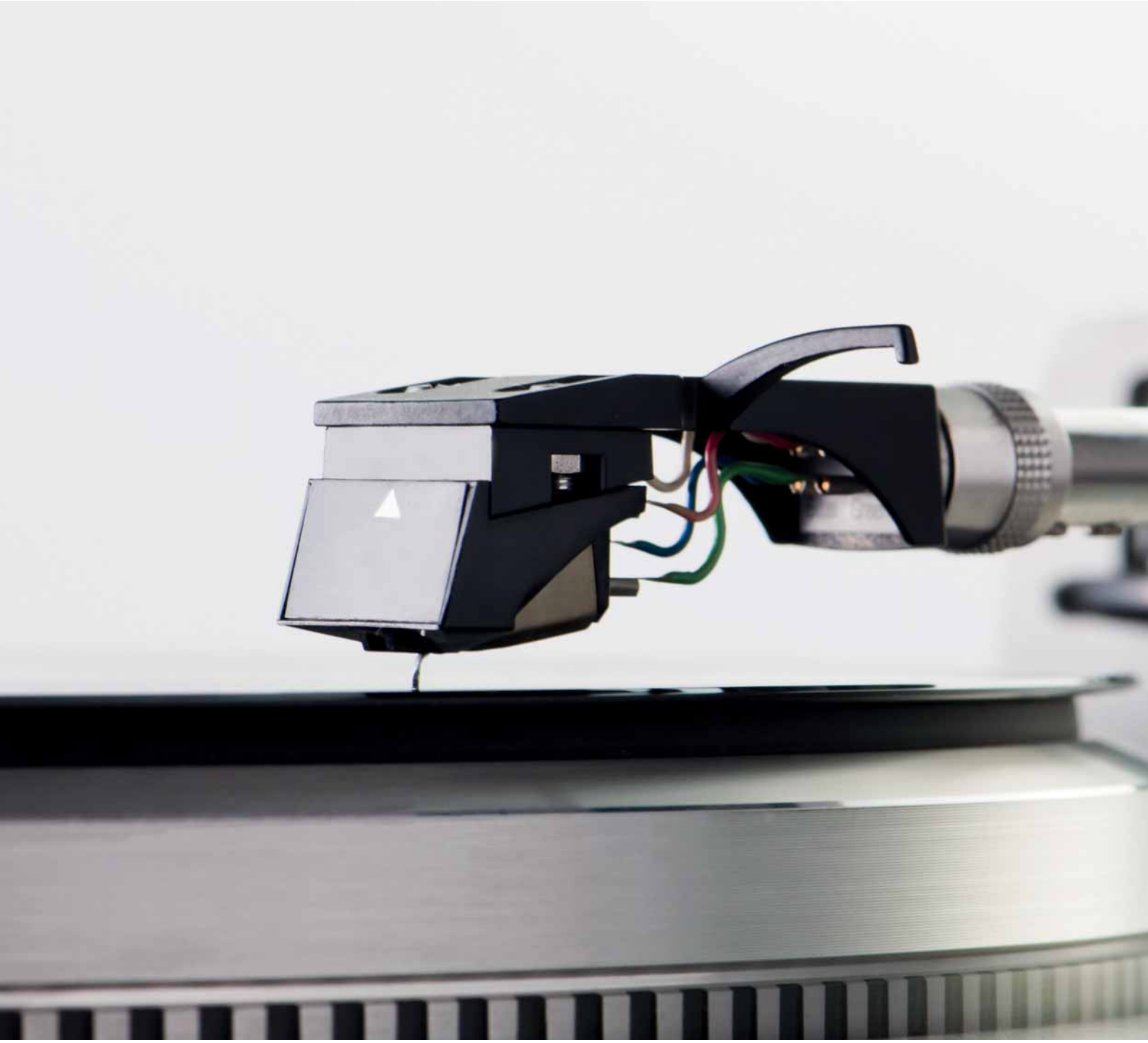

PERFEKTNÍ ZVUK Z DESKY

Nároční hudební fanoušci nedají dopustit na vinyl, protože zvukový obraz pravých gramofonových desek nebyl dodnes překonán. Jako mistrovská díla inženýrského umění mění moderní gramofony a sound-systémy pohyb jehly v působivý zvuk. Naše odizolovací kleště k tomu přispívají tím, že připraví nitkový drát pro spojení přehrávacího zařízení a reproduktorů na přesné lisování. Kleště KNIPEX sice neprodukují hudbu – přesto však umí udávat tón.

Kleště pro odizolování, nástroje pro odstraňo-vání opláštění

Odizolovací kleště 36
Kleště na odstranění izolace pro elektroniku 36
Odizolovací kleště pro elektroniku 37
Odizolovací boční štípací kleště 37
Přesné odizolovací kleště 38
Odizolovací kleště s tvarovými noži 39
MultiStrip 10 40
Samonastavitelné kleště pro odizolování 41
Automatické odizolovací kleště 41
Automatické odizolovací kleště na ploché kabely 42
Miniodizolovač 42
Odizolovací kleště na světlovody 42
Odizolovací nástroj na světlovody 43
Pinzeta pro odstraňování laku 43
Odizolovací kleště 43

Nástroje pro odstraňování plášťů 44
Odizolovací nástroj na koaxiální kabely 45
Odizolovací nástroj pro kabely plochého a kruhového průřezu 46
Odizolovací nástroj na datové kabely 46
Univerzální odizolovací nástroje 47
Univerzální odizolovací nástroj pro domovní a průmyslové kabely 47

Kabely a dráty se pro různá použití musejí přesně odizolovat. Odizolovací kleště a odizolovací nástroje KNIPEX zajišťují, aby se to podařilo.

11

Odizolovací kleště

11 01 160

11 02 160

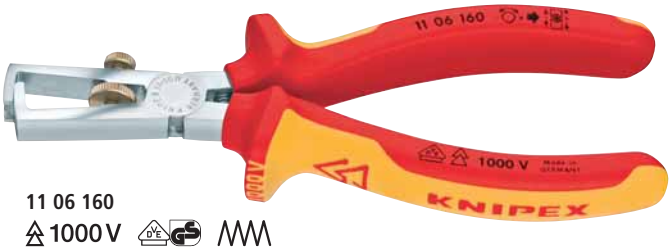

11 06 160
1000 V

- pro jednožilové vodiče, vícežilové vodiče, vodiče s jemnými dráty s umělohmotnou nebo gumovou izolací max. Ø 5,0 mm nebo průřezem vodiče 10 mm²
- jednoduché nastavení na požadovaný průměr drátu nebo vodiče s jemnými dráty pomocí šroubu s rýhovanou hlavou a kontramaticí
- speciální nástrojová ocel, kovaná, kalená v oleji

Č. výr.	EAN 4003773-	↔ mm		Kleště	Hlava	Rukojeti	Hodnoty odizolování Ø mm	mm²	AWG	⚖ g
11 01 160	013556	160		fosfátováno atramentolem na černo	leštěno	potaženo plastem	5,0	10	7	131
11 02 160	023180	160		fosfátováno atramentolem na černo	leštěno	s vícesložkovými návleky	5,0	10	7	165
11 05 160	039570	160		chromované		s vícesložkovými návleky	5,0	10	7	157
11 06 160	021933	160	1000 V	chromované		izolované vícesložkovými návleky, certifikace VDE	5,0	10	7	166
11 07 160	015499	160	1000 V	chromované		izolace nanášená ponorem, zkoušeno podle norem VDE	5,0	10	7	180
11 12 160	034964	160		fosfátováno atramentolem na černo	leštěno	s vícesložkovými návleky	5,0	10	7	156
11 17 160	015505	160	1000 V	chromované		izolace nanášená ponorem, zkoušeno podle norem VDE	5,0	10	7	181

11 8

Kleště na odstranění izolace pro elektroniku

11 82 130

- pro stříhání a odstraňování izolace jednodrátových i vícedrátových vodičů a vodičů z jemných drátů s průměrem až 1,0 mm
- jednoduché nastavení na požadovaný průměr drátu nebo vodiče s jemnými dráty pomocí šroubu s rýhovanou hlavou a kontramaticí
- s otevírací pružinou
- speciální nástrojová ocel, kalená v oleji

Č. výr.	EAN 4003773-	↔ mm		Hlava	Rukojeti	Hodnoty odizolování Ø mm	⚖ g
11 82 130	071648	130		leštěno	s vícesložkovými návleky	0,03 - 1,0	75

11 9

Odizolovací kleště pro elektroniku

11 92 140

- pro jednožilové vodiče, vícežilové vodiče, vodiče s jemnými dráty s umělohmotnou nebo gumovou izolací s průměrem vodiče 0,1 až 0,8 mm
- jednoduché nastavení na požadovaný průměr drátu nebo vodiče s jemnými dráty pomocí šroubu s rýhovanou hlavou a kontramaticí
- s otevírací pružinou
- vysoce lesklý povrch ve spojení s jemným olejovým filmem poskytuje dobrou ochranu proti korozi – žádné poruchy ve spínacím obvodu způsobené olupováním chromovaných částí
- speciální nástrojová ocel, kovaná, kalená v oleji

Č. výr.	EAN 4003773-	↔ mm		Hlava	Rukojeti	Hodnoty odizolování Ø mm	⚖ g
11 92 140	016908	140		leštěno do vysokého lesku	s vícesložkovými návleky	0,1 - 0,8	99

14

Odizolovací boční štípací kleště

S prodlouženým břitem

Zlepšený převod se zvýšením řezného výkonu o 25 %

- přesné otvory pro odizolování pro vodiče 1,5 a 2,5 mm²
- pohodlné řezání kabelů NYM do průměru 5 x 2,5 mm²
- dlouhé hroty pro nejjemnější řezání i v omezených podmínkách
- indukčně kalené přesné břity, tvrdost střihu asi 60 HRC
- vanadová elektroocel; kovaná, kalená v oleji

14 22 160

14 25 160

14 26 160
1000 V

prodloužený břit

zlepšený převod

Č. výr.	EAN 4003773-	↔ mm		Kleště	Hlava	Rukojeti	Hodnoty odizolování mm²	AWG	Řezné hodnoty ◔ Ø mm	Řezné hodnoty ◐ Ø mm	⚖ g
14 22 160	034988	160		fosfátováno atramentolem na černo	leštěno	s vícesložkovými návleky	1,5 + 2,5	15 + 13	2,5	1,5	206
14 25 160	028697	160		chromované		s vícesložkovými návleky	1,5 + 2,5	15 + 13	2,5	1,5	206
14 26 160	040279	160	1000 V	chromované		izolované vícesložkovými návleky, certifikace VDE	1,5 + 2,5	15 + 13	2,5	1,5	216

12
12

Přesné odizolovací kleště s tvarovými noži

Rovněž na izolace solárních kabelů

PATENTED

12 12 02

12 12 12

Přesné a spolehlivé

Dva páry nožů (1) odříznou izolaci po celém obvodu. Potom se páry nožů pohybují směrem od sebe, přitom kopírují tvar vodiče, takže je stažena izolace (2).
Kleště se po odizolování automaticky otevřou.

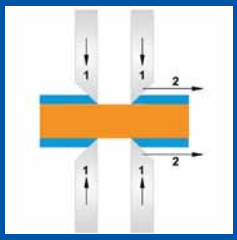

- tvarově přesné odizolování i obtížně odstranitelných izolačních materiálů vyrobených z PFTE, Silikon, Radox®, Kapton® a pryž, a to i vícevrstvých
- druhý pár nožů spolehlivě přidrží zbývající izolaci
- výměnné tvarové nože přesně uzpůsobené příslušnému průřezu kabelu
- s nastavitelným délkovým dorazem pro stále stejné délky odizolování při sériové výrobě
- těleso kleští: ocel
- nůž: speciální nástrojová ocel, kalená v oleji

Maximální průřezy kabelů (v mm²) na jeden profil:

12 19 02

12 19 06

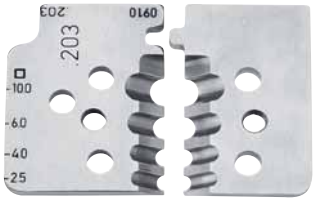

12 19 10

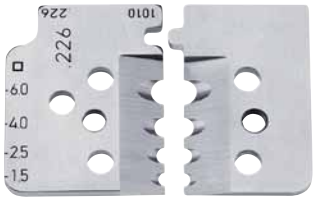

12 19 11

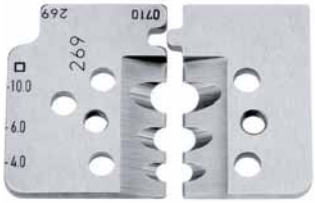

12 19 12

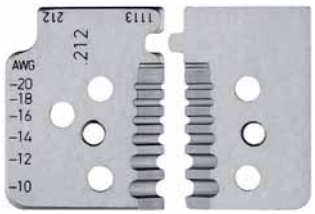

12 19 13

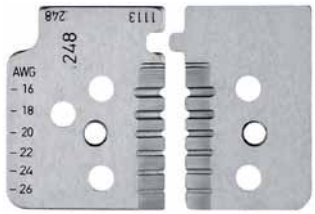

12 19 14

12 12 02
s doplňkovým vedením kabelů pro přesné polohování vodiče na místa, kde nůž odizolovává

12 12 11 / 12 12 12
speciálně přizpůsobeno pro vícevrstvé izolace a izolace RADOX®; s přídavnou podpěrou kabelu pro snadnější vystředění kabelů s vícevrstvou izolací v odizolovacích otvorech

12 12 13 / 12 12 14
speciálně pro kabely se specifikací pro USA (AWG)

12 12 02 s vedením kabelu a délkovým dorazem

Čisté nařiznutí izolace po celém obvodu

Tvarově se přizpůsobující odizolování díky precizním profilům nožů

Radox® je registrovaná značka zboží Huber & Suhner AG
Kapton® je registrovaná značka zboží E. I. du Pont de Nemours and Company

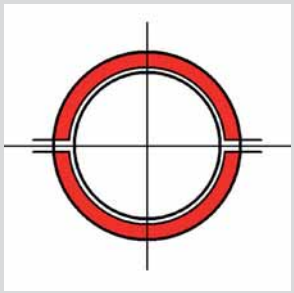

Princip práce s tvarovými noži
Při kruhovém řezu kolem celé izolace je odizolování provedeno čistě a přesně. To je důležité zejména u vodičů, které je třeba odizolovat přesně.

U náročných izolačních materiálů vyrobených z PTFE, Radox® a vícevrstvých izolací to funguje bez problémů.

Č. výr.	EAN 4003773-	↔ mm		Kleště	Rukojeti	Hodnoty odizolování mm²	AWG	⚖ g
12 12 02	048077	195		brunýrované	s vícesložkovými návleky	0,03 - 2,08	32 - 14	447
12 12 06	049005	195				0,14 - 6	26 - 10	445
12 12 10	049012	195				2,5 - 10	13 - 7	445
12 12 11	062998	195		brunýrované	s vícesložkovými návleky	1,5 - 6	15 - 10	449
12 12 12	073758	195				4 - 10	11 - 7	450
12 12 11	062998	195		brunýrované	s vícesložkovými návleky		20 - 10	449
12 12 12	062998	195					26 - 16	450

12 19 02	049036	1 sada náhradních nožů pro 12 12 02
12 19 06	049043	1 sada náhradních nožů pro 12 12 06
12 19 10	049050	1 sada náhradních nožů pro 12 12 10
12 19 11	063001	1 sada náhradních nožů pro 12 12 11
12 19 12	073765	1 sada náhradních nožů pro 12 12 12
12 19 13	077558	1 sada náhradních nožů pro 12 12 13
12 19 14	077565	1 sada náhradních nožů pro 12 12 14

Radox® je registrovaná značka zboží Huber & Suhner AG
Kapton® je registrovaná značka zboží E. I. du Pont de Nemours and Company

12

Odizolovací kleště s tvarovými noži

12 11 180

- s vyměnitelnými noži pro čtyři, resp. šest různých průřezů vodičů
- díky použití přesně broušených tvarových nožů nedochází k poškození izolace, rovněž licny s jemnými dráty jsou šetrně odizolovány
- svěrací čelisti pevně drží drát při odizolování
- s nastavitelným délkovým dorazem pro stále stejné délky odizolování při sériové výrobě
- tlačná pružina vrací kleště zpět do výchozí pozice
- těleso kleští: hliník
- nůž: speciální nástrojová ocel, kalená v oleji

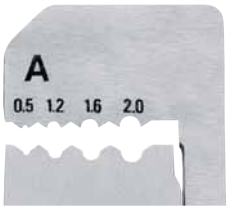

12 11 180: Průměr drátu v mm

12 21 180: Průřezy drátů v mm²

Č. výr.	EAN 4003773-	↔ mm		Kleště	Rukojeti	Hodnoty odizolování Ø mm	Hodnoty odizolování mm²	AWG	⚖ g
12 11 180	000792	180		lakováno na černo	s plastovými návleky rukojetí	0,5 / 1,2 / 1,6 / 2,0			368
12 21 180	000815	180					0,5 - 0,75 / 1 / 1,5 / 2,5 / 4 / 6	20 - 19 / 17 / 15 13 / 11 / 10	366

12 19 180	022145	1 dvojice náhradních nožů pro 12 11 180
12 29 180	022152	1 dvojice náhradních nožů pro 12 21 180

12
42

KNIPEX MultiStrip 10
Automatické odizolovací kleště

PATENTED

Odizolování bez dodatečného seřízení od 0,03 do 10 mm²

Zlepšená geometrie nože – robustní a trvanlivější

Optimalizované tvarování rukojetí pro lepší manipulaci

Ve spodu kleští umístěné nůžky na dráty

12 42 195

- plně automatické přizpůsobení všem jednovodičovým i vícevodičovým kabelům a kabelům s jemnými dráty s izolacemi z PVC a s mnoha speciálními izolacemi v celém kapacitním rozsahu 0,03 až 10 mm²
- není nutné jemné ruční nastavování, bez poškození vodičů
- upínací čelisti z oceli přidrží kabel bezpečně tak, aby nesklouzl, aniž by se poškodila zbývající izolace
- ve spodu kleští umístěné nůžky na stříhání kabelů z Cu a Al, vícevodičových do 10 mm² a jednovodičových do 6 mm²
- mimořádně lehký chod mechanismu a velmi nízká hmotnost
- výměnný nožový blok a délkový doraz
- rukojeť se zónou z měkkého plastu pro bezpečné uchopení
- těleso: plast, vyztužen optickými vlákny
- nůž: speciální nástrojová ocel, kalená v oleji

Patentovaný mechanismus
Hloubka zářezu odizolovacího nože se plně automaticky přizpůsobuje průměru vodičů a tím i tloušťce všech standardních izolačních materiálů. Není třeba ruční nastavení, které je pořád ještě nutné u jiných běžných kleští s velkých rozsahem odizolování.

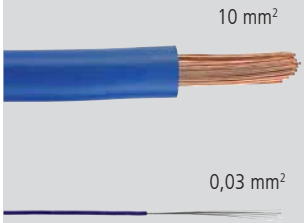

ROVNÝ NŮŽ

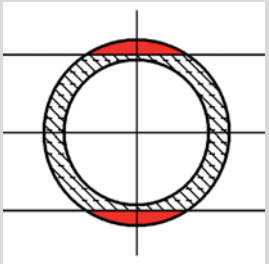

Princip práce rovného nože
Model 12 40 200 a 12 42 195
Naříznuta bude pouze červená zóna.

Nevhodné pro vysoce pružné a armované izolační materiály a rovněž pro vícevrstvé izolace.

Nůžky na drát do 10 mm² vícežilový

Upínací čelisti z oceli zabraňují prokluzování vodiče

Přesné odizolování bez dodatečného seřízení od 0,03 do 10 mm²

Č. výr.	EAN 4003773-	↔ mm		Hodnoty odizolování mm²	AWG	⚖ g
12 42 195	054580	195		0,03 - 10	32 - 7	136

12 49 21	057581	Blok náhradních nožů pro 12 42 195
12 49 23	057604	Náhradní délkový doraz pro 12 42 195

12 40/50

Samonastavitelné kleště pro odizolování

12 40 200

12 40 200: Nastavitelný délkový doraz

12 40 200: Precizní odizolování bez poškození vodiče

- pro jednožilové vodiče, vícežilové vodiče, vodiče s jemnými dráty s umělohmotnou nebo gumovou izolací
- automaticky se přizpůsobuje různým průřezům vodičů – tím nedochází k žádnému poškozování vodičů
- hloubka řezu nastavitelná pro různé izolační materiály
- s kleštěmi na štípání měděných a hliníkových vodičů s více dráty do 10 mm² nebo jedním drátem do 6 mm²
- mechanika s lehkým chodem
- nože a plastové upínací čelisti lehce vyměnitelné
- nepatrná hmotnost
- těleso: plast, vyztužen optickými vlákny
- nůž: speciální nástrojová ocel, kalená v oleji

12 40 200
pro tenké páskové vodiče do šířky 10 mm v jedné pracovní operaci

Č. výr.	EAN 4003773-	↔ mm		Hodnoty odizolování mm²	AWG	Délkový doraz mm	⚖ g
12 40 200	026662	200		0,03 - 10	32 - 7	3,0 - 18,0	202
12 50 200	034407	200		2,5 - 16	13 - 5		200

12 49 01	026679	1 dvojice náhradních nožů pro 12 40 200
12 49 02	026686	1 dvojice náhradních upínacích čelistí pro 12 40 200
12 49 03	026693	Náhradní délkový doraz pro 12 40 200
12 59 01	034414	1 dvojice náhradních nožů pro 12 50 200
12 59 02	034421	1 dvojice náhradních upínacích čelistí pro 12 50 200

12 62

Automatické odizolovací kleště

12 62 180

- kompaktní standardní nářadí za výhodnou cenu pro všechny běžné průřezy kabelů a izolační materiály
- pro jednožilové vodiče, vícežilové vodiče, vodiče s jemnými dráty průřezu 0,2 až 6 mm² se standardní izolací
- automaticky se přizpůsobuje různým průřezům vodičů – tím nedochází k žádnému poškozování vodičů
- vysoký komfort při obsluze díky tvaru dobře padnoucímu do ruky a nepatrné hmotnosti
- štíhlý tvar hlavy pro použití na těžko přístupných místech
- s kleštěmi na štípání měděných a hliníkových vodičů max. do 2,5 mm²
- s nastavitelným délkovým dorazem 6,0–18,0 mm pro stále stejné délky odizolování při sériové výrobě
- těleso: plast, vyztužen optickými vlákny
- nůž: speciální nástrojová ocel, kalená v oleji, vyměnitelná

Č. výr.	EAN 4003773-	↔ mm		Hodnoty odizolování mm²	AWG	⚖ g
12 62 180	054573	180		0,2 - 6	24 - 10	151

12 69 21	060093	1 dvojice náhradních nožů pro 12 62 180
12 69 23	067115	Náhradní dlouhý doraz pro 12 62 180

12 64

Automatické odizolovací kleště na ploché kabely

12 64 180

- na ploché kabely s izolací z PVC do šířky max. 12 mm a průřezu 0,75 až 2,5 mm²
- samočinně se přizpůsobí různým výškám vodiče: tak nedochází k poškození vodičů
- je možná velká délka odizolování
- výměnný nůž
- mechanika s lehkým chodem
- nepatrná hmotnost
- těleso: plast, vyztužen optickými vlákny
- nůž: speciální nástrojová ocel, kalená v oleji

Č. výr.	EAN 4003773-	↔ mm		Hodnoty odizolování mm²	AWG	⚖ g
12 64 180	073284	180		0,75 - 2,5	19 - 13	125

12 80

Miniodizolovač

12 80 100 SB

- precizní odizolování díky plynulému nastavení nástroje na průměr vodiče
- s kleštěmi na štípání drátů
- s délkovým dorazem: nastavitelným od 4,0 do 15,0 mm
- s blokovací západkou
- těleso: plast, rázuvzdorný

12 80 040 SB
na tenké měděné vodiče
Ø 0,12 až 0,4 mm

12 80 100 SB
na tenké měděné vodiče
Ø 0,3 až 1,0 mm

Č. výr.	EAN 4003773-	↔ mm		Hodnoty odizolování Ø mm	AWG	⚖ g
12 80 040 SB	071655	100		0,12 - 0,4	36 - 26	35
12 80 100 SB	043119	100		0,30 - 1,0	28 - 18	52

12 82

Odizolovací kleště na světlovody

12 82 130 SB

- k odstraňování primární a sekundární izolace – Coating u kabelů ze skelných vláken
- chromvanadová elektroocel ve zvláštní jakosti, kalená v oleji

Č. výr.	EAN 4003773-	↔ mm	Kleště	Rukojeti	Hodnoty odizolování	⚖ g
12 82 130 SB	050094	130	brunýrované	S plastovými návleky rukojetí	Primární izolace vodiče (Coating): 0,125 mm; Sekundární izolace vodiče (Coating): 0,250 mm	69

12 85

Odizolovací nástroj na světlovody

12 85 100 SB

- k odstraňování primární izolace u kabelů ze skelných vláken Ø 0,125 mm
- průměr nože Ø 0,18 mm, otvor pro přívod kabelu Ø 0,30 mm
- nastavitelný délkový doraz
- těleso: plast, rázuvzdorný

Č. výr.	EAN 4003773-	↔ mm	Hodnoty odizolování	⚖ g
12 85 100 SB	043126	100	Primární coating 0,125 mm	44

15 11

Pinzeta pro odstraňování laku

15 11 120

- k odstraňování izolačního laku na měděných drátech
- nůž pro jiné průměry drátu se dodává jako náhradní díl
- těleso malých kleští: pružinová ocel, kalená v oleji
- misky rukojeti: plast

Č. výr.	EAN 4003773-	↔ mm	Hodnoty odizolování Ø mm	⚖ g
15 11 120	015550	120	0,6	34
15 19 005	021551	1 dvojice náhradních nožů pro 15 11 120 Ø 0,5 mm		
15 19 006	021568	1 dvojice náhradních nožů pro 15 11 120 Ø 0,6 mm		
15 19 008	021575	1 dvojice náhradních nožů pro 15 11 120 Ø 0,8 mm		
15 19 010	021582	1 dvojice náhradních nožů pro 15 11 120 Ø 1,0 mm		

15

Odizolovací kleště

15 61 160

- k odizolování tenkých drátů
- přesné odizolovací prizma přizpůsobené průměru drátu, nepřestavitelné
- s otevírací pružinou
- chromvanadová elektroocel, kovaná, kalená v oleji

Č. výr.	EAN 4003773-	↔ mm		Hlava	Rukojeti	Hodnoty odizolování Ø mm	⚖ g
15 51 160	044451	160				0,5	101
15 61 160	014843	160		leštěno	potaženo plastem	0,6	102
15 81 160	015574	160				0,8	102

16 20

Nástroje pro odstraňování plášťů

16 20 16 SB

16 20 165 SB

- k odstraňování plášťů všech běžných kabelů kruhového průřezu
- samoupínací úchyt
- s nastavením hloubky řezu pomocí nastavovacího šroubu
- samootáčivý nůž pro obvodový a podélný řez
- rezervní čepel v tělese nástroje
- spolehlivé uchopení díky vložce z měkkých komponent jako ochrana proti sklouznutí na rukojeti a úchytu
- těleso: plast, rázuvzdorný

16 20 165 SB
s nožem a hákovým břitem včetně ochranné krytky

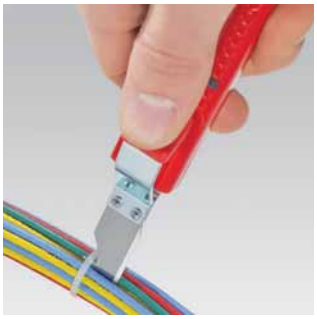

Č. výr.	EAN 4003773-	↔ mm		Hodnoty odizolování Ø mm	⚖ g
16 20 16 SB	060451	130		4,0 - 16,0	95
16 20 28 SB	060468	130		8,0 - 28,0	95
16 20 165 SB	043133	165		8,0 - 28,0	85
16 29 165	043140	Náhradní nože pro 16 20 16 SB / 16 20 28 SB / 16 20 165 SB			

16 30

Nástroj pro odstraňování plášťů

16 30 135 SB

- k odstraňování plášťů kabelů kruhového průřezu z PVC, gumy, silikonu, PTFE od Ø 6,0 do 29,0 mm
- samoupínací úchyt
- s nastavením hloubky řezu pomocí rýhované matice
- otočné těleso rukojeti pro obvodový a podélný řez
- spirálový řez k odstranění spojovacích kusů
- vyměnitelná čepel
- těleso: plast, rázuvzdorný

Nastavení nástroje pro obvodový řez

Podélný řez

Spirálový řez

Č. výr.	EAN 4003773-	↔ mm		Hodnoty odizolování Ø mm	⚖ g
16 30 135 SB	033349	135		6,0 - 29,0	120
16 39 135	027317	Náhradní nůž pro 16 30 135 SB			

16 40

Nástroj pro odstraňování plášťů

16 40 150

Nastavitelná hloubka řezu

- k odstraňování plášťů kabelů kruhového průřezu od Ø 25,0 mm
- odstraňuje všechny vrstvy izolace
- vhodné pro obvodový a podélný řez
- hloubka řezu nastavitelná do 5,0 mm
- výměnná čepel (oboustranně použitelná)
- těleso nástroje: plast, vyztužen optickými vlákny

Nasazení nářadí pro odstřižení v podélném směru

Podélný řez

Otáčení nástroje pro obvodový řez

Obvodový řez

Č. výr.	EAN 4003773-	↔ mm	Hodnoty odizolování Ø mm	⚖ g
16 40 150	026709	150	> 25	210
16 49 150	026716	Náhradní nůž pro 16 40 150		

16 60

Odizolovací nástroj na koaxiální kabely

16 60 05 SB

- k odizolování koaxiálních kabelů (RG 58; RG 59 a RG 62)
- k odizolování vnějšího pláště, stínění a izolaci v jedné pracovní operaci
- se třemi vestavěnými noži
- hloubka odstřižení může být pro každý nůž individuálně upravována klíčem na šrouby se šestihrannou hlavou
- vzdálenost nožů zůstává konstantní
- těleso: plast, rázuvzdorný

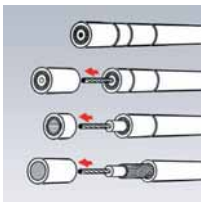

Třístupňové odizolování koaxiálního kabelu

Třístupňový řez v jedné pracovní operaci

Č. výr.	EAN 4003773-	↔ mm		Typ kabelu	⚖ g
16 60 05 SB	044888	105		RG 58, RG 59 + RG 62	73

16 60

Odizolovací nástroj

na koaxiální kabely

16 60 100 SB

- k odstraňování plášťů a odizolování všech běžných koaxiálních kabelů od Ø 4,8 do 7,5 mm (např.: pro příjem TV a satelitů), vhodné také pro PVC-Flex 3 x 0,75 mm²
- s délkovou stupnicí 5,0 - 20,0 mm
- dvoudílný otevírací nástroj pro odizolování
- s otevírací pružinou a blokovací západkou
- těleso: plast, vyztužen optickými vlákny

Č. výr.	EAN 4003773-	↔ mm		Hodnoty odizolování Ø	⚖ g
16 60 100 SB	040811	100		koaxiální kabely 4,8 - 7,5 kabely kruhového průřezu 3 x 0,75 mm²	22

16 64

Odizolovací nástroj

pro kabely plochého a kruhového průřezu

16 64 125 SB

- pro ploché kabely do šířky 12 mm
- i k odizolování všech běžných kabelů kruhového průřezu a kabelů pro vlhké prostory s Ø 4,0 až 13,0 mm (např. kabel NYM 3 x 1,5 mm² až 5 x 2,5 mm²)
- nástroj pro odizolování pro průřezy 0,8 / 1,5 / 2,5 mm² (AWG 20 / 16 / 14)
- pro práci v omezených a těžko přístupných pracovních prostorách
- také pro použití v krabicových odbočnicích a skříňkách rozdělovače
- těleso: plast, vyztužen sklolaminátem

Č. výr.	EAN 4003773-	↔ mm		Hodnoty odizolování Ø mm	Typy kabelů	⚖ g
16 64 125 SB	076933	125		4,0 - 13,0	plochý kabel 12 mm / kabel s kruhovým průřezem Ø 4-13 mm	48

16 65

Odizolovací nástroj na datové kabely

16 65 125 SB

- k odizolování datových kabelů UTP a STP s Ø 4,5 až 10,0 mm
- nástroj pro odizolování pro průřezy 0,2 / 0,3 / 0,8 / 1,5 / 2,5 / 4 mm²
- dvoudílný otevírací nástroj pro odizolování
- s otevírací pružinou a blokovací západkou
- aretace v uzavřené poloze
- těleso: plast, vyztužen optickými vlákny
- čepele: speciální nástrojová ocel, kalená v oleji, s potahem TiN

Č. výr.	EAN 4003773-	↔ mm		Hodnoty odizolování Ø mm	Hodnoty odizolování mm²	Typy kabelů	⚖ g
16 65 125 SB	043157	125		4,5 - 10,0	0,2 - 4	CAT 5, CAT 6, CAT 7, Twisted-Pair (UTP/STP)	50

16 8

Univerzální odizolovací nástroje

16 80 125 SB

16 85 125 SB

- vhodné k odstraňování plášťů a odizolování všech běžných kabelů kruhového průřezu a kabelů do vlhkého prostředí od Ø 8,0 do 13,0 mm (např. kabel NYM 3 x 1,5 mm² do 5 x 2,5 mm²)
- také pro použití v krabicových odbočnicích a skříňkách rozdělovače
- dvoudílný otevírací nástroj pro odizolování
- s otevírací pružinou a blokovací západkou
- aretace v uzavřené poloze
- těleso: plast, vyztužen optickými vlákny

16 85 125 SB
doplňkový nůž pro podélné řezy; vnitřní vysunovatelný nůž; nástroj pro odizolování pro průřezy 0,2 / 0,3 / 0,8 / 1,5 / 2,5 / 4 mm²; s integrovaným kabelovým vedením pro podélný řez. Pevné izolace (např. bez halogenu) tak lze lépe odizolovat

Č. výr.	EAN 4003773-	↔ mm		Hodnoty odizolování Ø mm	Typy kabelů	⚖ g
16 80 125 SB	040828	125		8,0 - 13,0	kabel kruhového průřezu, např.: 3 x 1,5 mm² do 5 x 2,5 mm²	71
16 85 125 SB	060444	125		8,0 - 13,0	kabel kruhového průřezu, např.: 3 x 1,5 mm² do 5 x 2,5 mm²	67

16 90

Univerzální odizolovací nástroj

pro domovní a průmyslové kabely

16 90 130 SB

- vhodné k odstraňování plášťů a odizolování všech běžných kabelů kruhového průřezu a kabelů do vlhkého prostředí od Ø 8,0 do 13,0 mm (např. kabel NYM 3 x 1,5 mm² do 5 x 2,5 mm²)
- hodí se zejména pro větší průřezy a těžce zpracovatelné izolační materiály
- není nutné nastavení čepelí na hloubku řezu
- odizolovací zařízení pro vodiče a lanka 1,5 mm² a 2,5mm²
- oboustranný podélný doraz (ideální pro praváky a leváky)
- upevňovací zařízení na konci rukojeti (pojistka proti upadnutí)
- pro práci v omezených a těžko přístupných pracovních prostorách
- také pro použití v krabicových odbočnicích a skříňkách rozdělovače
- těleso: plast, vyztužen sklolaminátem

Č. výr.	EAN 4003773-	↔ mm		Hodnoty odizolování Ø mm	Typy kabelů	⚖ g
16 90 130 SB	076940	130		8,0 - 13,0	kabel kruhového průřezu, např.: 3 x 1,5 mm² do 5 x 2,5 mm²	47

TVAROVÁNÍ UŠLECHTILÉHO LESKU

Lesklý kov a třpytivé drahokamy – pod zkušenýma rukama zlatníka se již po tisíciletí mění v úžasná umělecká díla. Ve špercích se snoubí umělecká inspirace a řemeslná zručnost, které nám opakovaně přinášejí potěšení. Proměnu z ušlechtilého materiálu na smyslné umění zvládne nářadí. Ploché kleště KNIPEX pomáhají zlatníkovi dát cennému kovu správný tvar – pro dílo, jehož vyzařovací schopnost přetrvá po věky.

Kleště pro uchopení, Samosvorné kleště

Ploché kleště 50
Kleště s kulatými čelistmi 51
Montážní kleště 52
Kleště na telefonní spoje 53
Kleště pro uchopení (jehlové kleště) 53
Kleště typu Langback 54
Kleště pro nastavování 55
Ploché kleště 55
Úchopné kleště pro jemnou mechaniku 56
Kleště pro mechaniky 57

Univerzální samosvorné kleště 58
Samosvorné kleště 58
Samosvorné kleště s pákovým mechanizmem pro svařování 59

Ať už se jedná o ušlechtilý materiál nebo masivní elektrické vodiče – ploché kleště KNIPEX se používají všude tam, kde je zapotřebí bezpečné nebo silné ohýbání a uchopování šetrné k použitému materiálu.

20

Ploché kleště

DIN ISO 5745

- ploché, krátké, široké čelisti
- plochy čelistí ozubené
- chromvanadová elektroocel, kovaná, kalená v oleji

20 01 160

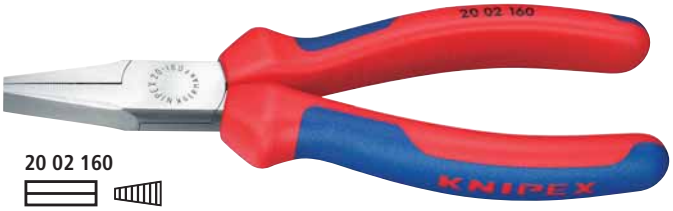

20 02 160

20 05 160

20 06 160
1000 V

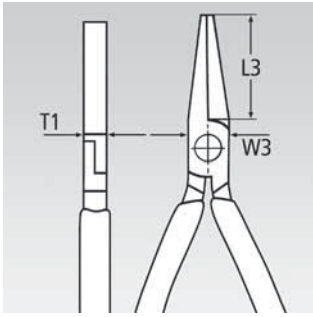

Č. výr.	EAN 4003773-	↔ mm		Kleště	Hlava	Rukojeti	Rozměry L3 mm	W3 mm	T1 mm	⚖ g
20 01 125	014447	125		fosfátováno atramentolem na černo	leštěno	potaženo plastem	27,0	14,5	8,0	75
20 01 140	014454	140					28,0	15,5	9,5	107
20 01 160	015017	160					30,0	17,0	9,5	144
20 01 180	015666	180					35,0	19,0	10,0	188
20 02 140	043386	140		fosfátováno atramentolem na černo	leštěno	s vícesložkovými návleky	28,0	15,5	9,5	137
20 02 160	035008	160					30,0	17,0	9,5	172
20 05 140	042464	140		chromované		s vícesložkovými návleky	28,0	15,5	9,5	136
20 05 160	042457	160					30,0	17,0	9,5	176
20 06 160	033783	160	1000 V	chromované		izolované vícesložkovými návleky, certifikace VDE	30,0	17,0	9,5	176

22

Kleště s kulatými čelistmi

DIN ISO 5745

- k ohýbání drátěných ok
- kulaté, krátké čelisti; jemně vybroušené
- chromvanadová elektroocel, kovaná, kalená v oleji

22 01 160

22 02 160

22 05 160

22 06 160

1000 V

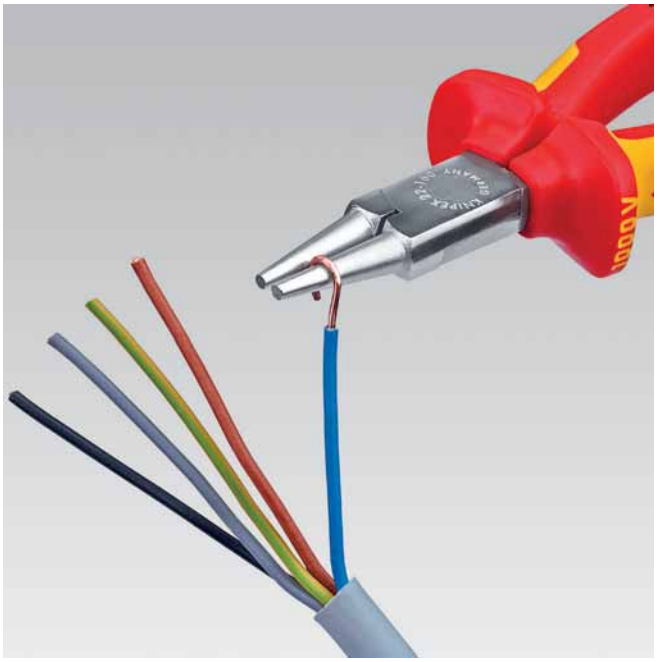

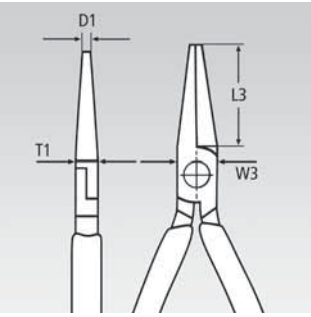

Č. výr.	EAN 4003773-	↔ mm		Kleště	Hlava	Rukojeti	Rozměry L3 mm	W3 mm	D1 mm	T1 mm	⚖ g
22 01 125	014461	125		fosfátováno atramentolem na černo	leštěno	potaženo plastem	27,0	14,5	2,0	8,0	75
22 01 140	013013	140					28,0	16,5	2,5	9,5	100
22 01 160	015024	160					30,0	18,0	3,0	9,5	140
22 02 140	043430	140		fosfátováno atramentolem na černo	leštěno	s vícesložkovými návleky	28,0	16,5	2,5	9,5	129
22 02 160	023173	160					30,0	18,0	3,0	9,5	170
22 05 140	042891	140		chromované		s vícesložkovými návleky	28,0	16,5	2,5	9,5	127
22 05 160	077275	160					30,0	18,0	3,0	9,5	169
22 06 160	033790	160	1000 V	chromované		izolované vícesložkovými návleky, certifikace VDE	30,0	18,0	3,0	9,5	175

28

Montážní kleště

DIN ISO 5743

- obzvláště dobře se hodí pro uchopování, nastavování a montáže, kde je zapotřebí větší síla při sevření
- plochy čelistí ozubené
- speciální nástrojová ocel ve zvláštní jakosti, kovaná, kalená v oleji

28 01 200

28 21 200

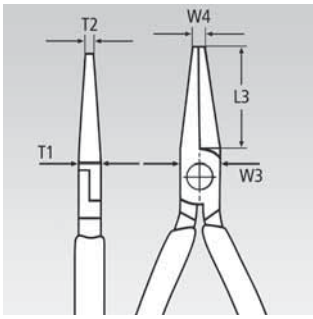

Č. výr.	EAN 4003773-	↔ mm		Kleště	Hlava	Rukojeti	Rozměry L3 mm	W3 mm	T1 mm	W4 mm	T2 mm	⚖ g
28 01 200	044468	200		fosfátováno atramentolem na černo	leštěno	potaženo plastem	33,0	13,5	10,5	4,0	10,5	197
28 21 200	028246	200		fosfátováno atramentolem na černo	leštěno	potaženo plastem	34,0	13,5	10,5	3,0	3,0	187

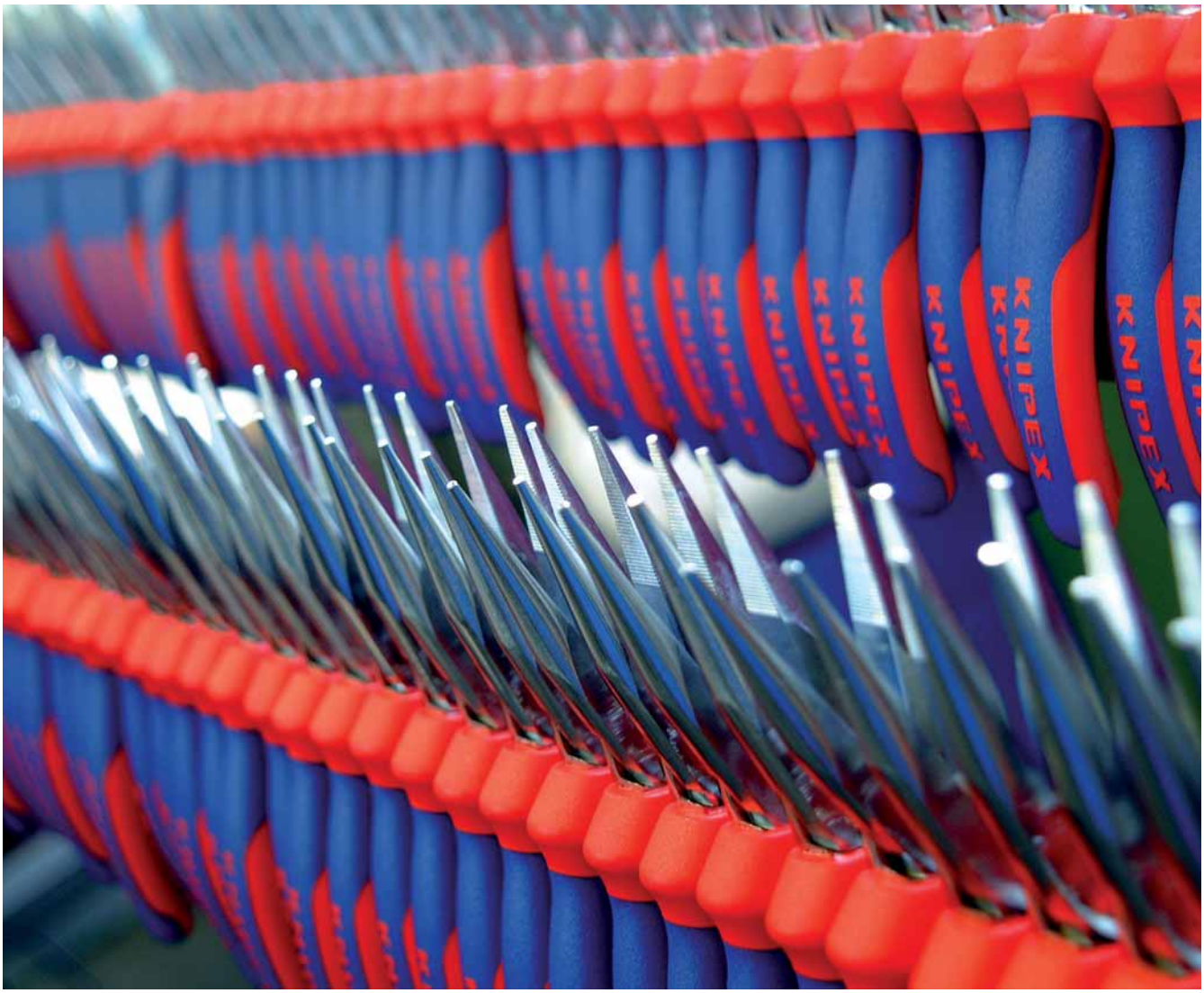

29

Kleště na telefonní spoje

DIN ISO 5745

29 11 160

29 25 160

- plochy čelistí s křížovým ozubením
- chromvanadová elektroocel, kovaná, kalená v oleji

29 21 160 / 29 25 160
obzvláště štíhlé jemné hroty; používat také jako kleště s hroty pro letování

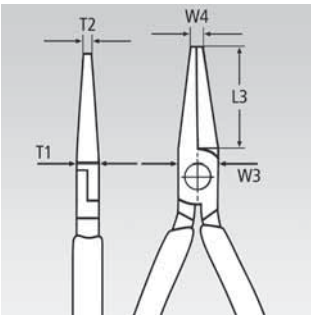

Č. výr.	EAN 4003773-	↔ mm		Kleště	Hlava	Rukojeti	Rozměry L3 mm	W3 mm	T1 mm	W4 mm	T2 mm	⚖ g
29 11 160	016175	160		fosfátováno atramentolem na černo	leštěno	potaženo plastem	55,0	14,0	8,0	2,5	8,5	103
29 21 160	043454	160		fosfátováno atramentolem na černo	leštěno	potaženo plastem	54,0	14,0	9,0	2,0	2,0	112
29 25 160	043478	160		chromované		s vícesložkovými návleky	54,0	14,0	9,0	2,0	2,0	139

31

Kleště pro uchopení (jehlové kleště)

DIN ISO 5743

- precizní kleště pro nejjemnější montážní, ohýbací a nastavovací práce
- s obzvláště dlouhými čelistmi: délka čelistí 55,0 mm
- hladce broušené plochy čelistí
- pečlivě odstraněné otřepy na hranách
- chromvanadová elektroocel, kovaná, kalená v oleji

31 11 160

31 25 160
∡45°

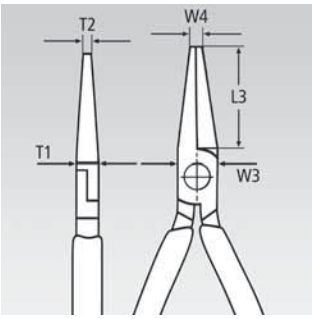

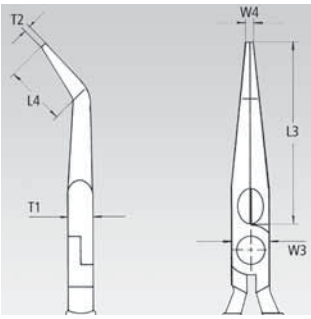

Č. výr.	EAN 4003773-	↔ mm		Kleště	Hlava	Rukojeti	Rozměry L3 mm	L4 mm	W3 mm	T1 mm	W4 mm	T2 mm	⚖ g
31 11 160	044475	160		fosfátováno atramentolem na černo	leštěno	potaženo plastem	55,0		16,0	7,5	2,0	2,5	100
31 15 160	016465	160		chromované		s vícesložkovými návleky	55,0		16,0	7,5	2,0	2,5	124
31 21 160	046790	160	∡45°	fosfátováno atramentolem na černo	leštěno	potaženo plastem	55,0	27,0	16,0	7,5	2,0	2,5	97
31 25 160	016489	160	∡45°	chromované		s vícesložkovými návleky	55,0	27,0	16,0	7,5	2,0	2,5	123

30

Kleštì typu Langback (s prodlouženými čelistmi)

DIN ISO 5745

- vysoce zatížitelné úchopové kleště odolné proti opotřebení
- různé tvary čelistí
- chromvanadová elektroocel, kovaná, kalená v oleji

30 11 160

Tvar 1
plochy čelistí ozubené; dlouhé ploché čelisti

Tvar 2
plochy čelistí ozubené; dlouhé půlkulaté čelisti

Tvar 3
dlouhé kulaté čelisti; plochy čelistí hladce broušené

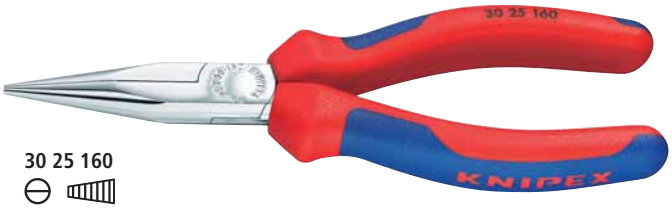

30 25 160

30 36 160
1000 V

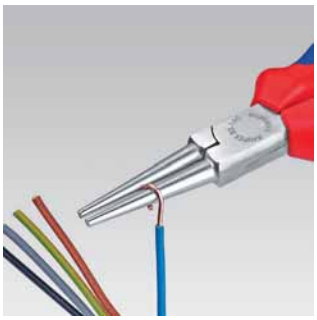

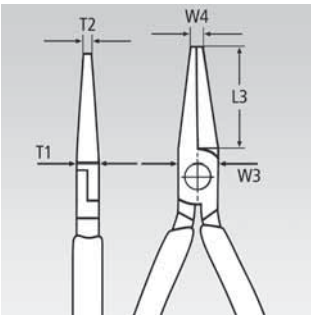

Č. výr.	EAN 4003773-	↔ mm		Tvar	Kleště	Hlava	Rukojeti	Rozměry L3 mm	W3 mm	T1 mm	W4 mm	T2 mm	⚖ g
30 11 140	033936	140		1	fosfátováno atramentolem na černo	leštěno	potaženo plastem	42,0	15,0	8,0	2,5	4,0	86
30 11 160	023128	160						46,5	16,5	9,5	3,0	5,0	121
30 11 190	013051	190						50,0	18,5	9,5	3,0	7,0	140
30 13 140	016298	140		1	chromované		potaženo plastem	42,0	15,0	8,0	2,5	4,0	87
30 13 160	043485	160						46,5	16,5	9,5	3,0	5,0	118
30 15 140	042914	140		1	chromované		s vícesložkovými návleky	42,0	15,0	8,0	2,5	4,0	106
30 15 160	035046	160						46,5	16,5	9,5	3,0	5,0	149
30 15 190	001881	190						50,0	18,5	8,0	3,0	7,0	171
30 16 160	001904	160	1000 V	1	chromované		izolované vícesložkovými návleky, certifikace VDE	46,5	16,5	9,5	3,0	5,0	150
30 21 140	042433	140		2	fosfátováno atramentolem na černo	leštěno	potaženo plastem	42,0	15,0	8,0	2,5	2,0	95
30 21 160	035053	160						50,0	16,5	9,5	3,0	2,5	121
30 21 190	016366	190						50,0	18,5	8,0	3,0	2,4	135
30 23 140	016373	140		2	chromované		potaženo plastem	42,0	15,0	8,0	2,5	2,0	95
30 25 140	001980	140		2	chromované		s vícesložkovými návleky	42,0	15,0	8,0	2,5	2,0	114
30 25 160	035060	160						50,0	16,5	9,5	3,0	2,5	151
30 25 190	043515	190						50,0	18,5	8,0	3,0	2,4	168
30 31 160	035077	160		3	fosfátováno atramentolem na černo	leštěno	potaženo plastem	41,0	16,5	9,5	5,0	2,5	110
30 33 160	043539	160		3	chromované		potaženo plastem	41,0	16,5	9,5	5,0	2,5	111
30 35 140	043102	140		3	chromované		s vícesložkovými návleky	37,5	15,0	8,0	4,0	2,0	102
30 35 160	035084	160						41,0	16,5	9,5	5,0	2,5	138
30 36 160	002123	160	1000 V	3	chromované		izolované vícesložkovými návleky, certifikace VDE	41,0	16,5	9,5	5,0	2,5	141

32 Kleště pro nastavování

DIN 5235

32 11 135

32 21 135

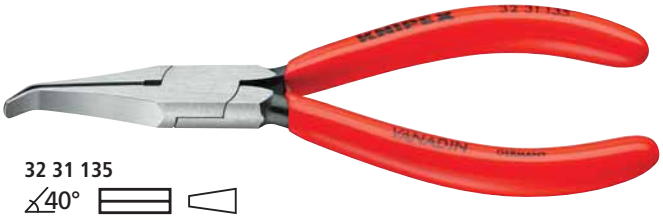

32 31 135
∡40°

- k uchopení součástek a drátů s malými průměry jakož i k ohýbání pružin kontaktů a relé
- leštěné plochy čelistí
- pečlivě odstraněné otřepy na hranách
- chromvanadová elektroocel, kovaná, kalená v oleji

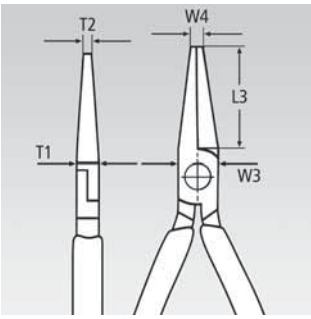

Č. výr.	EAN 4003773-	↔ mm		Kleště	Hlava	Rukojeti	Rozměry L3 mm	W3 mm	T1 mm	W4 mm	T2 mm	⚖ g
32 11 135	035091	135		fosfátováno atramentolem na černo	leštěno	potaženo plastem	34,0	12,5	7,0	1,4	1,5	73
32 21 135	043553	135					34,0	12,5	7,0	1,4	3,5	74
32 31 135	043560	135	∡40°				32,0	12,5	7,0	1,4	3,5	73

33 Ploché kleště

DIN ISO 5743

33 01 160

- 9,0 mm široké čelisti, jsou zploštěny až na 1,5 mm
- plochy čelistí hladké
- chromvanadová elektroocel, kovaná, kalená v oleji

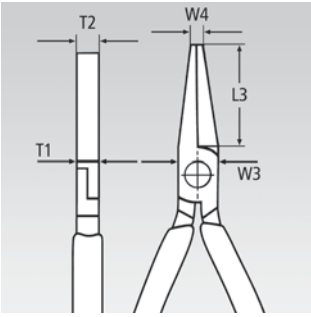

Č. výr.	EAN 4003773-	↔ mm		Kleště	Hlava	Rukojeti	Rozměry L3 mm	W3 mm	T1 mm	W4 mm	T2 mm	⚖ g
33 01 160	016663	160		fosfátováno atramentolem na černo	leštěno	potaženo plastem	55,0	15,0	7,5	3,0	9,0	103
33 03 160	016670	160		chromované		potaženo plastem	55,0	15,0	7,5	3,0	9,0	103

37

Kleště pro uchopení pro jemnou mechaniku

DIN ISO 9655

- precizní kleště pro nejjemnější montážní práce např. v elektronice a jemné mechanice
- k uchopení, přidržování a ohýbání a nastavování
- hroty precizně broušené
- plochy čelistí hladké
- pečlivě odstraněné otřepy na hranách
- průchozí čep kloubu
- chromvanadová elektroocel, kovaná, kalená v oleji

37 11 125

37 21 125

37 31 125

37 41 125

Tvar 1
ploché široké čelisti

Tvar 2
ploché zašpičatělé čelisti

Tvar 3
půlkulaté čelisti

Tvar 4
kulaté zašpičatělé čelisti k ohýbání drátěných ok

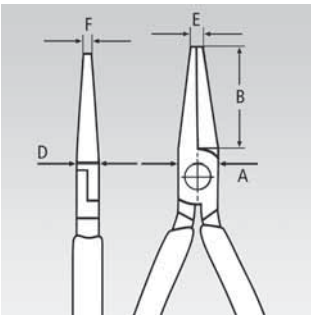

Č. výr.	EAN 4003773-	↔ mm		Tvar	Kleště	Hlava	Rukojeti	Rozměry B mm	A mm	D mm	E mm	F mm	⚖ g
37 11 125	014287	125		1	fosfátováno atramentolem na černo	leštěno	potaženo plastem	27,0	12,5	7,0	2,0	5,5	76
37 13 125	043638	125		1	chromované		potaženo plastem	27,0	12,5	7,0	2,0	5,5	71
37 21 125	035138	125		2	fosfátováno atramentolem na černo	leštěno	potaženo plastem	27,0	12,5	7,0	2,0	2,0	74
37 23 125	043645	125		2	chromované		potaženo plastem	27,0	12,5	7,0	2,0	2,0	72
37 31 125	035145	125		3	fosfátováno atramentolem na černo	leštěno	potaženo plastem	27,0	12,5	7,0	2,0	1,6	74
37 33 125	016960	125		3	chromované		potaženo plastem	27,0	12,0	7,0	2,0	1,6	78
37 41 125	035152	125		4	fosfátováno atramentolem na černo	leštěno	potaženo plastem	27,0	14,5	8,0	2,0	1,0	76
37 43 125	043652	125		4	chromované		potaženo plastem	27,0	14,5	8,0	2,0	1,0	76

38

Kleště pro mechaniky

DIN ISO 5745

- vysoká pevnost čelistí/hrotů kleští v ohybu
- plochy čelistí s křížovým ozubením
- vanadová elektroocel; kovaná, kalená v oleji

38 11 200

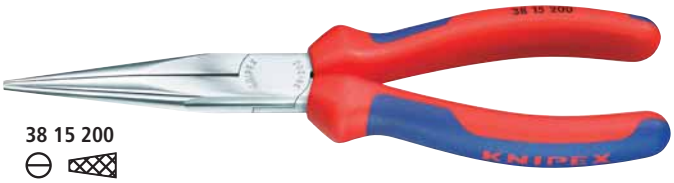

38 15 200

38 21 200
∡40°

38 31 200

38 71 200
půlkulaté čelisti zahnuté v úhlu 70° k vytahování závlaček. Pro práci na špatně přístupných místech

38 91 200 / 38 95 200
půlkulaté, dlouhé čelisti zahnuté v úhlu 45°, také k uchopení konektorů pro zapalovací svíčky a součástek kruhového průřezu (kleště pro lisování konektorů zapalovacích svíček)

38 41 190

38 71 200
∡70°

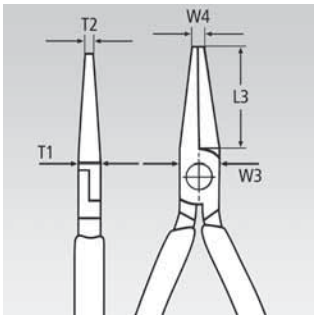

38 91 200
∡45°

Č. výr.	EAN 4003773-	↔ mm		Kleště	Hlava	Rukojeti	Rozměry L3 mm	W3 mm	T1 mm	W4 mm	T2 mm	⚖ g
38 11 200	035169	200		fosfátováno atramentolem na černo	leštěno	potaženo plastem	73,0	17,5	9,5	3,0	2,5	179
38 15 200	039594	200		chromované		s vícesložkovými návleky	73,0	17,5	9,5	3,0	2,5	209
38 21 200	035176	200	∡40°	fosfátováno atramentolem na černo	leštěno	potaženo plastem	73,0	17,5	9,5	3,0	2,5	175
38 25 200	043669	200	∡40°	chromované		s vícesložkovými návleky	73,0	17,5	9,5	3,0	2,5	209
38 31 200	040712	200		fosfátováno atramentolem na černo	leštěno	potaženo plastem	73,0	17,5	9,5	3,0	2,5	176
38 35 200	017134	200		chromované		s vícesložkovými návleky	73,0	17,5	9,5	3,0	2,5	205
38 41 190	017141	190		fosfátováno atramentolem na černo	leštěno	potaženo plastem	50,0	18,0	8,0	2,0	8,0	139
38 45 190	043676	190		chromované		s vícesložkovými návleky	50,0	18,0	8,0	2,0	8,0	171
38 71 200	017202	200	∡70°	fosfátováno atramentolem na černo	leštěno	potaženo plastem	73,0	17,5	9,5	3,0	2,0	174
38 91 200	017219	200	∡45°	fosfátováno atramentolem na černo	leštěno	potaženo plastem	73,0	17,5	9,5		2,5	177
38 95 200	017233	200	∡45°	chromované		s vícesložkovými návleky	73,0	17,5	9,5		2,5	207

40

Univerzální samosvorné kleště s pákovým mechanizmem

40 04 250

- spolehlivě uchopí materiál kruhového průřezu, profilovaný a plochý materiál
- vysoce zatížitelné
- s nastavovacím šroubem a uvolňovací pákou
- obsluha jednou rukou
- vysoký upínací tlak díky převodu lomenou pákou
- těleso kleští: válcovaná ocel, vysoce pevná
- úchytné čelisti: chromvanadová elektroocel, kovaná

Č. výr.	EAN 4003773-	↔ mm		○ mm	□ mm	⬡ mm	⚖ g
40 04 180	022190	180		35	25	32	310
40 04 250	002710	250		35	30	32	521

41

Samosvorné kleště

- spolehlivě uchopí materiál kruhového průřezu, profilovaný a plochý materiál
- vysoce zatížitelné
- s nastavovacím šroubem a uvolňovací pákou
- obsluha jednou rukou
- vysoký upínací tlak díky převodu lomenou pákou
- těleso kleští: válcovaná ocel, vysoce pevná
- úchytné čelisti: chromvanadová elektroocel, kovaná

41 04 250

Tvar 0
čelisti na materiál kruhového průřezu, s čelistí pro stříhání drátů

41 14 250

Tvar 1
čelisti s dvojitým prizmatem pro materiál kruhového průřezu, profilovaný a plochý materiál

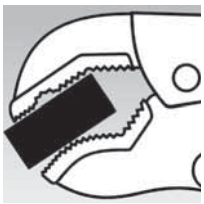

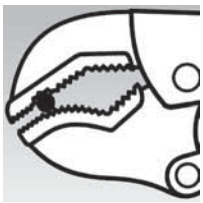

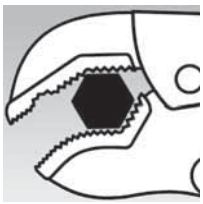

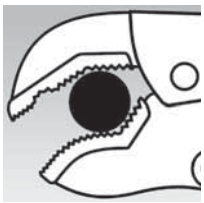

41 24 225

Tvar 2
rovné čelisti pro plochý materiál

41 34 165

Tvar 3
samosvorné kleště typu Langbeck, úzké dlouhé čelisti

Č. výr.	EAN 4003773-	↔ mm		Tvar	Kleště	○ mm	□ mm	⬡ mm	⚖ g
41 04 180	002741	180				30	20	30	363
41 04 250	002758	250		0	poniklováno	40	20	30	517
41 04 300	022183	300				65	30	34	923
41 14 250	023470	250		1	poniklováno	36	36	36	557
41 24 225	023487	225		2	poniklováno	25	16	30	504
41 34 165	047858	165		3	poniklováno	20	10	24	189

42

Samosvorné kleště s pákovým mechanizmem pro svařování

- ke svírání, upínání a držení různých profilů
- vysoce zatížitelné
- s nastavovacím šroubem a uvolňovací pákou
- obsluha jednou rukou
- vysoký upínací tlak díky převodu lomenou pákou
- těleso kleští: válcovaná ocel, vysoce pevná

42 14 280

42 14 280
čelisti pro uchopení z ocelolitiny; upíná sousední profilovaný nebo plochý materiál při svařování; také pro profily se stojínami až do výše 25 mm

42 24 280

42 24 280
čelisti pro uchopení z ocelolitiny; centrálně upíná sousední materiály kruhového průřezu nebo trubky při svařování

42 34 280

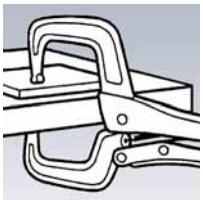

42 34 280
čelisti pro uchopení z chrom-vanadové oceli, kované v zápustce; upíná objemné součásti a profily s vysokými okraji až do 40 mm

Č. výr.	EAN 4003773-	↔ mm	Kleště	○ mm	□ mm	⚖ g
42 14 280	022206	280	poniklováno	30 - 65	50	917
42 24 280	022213	280	poniklováno	10 - 70		850
42 34 280	022220	280	poniklováno		90	692

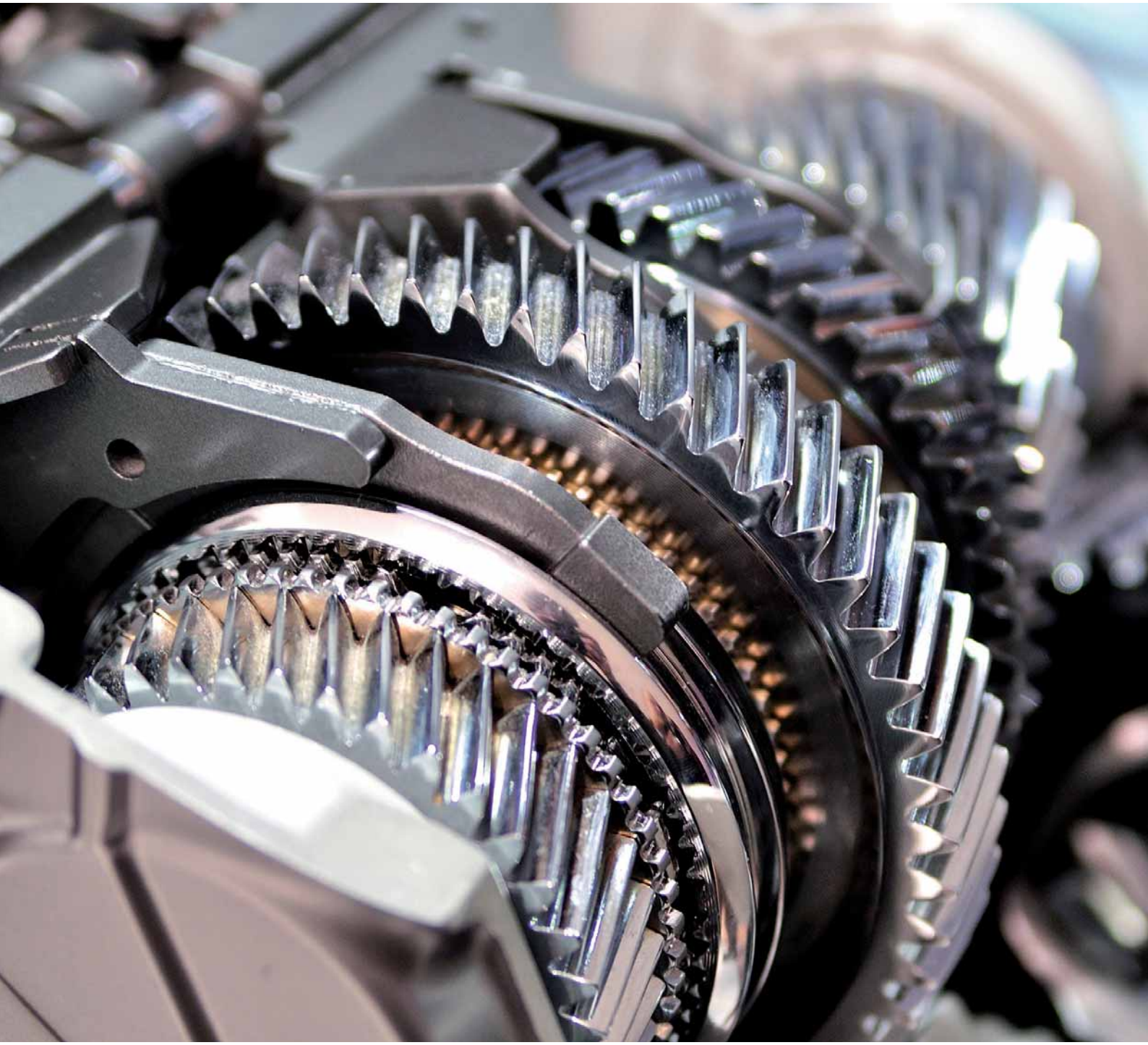

ŠPIČKOVÝ VÝKON POD KAPOTOU

Sportovní jízda, rychlé řazení a trvale vysoká rychlost s komfortem automatického řazení – převodovky s dvojitou spojkou to umožňují. Není tedy divu, že na ně sází stále větší počet výrobců automobilů. Podstatné jsou pro výkon a bezpečnost jejich převodovek silné pojistné kroužky, které fixují převodová kola na hřídeli převodovky. Jejich bezpečnou montáž usnadňují kleště na pojistné kroužky.

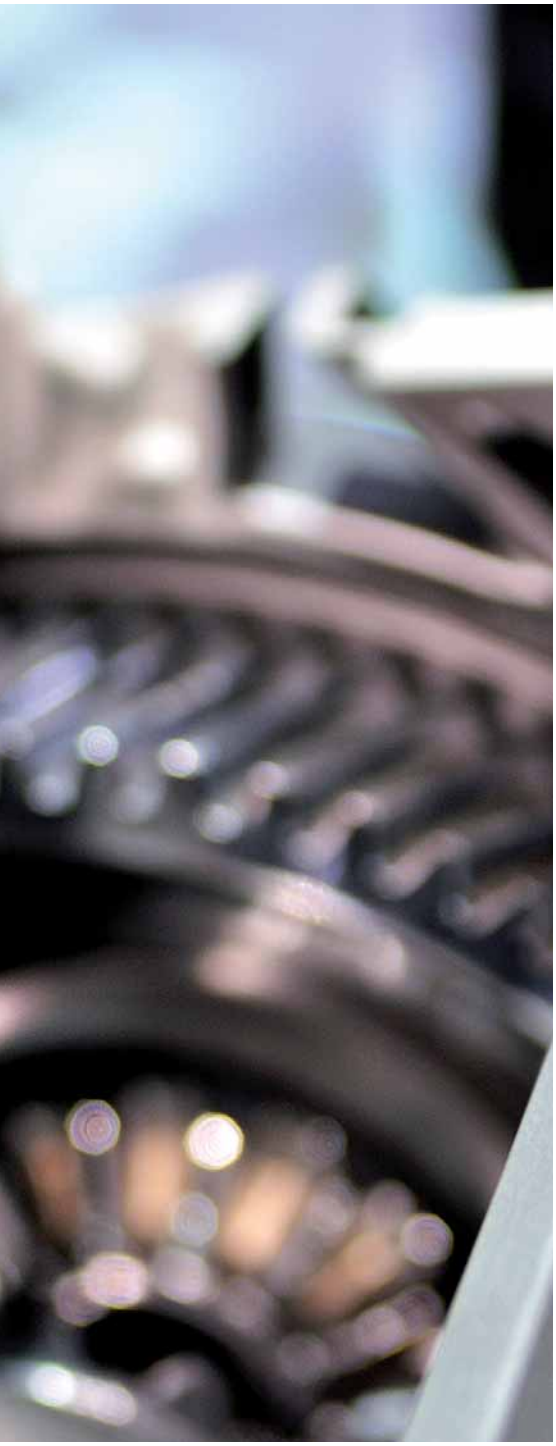

Kleště na pojistné kroužky

Kleště na pojistné kroužky pro vnitřní kroužky v otvorech 62
Kleště na pojistné kroužky pro vnější kroužky na hřídelích 63

Precizní kleště pro pojistné kroužky pro vnitřní kroužky v otvorech 64
Precizní kleště pro pojistné kroužky pro vnější kroužky na hřídelích. . . . 65

Kleště na pojistné kroužky na velké vnitřní kroužky do 400 mm 66
Kleště na pojistné kroužky na velké vnější kroužky do 400 mm 66

Nástroj na pojistné kroužky do 1.000 mm. 67

Montážní kleště pro rozpěrné kroužky na hřídelích. 68
Kleště na pojistné kroužky pro upínací kroužky na hřídelích. 68

Sady bezpečnostních kleští 69
Sady kleští na pojistné kroužky 69
Sada precizních kleští na pojistné kroužky 70

Pojistné kroužky se používají tam, kde musí být spolehnutí na techniku. Kleště KNIPEX na pojistné kroužky umožňují jejich bezpečnou montáž a demontáž.

44

Kleště na pojistné kroužky

pro vnitřní kroužky v otvorech

44 11 J2

44 21 J21
∠90°

44 31 J22
∠45°

- k montáži pojistných kroužků v otvorech od Ø 8 - 140 mm
- zesílené provedení, kované
- stabilní hroty zabraňující sesmeknutí
- těleso kleští a hroty: chromvanadová ušlechtilá ocel, kovaná, kalená v oleji

Tvar 1
DIN 5256 C; hroty rovné svorky

Tvar 2
DIN 5256 D; hroty svorky s úhlem 90°

Tvar 3
hroty vyhnuté do úhlu 45°

Sady kleští na pojistné kroužky viz strana 69

Č. výr.	EAN 4003773-	↔ mm		Tvar	Kleště	Hlava	Rukojeti	Kapacita pro průměr otvoru Ø mm	Hroty Ø mm	⚖ g
44 11 J0	040286	140						8 - 13	0,9	88
44 11 J1	022862	140						12 - 25	1,3	88
44 11 J2	022879	180		1	fosfátováno atramentolem na černo	leštěno	potaženo plastem	19 - 60	1,8	135
44 11 J3	033943	225						40 - 100	2,3	196
44 11 J4	042549	320						85 - 140	3,2	469
44 13 J0	048176	140						8 - 13	0,9	89
44 13 J1	042938	140						12 - 25	1,3	88
44 13 J2	042945	180		1	chromované		potaženo plastem	19 - 60	1,8	138
44 13 J3	042952	225						40 - 100	2,3	194
44 13 J4	017301	320						85 - 140	3,2	463
44 21 J01	040132	130						8 - 13	0,9	88
44 21 J11	022886	130						12 - 25	1,3	88
44 21 J21	022893	170	∠90°	2	fosfátováno atramentolem na černo	leštěno	potaženo plastem	19 - 60	1,8	139
44 21 J31	033769	215						40 - 100	2,3	196
44 21 J41	043683	300						85 - 140	3,2	462
44 23 J11	042969	130						12 - 25	1,3	89
44 23 J21	042976	170	∠90°	2	chromované		potaženo plastem	19 - 60	1,8	138
44 23 J31	042983	215						40 - 100	2,3	200
44 31 J02	066941	140						8 - 13	0,9	90
44 31 J12	066958	140						12 - 25	1,3	90
44 31 J22	066965	180	∠45°	3	fosfátováno atramentolem na černo	leštěno	potaženo plastem	19 - 60	1,8	140
44 31 J32	066972	225						40 - 100	2,3	195
44 31 J42	066989	310						85 - 140	3,2	465

46

Kleště na pojistné kroužky

pro vnější kroužky na hřídelích

- k montáži pojistných kroužků na hřídelích od Ø 3 - 140 mm
- zesílené provedení, kované
- stabilní hroty zabraňující sesmeknutí
- těleso kleští a hroty: chromvanadová ušlechtilá ocel, kovaná, kalená v oleji

46 11 A2

Tvar 1
DIN 5254 A; hroty rovné svorky

Tvar 2
DIN 5254 B; hroty svorky s úhlem 90°

Tvar 3
hroty vyhnuté do úhlu 45°

46 21 A21

46 31 A22

Sady kleští na pojistné kroužky viz strana 69

Č. výr.	EAN 4003773-	↔ mm		Tvar	Kleště	Hlava	Rukojeti	Kapacita pro průměr hřídele Ø mm	Hroty Ø mm	⚖ g
46 11 A0	033950	140						3 - 10	0,9	85
46 11 A1	022909	140						10 - 25	1,3	86
46 11 A2	022916	180		1	fosfátováno atramentolem na černo	leštěno	potaženo plastem	19 - 60	1,8	134
46 11 A3	033974	210						40 - 100	2,3	220
46 11 A4	042532	320						85 - 140	3,2	505
46 13 A0	017417	140						3 - 10	0,9	85
46 13 A1	042990	140		1	chromované		potaženo plastem	10 - 25	1,3	82
46 13 A2	043003	180						19 - 60	1,8	133
46 13 A3	043010	210						40 - 100	2,3	211
46 21 A01	033967	125						3 - 10	0,9	85
46 21 A11	023005	125						10 - 25	1,3	85
46 21 A21	022923	170	90°	2	fosfátováno atramentolem na černo	leštěno	potaženo plastem	19 - 60	1,8	132
46 21 A31	033981	200						40 - 100	2,3	219
46 21 A41	039365	300						85 - 140	3,2	510
46 23 A01	017509	125						3 - 10	0,9	84
46 23 A11	043027	125	90°	2	chromované		potaženo plastem	10 - 25	1,3	84
46 23 A21	043034	170						19 - 60	1,8	132
46 23 A31	043041	200						40 - 100	2,3	221
46 31 A02	066996	130						3 - 10	0,9	83
46 31 A12	067009	130						10 - 25	1,3	85
46 31 A22	067016	185	45°	3	fosfátováno atramentolem na černo	leštěno	potaženo plastem	19 - 60	1,8	133
46 31 A32	067023	210						40 - 100	2,3	213
46 31 A42	067030	310						85 - 140	3,2	511

Precizní kleště pro pojistné kroužky

pro vnitřní kroužky v otvorech

48 11 J2

48 21 J21
90°

Špičková kvalita
Snadná a bezpečná montáž: přesně lícující nasazené a nalisované hroty z vysoce zhuštěné pružinové oceli poskytují vysokou míru zabezpečení proti přetížení, např. při demontáži uvázlých těsnicích kroužků. Velké dosedací plochy a poloha hrotů znesnadňují odskočení kroužků.

S nasazenými hroty pro bezpečnou práci

Vysoce zatížitelné při nepřetržitém používání: až 10násobně delší životnost oproti standardním hrotům

- šroubovaný kloub: Přesný chod kleští bez vůle
- neklouzavý plastový potah rukojetí
- těleso kleští: chromvanadová elektroocel, kovaná, kalená v oleji
- použité hroty: pružinový ocelový drát, tažený

Sady kleští na pojistné kroužky viz strana 69

48 31 J1
se zajištěním proti přepnutí (nastavitelným pomocí dorazu)

Tvar 1
DIN 5256 C; hroty rovné svorky

Tvar 2
DIN 5256 D; hroty svorky s úhlem 90°

Tvar 3
DIN 5256 C; hroty rovné svorky; se zajištěním proti přepnutí (nastavitelným pomocí dorazu)

Přesnost a dlouhá životnost
Na hroty se používá vysoce zhuštěná pružinová ocel s povrchem bez rýh Díky tomu snesou hroty vyšší dynamickou i statickou zátěž. Hroty jsou při jednorázovém přetížení o 30 % stabilnější oproti běžným kleštím, současně umožňují lepší přístupnost při montáži. Při dynamickém zatížení vydrží hrot až 10krát déle! U přesných kleští na pojistné kroužky se hroty upevňují tvářením zastudena. Hroty jsou neztratitelné!

Štíhlý tvar hlavy

Stabilní nasazené hroty z vysoce legované pružinové oceli

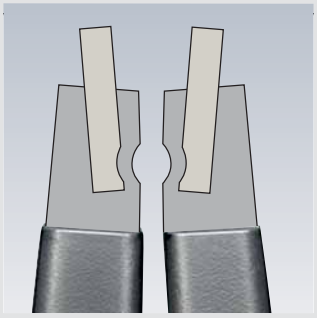

Hroty jsou zalisovány proti vytažení

Č. výr.	EAN 4003773-	↔ mm		Tvar	Kleště	Rukojeti	Kapacita pro průměr otvoru Ø mm	Hroty Ø mm	⚖ g
48 11 J0	048510	140					8 - 13	0,9	105
48 11 J1	048527	140					12 - 25	1,3	105
48 11 J2	048534	180		1	fosfátováno atramentolem na šedo	potaženy plastem který brání sklouzávání	19 - 60	1,8	175
48 11 J3	048541	225					40 - 100	2,3	266
48 11 J4	048558	320					85 - 140	3,2	580
48 21 J01	048619	130					8 - 13	0,9	105
48 21 J11	048633	130					12 - 25	1,3	105
48 21 J21	048640	165	90°	2	fosfátováno atramentolem na šedo	potaženy plastem který brání sklouzávání	19 - 60	1,8	175
48 21 J31	048657	210					40 - 100	2,3	265
48 21 J41	048664	305					85 - 140	3,2	576
48 31 J1	073864	140		3	fosfátováno atramentolem na šedo	potaženy plastem který brání sklouzávání	12 - 25	1,3	105
48 31 J2	073871	180					19 - 60	1,8	175

Precizní kleště pro pojistné kroužky

pro vnější kroužky na hřídelích

49 11 A2

49 31 A1
DIN 5254 A; rovné svorky

49 21 A21
90°

Tvar 2
DIN 5254 B; svorky s úhlem 90°

Kleště KNIPEX na pojistné kroužky s ochranou proti roztažnosti
Pro montáž pojistných kroužků v průmyslové sériové výrobě v souladu s normami. Právě výrobci citlivých konstrukčních součástí, které jsou důležité pro bezpečnost (jako např. brzdy nebo převodovky), kladou největší důraz na dodržování norem DIN 471 a 472. Zde je vyžadována montáž kroužků pomocí kleští s ochranou proti roztažnosti nebo s kuželem. Kleště KNIPEX na pojistné kroužky s ochranou proti roztažnosti splňují tento požadavek a kromě toho nabízejí vyšší životnost.

S nasazenými hroty pro bezpečnou práci

Vysoce zatížitelné při nepřetržitém používání: až 10násobně delší životnost oproti standardním hrotům

- velké opěrné plochy na hrotech: žádné překroucení kroužků, snadná montáž
- šroubovaný kloub: Přesný chod kleští bez vůle
- v kloubu je umístěné otevírací pružina, chráněná a neztratitelná
- neklouzavý plastový potah rukojetí
- těleso kleští: chromvanadová elektroocel, kovaná, kalená v oleji
- použité hroty: pružinový ocelový drát, tažený

49 31 A0
se zajištěním proti přepnutí (nastavitelným pomocí dorazu); nastavení inbusovým šroubem; ideální pro sériovou výrobu, protože je účinně zamezeno nadměrné roztažnosti kroužků

Tvar 3
DIN 5254 A; hroty rovné svorky

Tvar 4
DIN 5254 B; hroty svorky s úhlem 90°

Vnitřní pružina: chráněná poloha ve šroubovaném přesném kloubu. Žádné omezení při práci, žádné znečišťování nebo ztráta

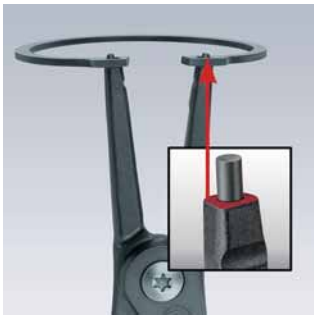

Precizní kleště na pojistné kroužky KNIPEX: žádné překroucení, snadná a rychlá montáž kroužku

Šroubovaný kloub: vysoká přesnost a optimální chod

Běžné kleště pro pojistné kroužky: možné zkroucení kroužku při montáži

Č. výr.	EAN 4003773-	↔ mm		Tvar	Kleště	Rukojeti	Kapacita pro průměr hřídele Ø mm	Hroty Ø mm	⚖ g
49 11 A0	048718	140					3 - 10	0,9	101
49 11 A1	048725	140					10 - 25	1,3	100
49 11 A2	048732	180		1	fosfátováno atramentolem na šedo	potaženy plastem který brání sklouzávání	19 - 60	1,8	170
49 11 A3	048749	225					40 - 100	2,3	270
49 11 A4	048756	320					85 - 140	3,2	599
49 21 A01	048817	130					3 - 10	0,9	100
49 21 A11	048824	130					10 - 25	1,3	102
49 21 A21	048831	165	90°	2	fosfátováno atramentolem na šedo	potaženy plastem který brání sklouzávání	19 - 60	1,8	169
49 21 A31	048848	210					40 - 100	2,3	272
49 21 A41	048855	305					85 - 140	3,2	601
49 31 A0	061748	140					3 - 10	0,9	103
49 31 A1	073895	140		3	fosfátováno atramentolem na šedo	potaženy plastem který brání sklouzávání	10 - 25	1,3	100
49 31 A2	073901	180					19 - 60	1,8	170
49 41 A01	061755	130	90°	4	fosfátováno atramentolem na šedo	potaženy plastem který brání sklouzávání	3 - 10	0,9	102

44

Kleště na pojistné kroužky

na velké vnitřní kroužky

- pro montáž pojistných kroužků v otvorech v rozmezí Ø 122 – 400 mm
- s uvolnitelným blokovacím mechanizmem
- s výměnnými hroty ze zušlechtěné oceli
- lakovány černou práškovou barvou
- těleso kleští: válcovaná ocel, vysoce pevná
- Hroty: speciální nástrojová ocel, kalená v oleji

Tvar 1
DIN 5256 C; hroty rovné svorky

Tvar 2
DIN 5256 D; hroty svorky s úhlem 90°

44 10 J6

Č. výr.	EAN 4003773-	↔ mm		Tvar	Kleště	Kapacita pro průměr otvoru Ø mm	Hroty Ø mm	⚖ g
44 10 J5	024910	570		1	lakováno černou práškovou barvou	122 - 300	3,5	1738
44 10 J6	024927	580				252 - 400	4,5	1755
44 20 J51	024958	590	90°	2	lakováno černou práškovou barvou	122 - 300	3,5	1803
44 20 J61	024965	600				252 - 400	4,5	1723

44 19 J5	024934	1 dvojice náhradních hrotů pro 44 10 J5
44 19 J6	024941	1 dvojice náhradních hrotů pro 44 10 J6
44 29 J51	024972	1 dvojice náhradních hrotů pro 44 20 J51
44 29 J61	024989	1 dvojice náhradních hrotů pro 44 20 J61

46

Kleště na pojistné kroužky

na velké vnější kroužky

- pro montáž pojistných kroužků na hřídeli v rozmezí Ø 122 – 400 mm
- s uvolnitelným blokovacím mechanizmem
- s výměnnými hroty ze zušlechtěné oceli
- lakovány černou práškovou barvou
- těleso kleští: válcovaná ocel, vysoce pevná
- Hroty: speciální nástrojová ocel, kalená v oleji

Tvar 1
DIN 5254 A; hroty rovné svorky

Tvar 2
DIN 5254 B; hroty svorky s úhlem 90°

46 10 A5

Č. výr.	EAN 4003773-	↔ mm		Tvar	Kleště	Kapacita pro průměr hřídele Ø mm	Hroty Ø mm	⚖ g
46 10 A5	024996	560		1	lakováno černou práškovou barvou	122 - 300	3,5	1773
46 10 A6	025009	570				252 - 400	4,5	1795
46 20 A51	025023	570	90°	2	lakováno černou práškovou barvou	122 - 300	3,5	1832
46 20 A61	025030	580				252 - 400	4,5	1826

46 19 A5	024316	1 dvojice náhradních hrotů pro 46 10 A5
46 19 A6	025016	1 dvojice náhradních hrotů pro 46 10 A6
46 29 A51	025047	1 dvojice náhradních hrotů pro 46 20 A51
46 29 A61	025054	1 dvojice náhradních hrotů pro 46 20 A61

46

Nástroj na pojistné kroužky

na vnitřní i vnější kroužky do vnější šířky 1.000 mm

- univerzálně použitelné pro velké pojistné kroužky jmenovité šířky 400 – 1.000 mm
- bezpečné otevírání a zavírání kroužků a přidržování přesným samosvorným vřetenovým pohonem
- montáž nebo demontáž pojistných kroužků v jednom pracovním kroku
- spolehlivé uchopení kroužku krátkými, přímými úchyty
- výměnné hroty o Ø 6 mm a 9 mm, pro nejrůznější průměry
- ovládání volitelně vnitřním šestihranem, řehtačkovým klíčem nebo akumulátorovým šroubovákem
- oblast použití všude tam, kde se velkými hřídelemi a ložisky musí přenášet velké síly a točivé momenty, např. větrné elektrárny, přílivové elektrárny, montáž generátorů, vodní elektrárny, těžké strojírenství (válcovací linky, lisy), loděnice, letectví a kosmonautika
- nářadí v plastovém kufříku s pěnovou vložkou
- materiál pracovních hrotů: chrom-vanadová elektroocel

46 10 100

Ruční ovládání

Strojní ovládán

Výměnné nástavce pro vnitřní a vnější kroužky

Č. výr.	EAN 4003773-		Kapacita pro průměr otvoru Ø mm	Kapacita pro průměr hřídele Ø mm	⚖ g
46 10 100	075417		400 - 1000	400 - 1000	2200

45

Montážní kleště

pro rozpěrné kroužky na hřídelích

DIN ISO 5743

- k montáži pojistných kroužků bez montážních otvorů
- pro pojistky na hřídelích
- s otevírací pružinou
- chromvanadová elektroocel, kovaná, kalená v oleji

45 10 170

45 21 200

45 10 170

45 21 200

45 21 200

45 10 170
pro pojistné kroužky bez montážních otvorů s minimální mezerou mezi konci sevřeného kroužku 3,6 mm

45 21 200
zahnuté čelisti s centrováním; Pro pojistné kroužky bez montážních otvorů podle normy od Ø 12,0 mm, např. u pojistek kloubových hřídelí na převodovce motorového vozidla.; minimální mezera mezi konci sevřeného kroužku 2,2 mm

Č. výr.	EAN 4003773-	↔ mm		Kleště	Rukojeti	⚖ g
45 10 170	017370	170		brunýrované		156
45 21 200	031208	200	∡30°	brunýrované	potaženo plastem	186

46

Kleště na pojistné kroužky

pro upínací kroužky na hřídelích

DIN ISO 5743

- k montáži podkovovitých pojistných kroužků na hřídelích od Ø 1,5 - 30 mm
- s otevírací pružinou
- zesílené provedení, kované
- stabilní hroty zabraňující sesmeknutí
- těleso kleští a hroty: chromvanadová ušlechtilá ocel, kovaná, kalená v oleji

46 11 G0

46 11 G2

46 11 G0
pro kroužky Ø 1,5 - 4,0 mm, s nastavitelným omezovacím šroubem jako ochrana proti nadměrnému rozepření

Č. výr.	EAN 4003773-	↔ mm		Kleště	Hlava	Rukojeti	Kapacita pro průměr hřídele Ø mm	Hroty Ø mm	⚖ g
46 11 G0	047896	140		fosfátováno atramentolem na černo	leštěno	potaženo plastem	1,5 - 4,0	0,9	87
46 11 G1	031062	140		fosfátováno atramentolem na černo	leštěno	potaženo plastem	4,0 - 7,0	1,3	85
46 11 G2	031079	140					5,0 - 13,0	1,8	85
46 11 G3	031086	140					14,0 - 18,0	2,3	86
46 11 G4	031093	180					20,0 - 30,0	3,2	134

00 19

Sady kleští na pojistné kroužky

4-dílná

- svinovací taška z odolné polyesterové tkaniny
- s praktickým nastavitelným rychlouzávěrem

00 19 56

00 19 57

00 19 56
čtvery běžné kleště na pojistné kroužky pro vnitřní i vnější kroužky

00 19 57
čtyři běžné precizní kleště na pojistné kroužky pro maximální požadavky

Č. výr.	EAN 4003773-				Tvar	Kapacita Ø mm	Hroty Ø mm	Počet	g
00 19 56	030973		Sada kleští na pojistné kroužky 4-dílná						670
			44 11 J2	Kleště na pojistné kroužky, pro vnitřní kroužky v otvorech	rovné hroty	19 - 60	1,8	1	
		90°	44 21 J21		zahnuté hroty	19 - 60	1,8	1	
			46 11 A2	Kleště na pojistné kroužky, pro vnější kroužky na hřídelích	rovné hroty	19 - 60	1,8	1	
		90°	46 21 A21		zahnuté hroty	19 - 60	1,8	1	
00 19 57	050056		Sada precizních kleští na pojistné kroužky 4-dílná						665
			48 11 J1	Precizní kleště na pojistné kroužky, pro vnitřní kroužky v otvorech	rovné hroty	12 - 25	1,3	1	
			48 11 J2			19 - 60	1,8	1	
			49 11 A1	Precizní kleště na pojistné kroužky, pro vnější kroužky na hřídelích		10 - 25	1,3	1	
			49 11 A2			19 - 60	1,8	1	

00 20

Sada kleští

v pěnové vložce

- v pěnové vložce pro pracovní stůl a dílenský vozík
- k přehlednému uchovávání nářadí
- přesná vybrání pro uložení kleští
- rozměry pěnové vložky (Š x V x H): 335 x 33 x 165 mm
- materiál: Dvoubarevná pěnová hmota s uzavřenými póry

00 20 01 V02
šestery precizní kleště na pojistné kroužky v pěnové vložce

Č. výr.	EAN 4003773-				Kapacita Ø mm	Hroty Ø mm	Počet	g
00 20 01 V02	069652	Sada kleští - šestery precizní kleště na pojistné kroužky v pěnové vložce						915
			48 11 J1	Precizní kleště na pojistné kroužky, pro vnitřní kroužky v otvorech	12 - 25	1,3	1	
			48 11 J2		19 - 60	1,8	1	
		90°	48 21 J21		19 - 60	1,8	1	
			49 11 A1	Precizní kleště na pojistné kroužky, pro vnější kroužky na hřídelích	10 - 25	1,3	1	
			49 11 A2		19 - 60	1,8	1	
		90°	49 21 A21		19 - 60	1,8	1	

00 20

Sady precizních kleští na pojistné kroužky

- atraktivní prodejní balení s děrováním pro samoobslužný prodej
- osazen čtyřmi běžnými precizními kleštěmi pro pojistné kroužky pro nejvyšší požadavky
- stabilní plastový obal; vhodný také k dalšímu uložení kleští

00 20 03 SB

00 20 04 SB

Č. výr.	EAN 4003773-				Tvar	Kapacita Ø mm	Hroty Ø mm	Počet	g
00 20 03 SB	050100		Sada precizních kleští na pojistné kroužky						685
			48 11 J1	Precizní kleště na pojistné kroužky, pro vnitřní kroužky v otvorech	rovné hroty	12 - 25	1,3	1	
			48 11 J2			19 - 60	1,8	1	
			49 11 A1	Precizní kleště na pojistné kroužky, pro vnější kroužky na hřídelích		10 - 25	1,3	1	
			49 11 A2			19 - 60	1,8	1	
00 20 04 SB	062417		Sada precizních kleští na pojistné kroužky						1275
			48 11 J1	Precizní kleště na pojistné kroužky, pro vnitřní kroužky v otvorech	rovné hroty	12 - 25	1,3	1	
			48 11 J2			19 - 60	1,8	1	
			49 11 A1	Precizní kleště na pojistné kroužky, pro vnější kroužky na hřídelích		10 - 25	1,3	1	
			49 11 A2			19 - 60	1,8	1	
		90°	48 21 J11	Precizní kleště na pojistné kroužky, pro vnitřní kroužky v otvorech	zahnuté hroty	12 - 25	1,3	1	
			48 21 J21			19 - 60	1,8	1	
		90°	49 21 A11	Precizní kleště na pojistné kroužky, pro vnější kroužky na hřídelích		12 - 25	1,3	1	
			49 21 A21			19 - 60	1,8	1	

00 21

Sada precizních kleští na pojistné kroužky

- vysoce kvalitní plastový kufřík odolný proti nárazu
- osazen čtyřmi běžnými precizními kleštěmi pro pojistné kroužky pro nejvyšší požadavky
- přesná vybrání pro uložení kleští
- k přehlednému uchovávání nářadí
- rozměry, vnější (Š x V x H): 260 x 80 x 210 mm

00 21 25

Č. výr.	EAN 4003773-				Tvar	Kapacita Ø mm	Hroty Ø mm	Počet	g
00 21 25	050131		Sada precizních kleští na pojistné kroužky						685
			48 11 J1	Precizní kleště na pojistné kroužky, pro vnitřní kroužky v otvorech	rovné hroty	12 - 25	1,3	1	
			48 11 J2			19 - 60	1,8	1	
			49 11 A1	Precizní kleště na pojistné kroužky, pro vnější kroužky na hřídelích		10 - 25	1,3	1	
			49 11 A2			19 - 60	1,8	1	
		90°	48 21 J11	Precizní kleště na pojistné kroužky, pro vnitřní kroužky v otvorech	zahnuté hroty	12 - 25	1,3	1	
			48 21 J21			19 - 60	1,8	1	
		90°	49 21 A11	Precizní kleště na pojistné kroužky, pro vnější kroužky na hřídelích		10 - 25	1,3	1	
			49 21 A21			19 - 60	1,8	1	

Sady kleští na pojistné kroužky

- atraktivní prodejní balení s děrováním pro samoobslužný prodej
- vybaveno běžnými kleštěmi na pojistné kroužky pro vnitřní i vnější kroužky
- stabilní plastový obal; vhodný také k dalšímu uložení kleští

00 20 03 V02

00 20 04 V01

Č. výr.	EAN 4003773-				Tvar	Kapacita Ø mm	Hroty Ø mm	Počet	⚖ g
00 20 03 V02	077640		Sada kleští na pojistné kroužky						580
			44 11 J1	Kleště na pojistné kroužky, pro vnitřní kroužky v otvorech	rovné hroty	12 - 25	1,3	1	
			44 11 J2			19 - 60	1,8	1	
			46 11 A1	Kleště na pojistné kroužky, pro vnější kroužky na hřídelích		10 - 25	1,3	1	
			46 11 A2			19 - 60	1,8	1	
00 20 04 V01	077633		Sada kleští na pojistné kroužky						1060
			44 11 J1	Bezpečnostní kleště, pro vnitřní kroužky v otvorech	rovné hroty	12 - 25	1,3	1	
			44 11 J2			19 - 60	1,8	1	
			46 11 A1	Bezpečnostní kleště, pro vnější kroužky na hřídelích		10 - 25	1,3	1	
			46 11 A2			19 - 60	1,8	1	
		∠90°	44 21 J11	Bezpečnostní kleště, pro vnitřní kroužky v otvorech	zahnuté hroty	12 - 25	1,3	1	
			44 21 J21			19 - 60	1,8	1	
		∠90°	46 21 A11	Bezpečnostní kleště, pro vnější kroužky na hřídelích		10 - 25	1,3	1	
			46 21 A21			19 - 60	1,8	1	

SNY, KTERÉ ROSTOU DO NEBE

Vyšší, větší, odvážnější – tato toužebná přání vždy posouvala architekturu dopředu. Dnes se ze snů stávají pozoruhodné stavby, které uskutečňují umělecké vize a prověřují technické možnosti. Čím výše se budovy vypínají do mraků, tím silnějšímu zatížení musejí odolávat. Uvnitř jejich betonových prvků se proto používají výztuže, které poskytují stabilitu a flexibilitu. Armovací kleště od společnosti KNIPEX se používají na celém světě tehdy, když je třeba realizovat mimořádné projekty.

Štípací kleště, Armovací kleště

Štípací kleště 74
Kladivové kleště 74
Podkovářské kleště (odtrhávací kleště na karoserie) 75
Hrnčířské kleště (kleště na štípání keramiky) 75

Čelní štípací kleště. 75

Armovací kleště (kleště na rabicové pletivo nebo pletivo) 76
Silové armovací kleště 77

Armování je ruční práce – všude na světě, v nejrůznějších budovách. Armovací kleště KNIPEX nabízejí stavařům výkonné, ergonomické řešení pro jejich výrobu.

50

Štípací kleště

DIN ISO 9243

50 00 210

50 01 225

- pro nejvyšší namáhání
- u řemeslníků obzvláště oblíbené díky precíznímu zpracování
- vysoká odolnost proti opotřebení a vyvážené rozložení hmotnosti
- břity dodatečně tvrzené, tvrdost střihu asi 60 HRC
- speciální nástrojová ocel, kovaná, kalená v oleji

Č. výr.	EAN 4003773-	↔ mm		Kleště	Hlava	Rukojeti	Řezné hodnoty ◐ Ø mm	⚖ g
50 00 160	013129	160					1,8	215
50 00 180	013136	180					2,0	303
50 00 210	013143	210		fosfátováno atramentolem na černo	leštěno		2,2	398
50 00 225	013150	225					2,2	427
50 00 250	013167	250					2,2	563
50 00 300	015710	300					2,4	862
50 01 160	015802	160					1,8	223
50 01 180	016021	180					2,0	316
50 01 210	016052	210		fosfátováno atramentolem na černo	leštěno	potaženo plastem	2,2	411
50 01 225	016083	225					2,2	437
50 01 250	016267	250					2,2	583
50 01 300	016915	300					2,4	903

51

Kladivové kleště

DIN ISO 9243

51 01 210

- štípací kleště s plochou pro zatloukání hřebíků
- střihání dodatečně tvrzené, tvrdost střihu asi 60 HRC
- speciální nástrojová ocel, kovaná, kalená v oleji

Vícenásobná funkce:
zatloukání a vytahování hřebíků

Č. výr.	EAN 4003773-	↔ mm		Kleště	Hlava	Rukojeti	⚖ g
51 01 210	023104	210		fosfátováno atramentolem na černo	leštěno	potaženo plastem	413

55

Podkovářské kleště

(odtrhávací kleště na karoserie)

DIN ISO 5743

- speciální podkovářské kleště
- s malou hlavou a plochou pro rovnání podkováků
- vhodné také pro demontážní práce ve výrobě karoserií
- břity dodatečně tvrzené, tvrdost střihu asi 59 HRC
- speciální nástrojová ocel, kovaná, kalená v oleji

55 00 300

Č. výr.	EAN 4003773-	↔ mm		Kleště	Hlava	mm	⚖ g
55 00 300	014072	300		fosfátováno atramentolem na černo	leštěno	20,0	786

58

Hrnčířské kleště (kleště na štípání keramiky)

DIN ISO 5743

- pro práce s keramikou
- s kleštěmi na štípání měkkého drátu
- břity dodatečně tvrzené, tvrdost střihu asi 59 HRC
- speciální nástrojová ocel, kovaná, kalená v oleji

58 30 225

Č. výr.	EAN 4003773-	↔ mm		Kleště	Hlava	Šířka hlavy mm	⚖ g
58 30 225	014331	225		fosfátováno atramentolem na černo	leštěno	20,0	347

68

Čelní štípací kleště

- s břity pro měkký a tvrdý drát
- vhodné také ke zkrucování a stříhání vázacího drátu
- břity dodatečně tvrzené, tvrdost střihu asi 61 HRC
- speciální nástrojová ocel ve zvláštní jakosti, kovaná, kalená v oleji

68 01 180

Tvar hlavy umožňuje optimální pohyb při upínání fíkového uzlu při armování.

Č. výr.	EAN 4003773-	↔ mm		Kleště	Hlava	Rukojeti	Řezné hodnoty ◔ Ø mm	◐ Ø mm	◕ Ø mm	⚖ g
68 01 160	013792	160		fosfátováno atramentolem na černo	leštěno	potaženo plastem	4,0	2,8	2,3	202
68 01 180	013808	180					4,0	3,2	2,5	284
68 01 200	013815	200					4,0	3,5	2,8	319
68 01 280	077664	280					4,5	4,0	3,2	467

99
0

Armovací kleště

(kleště na rabicové pletivo nebo pletivo)

DIN ISO 9242

- k zkrucování a stříhání vázacího drátu z role v jedné pracovní operaci: rychle, spolehlivě a nízkými náklady
- díky nepřekonatelné přesnosti a životnosti nejprodávanější armovací kleště na světě
- břity dodatečně tvrzené, tvrdost střihu asi 61 HRC
- speciální nástrojová ocel ve zvláštní jakosti, kovaná, kalená v oleji

99 00 300 99 00 280 99 00 250 99 00 220 99 00 200

99 00 220 K12

99 00 220 K12
s 12 mm úzkou hlavou, speciálně pro práce při pokládání dlaždic

Č. výr.	EAN 4003773-	↔ mm		Kleště	Hlava	Rukojeti	Řezné hodnoty ◐ Ø mm	Řezné hodnoty ◔ Ø mm	⚖ g
99 00 200	014393	200					1,8	1,4	230
99 00 220	013273	220					2,4	1,6	315
99 00 250	013280	250		fosfátováno atramentolem na černo	leštěno		2,4	1,6	400
99 00 280	014096	280					2,8	1,8	455
99 00 300	014409	300					3,1	1,8	510
99 00 220 K12	027812	220		fosfátováno atramentolem na černo	leštěno		2,4	1,6	315
99 01 200	021452	200					1,8	1,4	247
99 01 220	021469	220					2,4	1,6	334
99 01 250	021483	250		fosfátováno atramentolem na černo	leštěno	potaženo plastem	2,4	1,6	429
99 01 280	021490	280					2,8	1,8	499
99 01 300	014416	300					3,1	1,8	548
99 04 220	048398	220					2,4	1,6	321
99 04 250	048213	250		poniklováno			2,4	1,6	398
99 04 280	048220	280					2,8	1,8	457

99
1

Silové armovací kleště s velkým převodem

DIN ISO 9242

Úspora síly 25 % ve srovnání s běžnými armovacími kleštěmi stejné délky

I pro zachycení hluboko uložených kovových prvků díky obzvlášť štíhlému tvaru

- pro zafixování armovacího železa vázacím drátem z role
- zkroucení a odstřihnutí drátu v jedné pracovní operaci
- kloub se silným převodem, díky tomu práce bez namáhání i při použití silnějších vázacích drátů
- odlehčení šlachám a svalstvu díky intenzivnímu tlumení nárazu po přestřižení vázacího drátu
- břity dodatečně tvrzené, tvrdost střihu asi 61 HRC
- speciální nástrojová ocel ve zvláštní jakosti, kovaná, kalená v oleji

99 10 250

99 10 300

99 11 300

99 14 250

99 14 300

Č. výr.	EAN 4003773-	↔ mm		Kleště	Hlava	Rukojeti	Řezné hodnoty ◐ Ø mm	Řezné hodnoty ◕ Ø mm	Šířka hlavy mm	⚖ g
99 10 250	071396	250		fosfátováno atramentolem na černo	leštěno		3,3	1,8	23,0	350
99 10 300	022398	300					3,8	2,0	25,0	501
99 11 250	071402	250		fosfátováno atramentolem na černo	leštěno	potaženo plastem	3,3	1,8	23,0	350
99 11 300	042365	300					3,8	2,0	25,0	537
99 14 250	071419	250		poniklováno			3,3	1,8	23,0	350
99 14 300	028116	300					3,8	2,0	25,0	499

RYCHLOST PRO ZÁCHRANU

Při záchraně životů musí sedět každý hmat. Této výzvě čelí hasiči den za dnem s plným nasazením. Pokud jim přitom stojí v cestě překážky jako uzavřené přístupové cesty, hrozí postiženým akutní nebezpečí. Rychlé překonání překážky je v tuto chvíli to, co se skutečně počítá. K záchraně životů zde může pomoci síla a zatížitelnost pákových kleští KNIPEX, které například bez námahy přestřihnou visací zámek.

Štípací kleště

Boční štípací kleště na umělou hmotu 80
Boční štípací kleště na světlovody 80
Boční štípací kleště 82
Boční štípací kleště pro elektromechaniky 84
X-Cut® 85
Silové boční štípací kleště 86
TwinForce® 88
Silové štípací kleště se středovým břitem 89

CoBolt®. 90

Pákové kleště 92
Pákové kleště na pletivo 93

Čelní pákové štípací kleště na čepy 94
Čelní silové štípací kleště 94
Čelní štípací kleště 95
Čelní štípací kleště pro mechaniky 95

Hasičské nástroje jsou určeny pro situace, ve kterých jde o život. Pákové kleště KNIPEX zajistí rychlé překonání překážek.

72

Boční štípací kleště na umělou hmotu

DIN ISO 5743

- s rovinně broušenými řeznými plochami
- pro plošné oddělování stříkaných plastových dílů a zbytků nálitků
- hladce odřízne měkké materiály jako olovo
- s otevírací pružinou
- vanadová elektroocel; kovaná, kalená v oleji

72 01 160

72 02 125

72 11 160
45°

72 21 160
85°

72 01 160
s prodlouženým břitem; zlepšený převod pro 25% zvýšení řezného výkonu

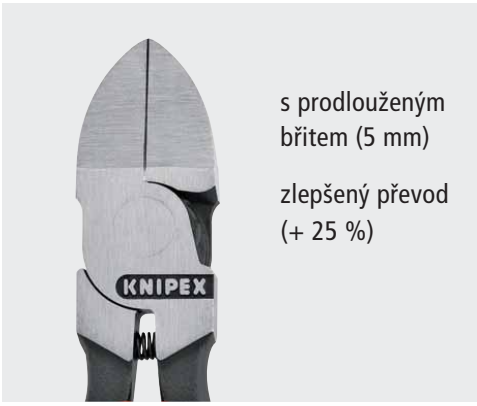

s prodlouženým břitem (5 mm)

zlepšený převod (+ 25 %)

Č. výr.	EAN 4003773-	↔ mm		Hlava	Rukojeti	⚖ g
72 01 140	043713	140				125
72 01 160	041245	160		leštěno	potaženo plastem	164
72 01 180	046837	180				193
72 02 125	044215	125		leštěno	s vícesložkovými návleky	109
72 11 160	046813	160	45°	leštěno	potaženo plastem	156
72 21 160	046820	160	85°	leštěno	potaženo plastem	165

72 51

Boční štípací kleště na světlovody (optické kabely)

DIN ISO 5743

- speciálně vyvinuto ke stříhání optických kabelů (ze skelných vláken)
- s prodlouženým břitem
- s rovinně broušenými řeznými plochami
- břity doplňkově induktivně tvrzené
- s otevírací pružinou
- vanadová elektroocel; kovaná, kalená v oleji

72 51 160

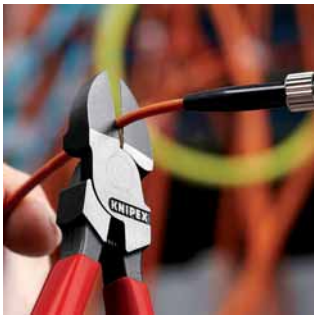

Č. výr.	EAN 4003773-	↔ mm		Hlava	Rukojeti	⚖ g
72 51 160	028031	160		leštěno	potaženo plastem	166

KNIPEX - Svět bočních štípacích kleští

Se čtyřmi modely štípacích kleší "šitých na míru", KNIPEX nabízí řešení pro každou aplikaci. Mimořádná rozmanitost produktů zajistí výběr správných KNIPEX štípacích kleští bez omezení specifikace.

KNIPEX-Boční štípací kleště
Standardní model. Nepostradatelné štípací kleště pro univerzální použití.

KNIPEX-Silové boční štípací kleště
Robustní model. Pro velmi namáhavé, dlouhotrvající práce

KNIPEX X-Cut®
Všestranné kleště. Kompaktní a lehké. Silné a přesné.

KNIPEX TwinForce®
Nejvýkonnější model. Pro použití s vyšším komfortem, pro časté nebo obvzvlášť namáhavé štípaní.

TwinForce®

Kleště s opakovanou funkcí střihu

Dvojitý posuvný kloub.
Ruční síla je násobena 39x

Boční štípací kleště

Dlouhé břity pro stříhání kabelů; současně dostatečně přesné pro stříhání jemných drátků.
Ruční síla ne násobena 9x

Silové boční štípací kleště

Kovaný kloub pro velké namáhání.
Ruční síla je násobena 13x

X-Cut®

Průvlečný kloub: maximální stabilita při nízké hmotnosti
Ruční síla je násobena 16x

Porovnání vynaložené ruční síly potřebné pro přestřižení hřebíku o průměru 3 mm

70

Boční štípací kleště

DIN ISO 5749

- nepostradatelné boční štípačky pro mnohostranné použití
- velmi kvalitní materiál a precizní zpracování pro dlouhou životnost
- precizní břity pro měkký a tvrdý drát
- čistý řez tenkých měděných drátů, a to i na hrotech břitů
- břity doplňkově induktivně tvrzené, tvrdost břitů asi 62 HRC
- štíhlý tvar hlavy pro použití na těžko přístupných místech
- vanadová elektroocel; kovaná, kalená v oleji

70 01 160

70 02 160

70 05 160

Štíhlý tvar hlavy a přesný řez na hrotech břitů: výhodné při použití na těžko přístupných místech

70 06 160
1000 V

70 07 160
1000 V

Jemné dráty jsou čistě odstřihovány v celé střižné délce

70 15 110

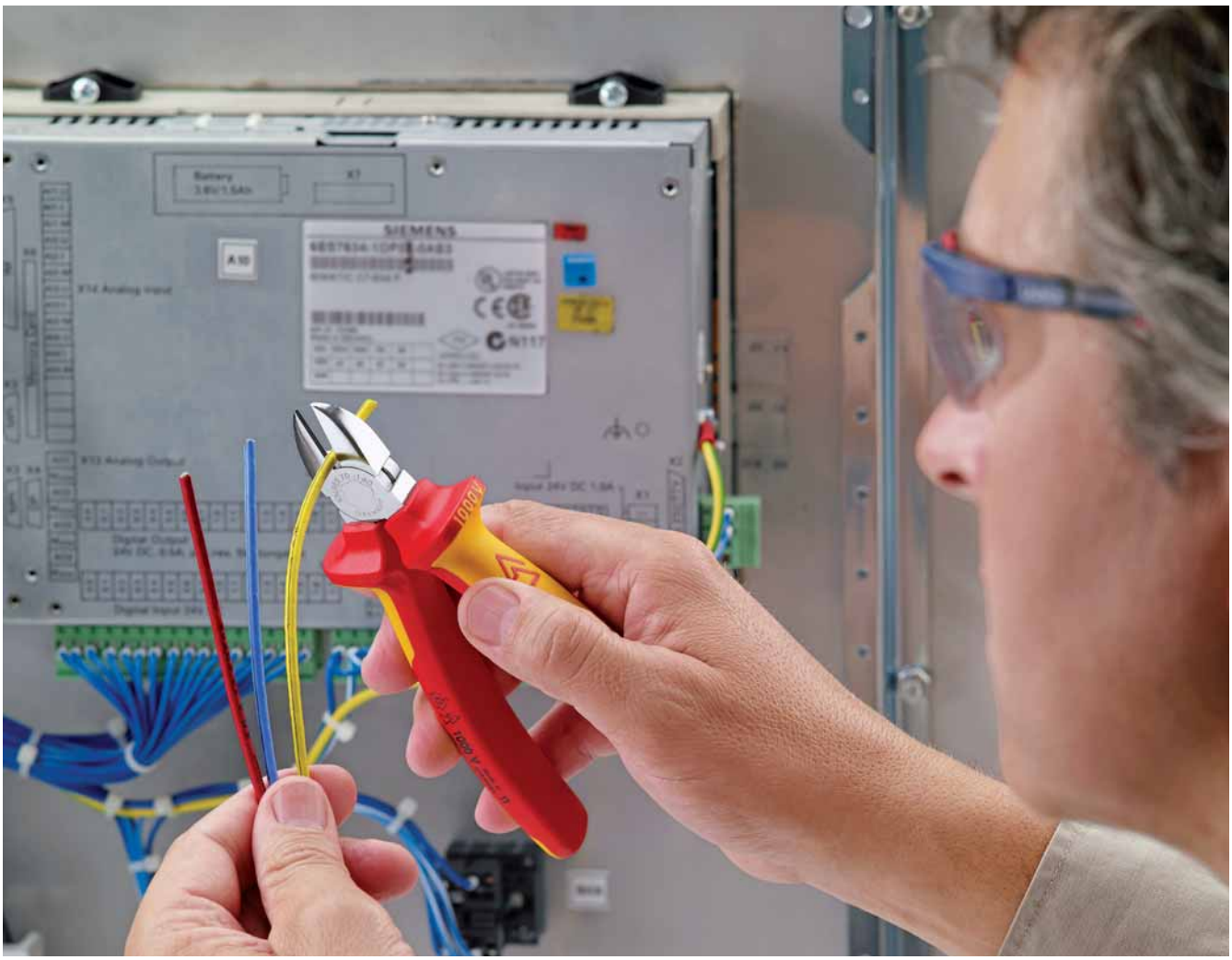

Č. výr.	EAN 4003773-	↔ mm		Kleště	Hlava	Rukojeti	Řezné hodnoty Ø mm	Ø mm	Ø mm	g
70 01 110	014324	110		fosfátováno atramentolem na černo	leštěno	potaženo plastem	3,0	2,0	1,2	80
70 01 125	013402	125					3,0	2,3	1,5	80
70 01 140	013419	140					4,0	2,5	1,8	126
70 01 160	013426	160					4,0	2,8	2,0	171
70 01 180	018070	180					4,0	3,0	2,5	200
70 02 125	034025	125		fosfátováno atramentolem na černo	leštěno	s vícesložkovými návleky	3,0	2,3	1,5	119
70 02 140	023098	140					4,0	2,5	1,8	150
70 02 160	034032	160					4,0	2,8	2,0	206
70 02 180	034049	180					4,0	3,0	2,5	252
70 05 125	039501	125		chromované		s vícesložkovými návleky	3,0	2,3	1,5	119
70 05 140	039488	140					4,0	2,5	1,8	154
70 05 160	039600	160					4,0	2,8	2,0	207
70 05 180	043706	180					4,0	3,0	2,5	246
70 06 125	018124	125		chromované		izolované vícesložkovými návleky, certifikace VDE	3,0	2,3	1,5	121
70 06 140	040293	140	1000 V				4,0	2,5	1,8	160
70 06 160	021995	160					4,0	2,8	2,0	216
70 06 180	033813	180					4,0	3,0	2,5	254
70 07 160	018155	160	1000 V	chromované		izolace nanášená ponorem, zkoušeno podle norem VDE	4,0	2,8	2,0	227
70 07 180	018179	180					4,0	3,0	2,5	269
70 11 110	018193	110		fosfátováno atramentolem na černo	leštěno	potaženo plastem	3,0	2,0	1,2	91
70 15 110	029649	110		chromované		s vícesložkovými návleky	3,0	2,0	1,2	98
70 26 160	018223	160	1000 V	chromované		izolované vícesložkovými návleky, certifikace VDE	4,0	1,6		216

76

Boční štípací kleště pro elektromechaniky

DIN ISO 5749

76 01 125

76 05 125

- s ostrými, přesně doléhajícími břity na měkké a tvrdé dráty a pianový drát
- břity doplňkově induktivně tvrzené, tvrdost břitů asi 63 HRC
- průchozí čep kloubu
- vanadová elektroocel; kovaná, kalená v oleji

76 12 125
dvojitá pružina s malým třením pro měkké a stejnoměrné otevírání

76 22 125
bez fazety k rovnoplochému stříhání měkkých drátů; dvojitá pružina s malým třením pro měkké a stejnoměrné otevírání

76 81 125
obzvláště do špičky vybíhající hlava s malou fazetou pro práci v úzkých prostorech (kabelové svazky, kabely s velkým počtem drátů)

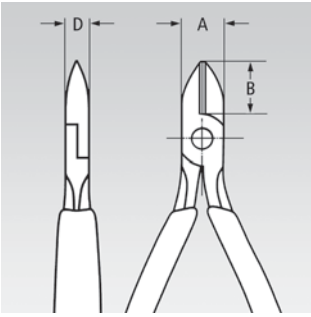

Č. výr.	EAN 4003773-	↔ mm		Kleště	Hlava	Rukojeti	Řezné hodnoty Ø mm	Ø mm	Ø mm	Ø mm	Rozměry A mm	B mm	D mm	g
76 01 125	018490	125		fosfátováno atramentolem na černo	leštěno	potaženo plastem	0,4 - 3,0	2,3	1,5	0,6	14,5	16	9	90
76 03 125	018506	125		chromované		potaženo plastem	0,4 - 2,5	1,8	1,0	0,6	14,5	16	9	90
76 05 125	005315	125		chromované		s vícesložkovými návleky	0,4 - 2,5	1,8	1,0	0,6	14,5	16	9	118
76 12 125	048015	125		fosfátováno atramentolem na černo	leštěno	s vícesložkovými návleky	0,4 - 2,5	1,8	1,0	0,6	14,5	16	9	112
76 22 125	048022	125		fosfátováno atramentolem na černo	leštěno	s vícesložkovými návleky	0,4 - 2,5				14,5	16	9	107
76 81 125	018544	125		fosfátováno atramentolem na černo	leštěno	potaženo plastem	0,4 - 1,7	1,3	0,8		14,5	16	9	87

KNIPEX X-Cut®

Kompaktní kleště na štípání drátu s velkým převodem

73 02 160

73 05 160

73 06 160
1000 V

Úspora 40 % síly
ve srovnání s obvyklými kleštěmi na štípání drátu stejné délky s dvojitým uložením osy kloubu.

Kompaktní a o 25 % lehčí. Silné a přesné

Štípou tenké dráty stejně snadno jako vícevrstvé kabely a pevný pružinový drát.

- průvlečný kloub: maximální stabilita při nízké hmotnosti
- osa kloubu se zdvojeným uložením pro nejvyšší, trvalé namáhání
- vysoký řezný výkon při vynaložení nepatrné síly díky optimálnímu přizpůsobení úhlu břitů a převodového poměru
- velká šířka rozevření na silnější kabely
- přesný řez i u jemných měděných drátů
- kompaktní, lehčená konstrukce
- univerzálně použitelné při montáži, údržbě i ve výrobě
- chromvanadová vysoce výkonná ocel, kovaná, kalená v oleji

průvlečný kloub:
maximální stabilita při nízké hmotnosti

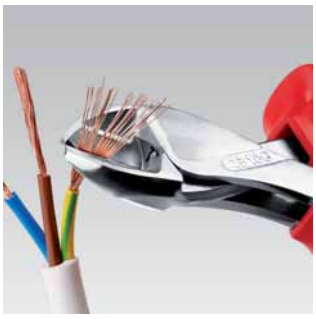

Č. výr.	EAN 4003773-	↔ mm		Kleště	Hlava	Rukojeti	Řezné hodnoty Ø mm	Ø mm	Ø mm	Ø mm	Ø mm	g
73 02 160	075127	160		fosfátováno atramentolem na černo	leštěno	s vícesložkovými návleky	4,8	3,8	2,7	2,2	12,0	175
73 05 160	075134	160		chromované		s vícesložkovými návleky	4,8	3,8	2,7	2,2	12,0	175
73 06 160	075141	160	1000 V	chromované		izolované vícesložkovými návleky, certifikace VDE	4,8	3,8	2,7	2,2	12,0	175

74

Silové boční štípací kleště

DIN ISO 5749

Úspora 20 % síly
ve srovnání s obvyklými bočními štípacími kleštěmi stejné délky. Se zakovanou osou kloubu.

- pro nejvyšší, trvalé namáhání
- vysoký řezný výkon při vynaložení nepatrné síly díky optimálnímu přizpůsobení úhlu břitů, převodového poměru a ergonomickému tvaru rukojetí
- precizní břity dodatečně induktivně tvrzené (tvrdost břitů asi 64 HRC) pro všechny druhy drátů včetně pianového drátu
- chromvanadová vysoce výkonná ocel, kovaná, kalená v oleji

74 01 200

Délka: 250 mm
boční štípací kleště dlouhé 250 mm jsou vhodné pro měděné vodiče do průřezu 16 mm² a hliníkové vodiče do průřezu 35 mm²

74 05 200

74 06 200
1000 V

74 12: Rozevírací pružina v deaktivované poloze

74 12: Rozvírací pružina se aktivuje pouhým stiskem palce

74 12 180

Tvar 1
s otevírací pružinou, která může být v případě potřeby aktivována

74 21 200
12°

Tvar 2
hlava nahnutá v úhlu12° nabízí volný prostor pro uchopení

74 07 200
1000 V

Č. výr.	EAN 4003773-	↔ mm		Tvar	Kleště	Hlava	Rukojeti	Řezné hodnoty Ø mm	Ø mm	Ø mm	g
74 01 140	039747	140		0	fosfátováno atramentolem na černo	leštěno	potaženo plastem	3,1	2,0	1,5	131
74 01 160	033141	160						3,4	2,5	2,0	178
74 01 180	022008	180						3,8	2,7	2,2	241
74 01 200	034056	200						4,2	3,0	2,5	263
74 01 250	034063	250						4,6	3,5	3,0	391
74 02 140	042419	140		0	fosfátováno atramentolem na černo	leštěno	s vícesložkovými návleky	3,1	2,0	1,5	157
74 02 160	023081	160						3,4	2,5	2,0	209
74 02 180	023074	180						3,8	2,7	2,2	273
74 02 200	040309	200						4,2	3,0	2,5	304
74 02 250	042402	250						4,6	3,5	3,0	437
74 05 140	039617	140		0	chromované		s vícesložkovými návleky	3,1	2,0	1,5	157
74 05 160	022961	160						3,4	2,5	2,0	209
74 05 180	022978	180						3,8	2,7	2,2	270
74 05 200	035367	200						4,2	3,0	2,5	303
74 05 250	039754	250						4,6	3,5	3,0	440
74 06 160	040705	160	1000 V	0	chromované		izolované vícesložkovými návleky, certifikace VDE	3,4	2,5	2,0	215
74 06 180	022985	180						3,8	2,7	2,2	280
74 06 200	033820	200						4,2	3,0	2,5	308
74 06 250	041955	250						4,6	3,5	3,0	453
74 07 200	018414	200	1000 V	0	chromované		izolace nanášená ponorem, zkoušeno podle norem VDE	4,2	3,0	2,5	328
74 07 250	018421	250						4,6	3,5	3,0	510
74 12 160	065111	160		1	fosfátováno atramentolem na černo	leštěno	s vícesložkovými návleky	3,4	2,5	2,0	209
74 12 180	060192	180						3,8	2,7	2,2	273
74 21 180	069973	180	12°	2	chromované	leštěno	potaženo plastem	3,8	2,7	2,2	235
74 21 200	050483	200						4,2	3,0	2,5	258
74 21 250	045021	250						4,6	3,5	3,0	390
74 22 200	051831	200	12°	2	fosfátováno atramentolem na černo	leštěno	s vícesložkovými návleky	4,2	3,0	2,5	300
74 22 250	071372	250						4,6	3,5	3,0	437

73 7

KNIPEX TwinForce®

PATENTED

Vysoce výkonné kleště na štípání drátu

DIN ISO 5749

73 71 180

73 72 180

73 72 180 F

Extrémně snadné štípání s vynaložením menší síly:
štípou ještě o 50 % snadněji než osvědčené silové kleště KNIPEX na štípání drátu

Novinka u kleští na štípání drátu:
Funkce opakovaného střihu. Dokonce i dráty o tloušťce 4 mm štípe KNIPEX TwinForce® s 2–3 násobným opakovaným střihem bez nutnosti vynaložení velké síly. Běžné silové kleště na štípání drátu takové průměry vůbec neuštípnou nebo je uštípnou pouze s vynaložením značné síly.

Promyšlené silové kleště na štípání drátu s patentovaným dvojitým kloubem

- optimální převod díky dvojkloubové konstrukci
- spolehlivě štípají všechny druhy drátů, ale také pásovinu
- pro hrubé a jemné štípání
- ztlumí náraz při řezu: ruka je chráněna. Uleví se svalům a šlachám
- pro použití s vyšším komfortem, pro časté štípání nebo pro obzvlášť tvrdé štípání
- vysoká stabilita a chod bez vůle díky přikovaným a přesně vyfrézovaným osám kloubu
- chromvanadová vysoce výkonná ocel, kovaná, kalená v oleji

73 72 180 F
s otevírací pružinou pro snadnější opakování střihu a časté štípání

Vysoce výkonné boční štípací kleště s otevírací pružinou pro snadnější opakování střihu a časté štípání

Otevírací pružina se aktivuje nebo deaktivuje pouhým stiskem palce

Revoluční konstrukce kloubu kleští KNIPEX TwinForce®, patentovaná

TwinForce®

Opakovaný střih

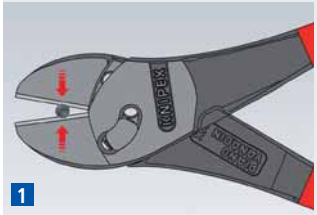

Vkládejte dráty vždy co nejblíže ke kloubu. U kleští se silným převodem je otvor u středu otáčení většinou menší než tloušťka drátu a dráty tak při nastřihnutí mohou sklouzávat dopředu

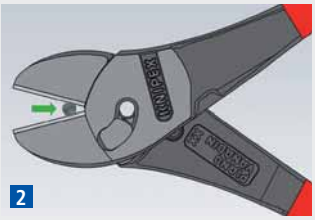

Vytvořte kleštěmi KNIPEX TwinForce® do drátu nejprve zářezy, dokud silně nevzroste potřebná ruční síla. Nyní kleště otevřete a posuňte přitom drát v zářezu dále ke kloubu

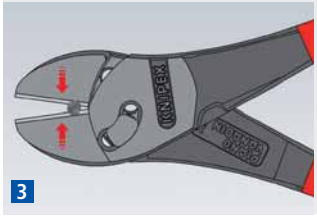

Dále štípejte na stejném místě. Nyní se vám štípaný materiál podaří oddělit mnohem snadněji, protože bude držet v blízkosti bodu otáčení.

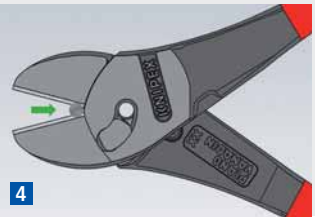

V případě potřeby tento postup opakujte.

Č. výr.	EAN 4003773-	↔ mm		Kleště	Hlava	Rukojeti	Řezné hodnoty Ø mm	Ø mm	Ø mm	Ø mm	g
73 71 180	074762	180		fosfátováno atramentolem na černo	leštěno	potaženo plastem	5,5	4,6	3,2	3,0	255
73 72 180	074779	180		fosfátováno atramentolem na černo	leštěno	s vícesložkovými návleky	5,5	4,6	3,2	3,0	280
73 72 180 F	077657	180		fosfátováno atramentolem na černo	leštěno	s vícesložkovými návleky	5,5	4,6	3,2	3,0	280

74
91

Silové štípací kleště se středovým břitem

DIN ISO 5743

74 91 250

- s kovaným kloubem pro nejvyšší trvalé namáhání
- s precizními břity pro měkký a tvrdý drát i pružinový drát
- stříhají silné dráty s vynaložením menší síly než boční štípací kleště stejné délky
- precizní středové břity
- vysoký řezný výkon při vynaložení nepatrné síly díky optimálnímu přizpůsobení úhlu břitů, převodového poměru a ergonomickému tvaru rukojetí
- břity doplňkově induktivně tvrzené, tvrdost břitů asi 64 HRC kováno
- chromvanadová vysoce výkonná ocel, kovaná, kalená v oleji

Řezné hrany se nachází ve středu řezné hlavy

Č. výr.	EAN 4003773-	↔ mm		Kleště	Hlava	Rukojeti	Řezné hodnoty Ø mm	Ø mm	Ø mm	Ø mm	g
74 91 250	034070	250		fosfátováno atramentolem na černo	leštěno	potaženo plastem	5,0	5,0	3,8	3,5	395

KNIPEX CoBolt® Kompaktní pákové kleště

DIN ISO 5743

Inteligentny siłacz

Úspora 60 % námahy ve srovnání s běžnými silovými štípacími kleštěmi
Geniální převodový mechanismus je zárukou velmi příznivých poměrů pák při velmi nízkém tření.
Řezné síly předčí 20násobek síly vyvinuté rukou.

71 01 200

Zlepšený řezný výkon

Jednoduché štípání velkých průřezů díky břitu s mikrostrukturou

S úchopovou plochou pod kloubem pro uchopení a tahání drátů od Ø 1,0 mm

71 02 200

- s precizními břity pro měkký, tvrdý a tvrzený pružinový drát
- stříhají materiály jako jsou čepy, hřebíky, nýty apod. do Ø 5,2 mm
- obvzláště vysoký řezný výkon při vynaložení menší síly díky nové konstrukci pák
- břity doplňkově induktivně tvrzené, tvrdost břitů asi 64 HRC kováno
- chromvanadová vysoce výkonná ocel, kovaná, kalená v oleji

71 02 200
se štíhlými, dvoubarevnými vícekomponentními návleky pro lepší manipulaci a snadnější přepravu; s větší opěrnou plochou na návlecích rukojetí pro lepší rozložení přítlačné síly a příjemnější práci

71 12 200

71 12 200 / 71 22 200 / 71 32 200
otevírací pružina a přepravní pojistka jsou součástí rukojetí; pro pohodlnější práci a bezpečnou přepravu

Tvar 2
hlava nahnutá v úhlu 20° s jednostrannou klopou a se zaříznutím strany pro rovné řezání; s volným prostorem pro uchopení

71 22 200
∡20°

Tvar 3
vybrání v břitu usnadňuje stříhání silnějších drátů např. u zavěšených stropních konstrukcí

Tvar 4
vybrání v břitu usnadňuje stříhání silnějších drátů např. u zavěšených stropních konstrukcí; hlava nahnutá v úhlu 20° s jednostrannou klopou a se zaříznutím strany pro rovné řezání; s volným prostorem pro uchopení

71 41 200
∡20°

Jednoduché štípání velkých průřezů díky břitu s mikrostrukturou

71 01/02/12 200

S úchopovou plochou pod kloubem pro uchopení a tahání drátů od Ø 1,0 mm

71 01/02/12 200 a 71 31/32 200

CoBolt®

71 31/32/41 200: díky výřezu s břity umístěnému v blízkosti kloubu lze silnější dráty uchopit ve výhodné pozici pro ustřižení (optimální poměry ramen pák). Není nutné opakované nasazování jako u střihačů svorníků.

71 21/22/41 200: Hlava nahnutá v úhlu 20° s jednostrannou klopou a se zaříznutím strany pro rovné řezání; s volným prostorem pro uchopení

Č. výr.	EAN 4003773-	↔ mm		Tvar	Kleště	Rukojeti	Řezné hodnoty Ø mm	Ø mm	Ø mm	Ø mm	g
71 01 200	033165	200		0	fosfátováno atramentolem na černo	potaženo plastem	6,0	5,2	4,0	3,6	335
71 02 200	047056	200		0	fosfátováno atramentolem na černo	s tenkými vícesložkovými návleky	6,0	5,2	4,0	3,6	372
71 12 200	066859	200		1	fosfátováno atramentolem na černo	s tenkými vícesložkovými návleky	6,0	5,2	4,0	3,6	375
71 31 200	042327	200		3	fosfátováno atramentolem na černo	potaženo plastem	6,0	5,2	4,0	3,6	330
71 32 200	066880	200		3	fosfátováno atramentolem na černo	s tenkými vícesložkovými návleky	6,0	5,2	4,0	3,6	370
71 21 200	066866	200	∡20°	2	fosfátováno atramentolem na černo	potaženo plastem	6,0	5,2	4,0	3,6	320
71 22 200	066873	200	∡20°	2	fosfátováno atramentolem na černo	s tenkými vícesložkovými návleky	6,0	5,2	4,0	3,6	375
71 41 200	066897	200	∡20°	4	fosfátováno atramentolem na černo	potaženo plastem	6,0	5,2	4,0	3,6	335

71
72

Pákové kleště

pro tvrdé materiály do 48 HRC

71 72 460

- řezný výkon až po tvrdost 48 HRC
- odolné břity dodatečně induktivně kalené, tvrdost břitů asi 62 HRC
- přikovaný doraz s pohodlným tlumičem
- dobrá přístupnost prostřednictvím ploché hlavy a kloubové části
- rameno ergonomicky zahnuté pro zacházení bez únavy
- dvoubarevná vícesložková rukojeť je robustní a velmi příjemná na omak
- precizní nastavení (12krát) a regulace pomocí regulačních šroubů
- vysoký řezný výkon při vynaložení nepatrné síly díky optimálnímu přizpůsobení úhlu břitů, převodového poměru a ergonomickému tvaru rukojetí
- nožová hlava připevněná šrouby, vyměnitelná
- nůž: chromvanadová vysoce výkonná ocel, kovaná, kalená v oleji
- kloub: speciální nástrojová ocel, kovaná
- rukojeti: ocelová trubka lakována práškovou barvou

71 72 610 **71 72 760** **71 72 910**

Přikovaný doraz s tlumicím nástavcem: komfortně ztlumí náraz při řezu

Č. výr.	EAN 4003773-	↔ mm		Hlava	Rukojeti	Řezné hodnoty HRC 19 Ø mm	HRC 40 Ø mm	HRC 48 Ø mm	⚖ g
71 72 460	066750	460		fosfátováno atramentolem na šedo	s vícesložkovými návleky	8	6	5	2100
71 72 610	066767	610				9	8	7	2550
71 72 760	066774	760				11	9	8	4250
71 72 910	066781	910				13	10	9	4950

71 79 460	066804	Výměnná nožová hlava 71 72 460 kompletní se šrouby
71 79 610	066811	Výměnná nožová hlava 71 72 610 kompletní se šrouby
71 79 760	066828	Výměnná nožová hlava 71 72 760 kompletní se šrouby
71 79 910	066835	Výměnná nožová hlava 71 72 910 kompletní se šrouby

71
82

Pákové kleště na pletivo

71 82 950

- řezný výkon až po tvrdost 48 HRC
- odolné břity dodatečně induktivně kalené, tvrdost břitů asi 62 HRC
- přikovaný doraz s pohodlným tlumičem
- dobrá přístupnost prostřednictvím ploché hlavy a kloubové části
- rameno ergonomicky zahnuté pro zacházení bez únavy
- dvoubarevná vícesložková rukojeť je robustní a velmi příjemná na omak
- precizní nastavení (12krát) a regulace pomocí regulačních šroubů
- vysoký řezný výkon při vynaložení nepatrné síly díky optimálnímu přizpůsobení úhlu břitů, převodového poměru a ergonomickému tvaru rukojetí
- nožová hlava připevněná šrouby, vyměnitelná
- nůž: chromvanadová vysoce výkonná ocel, kovaná, kalená v oleji
- kloub: speciální nástrojová ocel, kovaná
- rukojeti: ocelová trubka lakována práškovou barvou

Zvláštní tvar hlavy pákových kleští na pletivo 71 82 950 umožňuje řezání ploché konstrukční oceli

Č. výr.	EAN 4003773-	↔ mm	Hlava	Rukojeti	Řezné hodnoty HRC 19 Ø mm	HRC 40 Ø mm	HRC 48 Ø mm	⚖ g
71 82 950	066798	950	fosfátováno atramentolem na šedo	s vícesložkovými návleky	11	9	6	4110
71 89 950	066842	Výměnná nožová hlava 71 82 950 kompletní se šrouby						

61

Čelní pákové štípací kleště na čepy

s velkým převodem

DIN ISO 5743

61 01 200
∡85°

Wytrzymałe, kompaktowe, komfortowe

- ve srovnání s běžnými pákovými čelními štípacími kleštěmi vyšší řezná kapacita, vynaložení menší námahy a snadnější manipulace
- pro všechny druhy drátů včetně pianového drátu
- mimořádně vysoký řezný výkon díky kloubu se silným převodem
- břity doplňkově induktivně tvrzené, tvrdost břitů asi 64 HRC kováno
- vanadová elektroocel; kovaná, kalená v oleji

61 02 200
∡85°

61 02 200
se štíhlými, dvoubarevnými vícekomponentními návleky pro lepší manipulaci a snadnější přepravu; s větší opěrnou plochou na návlecích rukojetí pro lepší rozložení přítlačné síly a příjemnější práci

Vysoký řezný výkon: také pro tvrzený pružinový drát

Obzvláště výkonné při spracování drátu a montáži plotů

Téměř přesné oddělení čepů, hřebíků atd.

Č. výr.	EAN 4003773-	↔ mm		Kleště	Hlava	Rukojeti	Řezné hodnoty Ø mm	Ø mm	Ø mm	Ø mm	g
61 01 200	033172	200	∡85°	fosfátováno atramentolem na černo	leštěno	potaženo plastem	1,0 - 6,0	4,0	3,5	3,0	435
61 02 200	067047	200	∡85°	fosfátováno atramentolem na černo	leštěno	s tenkými vícesložkovými návleky	1,0 - 6,0	4,0	3,5	3,0	435

67

Čelní silové štípací kleště

DIN ISO 5748

67 01 200

- s břity pro měkký, tvrdý a pružinový drát
- vysoký řezný výkon při vynaložení nepatrné síly díky optimálnímu přizpůsobení úhlu břitů a převodového poměru
- břity doplňkově induktivně tvrzené, tvrdost břitů asi 64 HRC kováno
- chromvanadová vysoce výkonná ocel, kovaná, kalená v oleji

Č. výr.	EAN 4003773-	↔ mm		Kleště	Hlava	Rukojeti	Řezné hodnoty Ø mm	Ø mm	Ø mm	Ø mm	g
67 01 140	043690	140					4,0	3,1	2,0	1,5	152
67 01 160	040620	160		fosfátováno atramentolem na černo	leštěno	potaženo plastem	4,5	3,4	2,5	2,0	237
67 01 200	040637	200					5,0	3,8	3,0	2,5	318
67 05 140	017929	140					4,0	3,1	2,0	1,5	176
67 05 160	017936	160		chromované		s vícesložkovými návleky	4,5	3,4	2,5	2,0	266
67 05 200	017943	200					5,0	3,8	3,0	2,5	361

68

Čelní štípací kleště

Tvar hlavy umožňuje optimální pohyb při upínání fíkového uzlu při armování

68 01 180

- s břity pro měkký a tvrdý drát
- vhodné také ke zkrucování a stříhání vázacího drátu
- břity dodatečně tvrzené, tvrdost střihu asi 61 HRC
- speciální nástrojová ocel ve zvláštní jakosti, kovaná, kalená v oleji

68 01 280

Č. výr.	EAN 4003773-	↔ mm		Kleště	Hlava	Rukojeti	Řezné hodnoty Ø mm	Ø mm	Ø mm	g
68 01 160	013792	160		fosfátováno atramentolem na černo	leštěno	potaženo plastem	4,0	2,8	2,3	202
68 01 180	013808	180					4,0	3,2	2,5	284
68 01 200	013815	200					4,0	3,5	2,8	319
68 01 280	077664	280					4,5	4,0	3,2	467

69

Čelní štípací kleště

pro mechaniky

DIN ISO 5748

69 01 130

- s břity pro měkký a tvrdý drát a pružinový drát, ale vhodné také pro tenký měděný drát
- průchozí čep kloubu
- břity doplňkově induktivně tvrzené, tvrdost břitů asi 64 HRC kováno
- chromvanadová vysoce výkonná ocel, kovaná, kalená v oleji

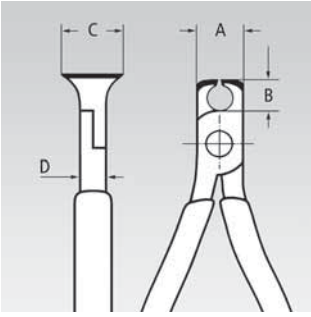

Č. výr.	EAN 4003773-	↔ mm		Kleště	Hlava	Rukojeti	Řezné hodnoty Ø mm	Ø mm	Ø mm	Ø mm	Rozměry A mm	B mm	D mm	C mm	g
69 01 130	017974	130		fosfátováno atramentolem na černo	leštěno	potaženo plastem	0,4 - 2,0	1,3	1,0	0,8	16	7,5	10	20	111
69 03 130	018001	130		chromované		potaženo plastem	0,4 - 2,0	1,3	1,0	0,8	16	7,5	10	20	111

TĚŽKÉ VÁHY BEZ LIMITŮ

Pro provozovatele dolů je přerušení práce nepřípustné. Těžba surovin musí probíhat hladce, 24 hodin denně, 365 dní v roce. Extrémní namáhání těžebních strojů a důlních trucků samozřejmě není bez následků. Proto jsou týmy opravářů nepřetržitě připraveny odstranit jakoukoliv poruchu. Kleště na vodní čerpadla KNIPEX se používají k rychlé a bezpečné opravě důlních trucků i v těch nejnehostinnějších oblastech světa.

Klešťové klíče , Kleště na vodní čerpadla a Hasáky

Klešťové klíče 98
Klešťové klíče XL 100

Kleště na šrouby 101
Smart Grip® 101

Cobra® 102
Cobra® XL / XXL 104
Cobra® ...matic 105
Cobra® QuickSet 105
Cobra ® VDE 106
Cobra® ES 106

Alligator® 108
Alligator® XL 110

Instalatérské kleště s drážkovaným kloubem 111
Mini kleště na vodní čerpadla s drážkovaným kloubem 111

Hasáky 90° 111
Hasáky 45° 112
Hasáky s čelistmi ve tvaru S 112
Hasáky s čelistmi ve tvaru S s rychlým nastavením 113
Kleště na trubky 113

Robustní, spolehlivé a silně účinné – s těmito vlastnostmi se kleště na vodní čerpadla KNIPEX používají v nejrůznějších oblastech – ať už při instalaci potrubí nebo při opravě stavebních vozidel.

86

Klešťové klíče

Kleště a klíč v jediném nástroji

DIN ISO 5743

Hladké čelisti v případě potřeby uchopí se silným přítlakem všechny rovnoběžné plochy v rozsahu úchopu a otevírají téměř neomezené možnosti použití těchto kleští. např. pro šroubení s pojistnou maticí, slisování pro aktivace kontaktních lepidel, štípání dlaždic při obkladačských pracích, uvolňování kabelových spon, využití jako malý svěrák

86 03 125

86 03 150

86 03 180

86 05 250

86 03 300

Nahrazuje sadu klíčů na šrouby, metrické i palcové

Hladké čelisti pro šetrnou montáž povrchově zušlechtěných armatur – práce přímo na chromu!

- nastavitelný nástroj pro utahování šroubů
- výborně se hodí k uchopování, držení, stlačování a ohýbání obrobků
- žádné poškození hran u choulostivých armatur díky celoplošné opoře bez vůle
- nastavení stisknutím tlačítka přímo na obrobku
- plynulé nastavení všech velikostí klíčů až do uvedené kapacity pomocí paralelně vedených čelistí
- spolehlivé zaskočení čepu kloubu: žádné neúmyslné přenastavení
- zdvih mezi čelistmi umožňuje rychlé utahování a povolování šroubových spojů na principu rohatky se západkou
- velmi silné sevření díky 10násobnému zesílení síly ruky
- chromvanadová elektroocel, kovaná, kalená v oleji

Délka: 125 mm
Mini klíč a kleště pro jemnou mechanickou práci; zejména se hodí pro práce na malých šroubových spojích; lepší přístupnost při velmi malých prostorových podmínkách

Délka: 150 mm
ideální univerzální klíč v kapesním formátu; nepostradatelný průvodce u palubního nářadí

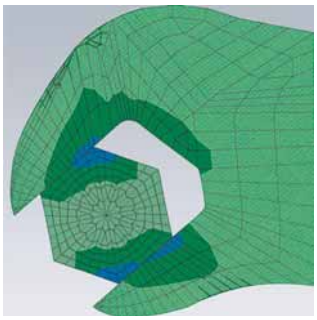

Kleště siko: plošné sevření bez vůle, bez poškození hran

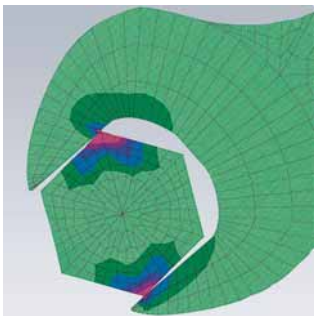

Běžný klíč na šrouby: tlak na hrany vede k poškození

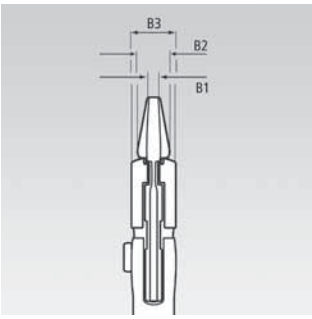

Rychlé přestavení stisknutím knoflíku

Mini kleštový klíč

Zejména se hodí pro práce na malých šroubových spojích

Lepší přístupnost při velmi malých prostorových podmínkách

Originální velikost

Práce s chromovanými armaturami bez poškození povrchu

Nahrazuje sadu klíčů na šrouby, metrické i palcové

Ideální také k ohýbání

Č. výr.	EAN 4003773-	↔ mm		Kleště	Rukojeti	Palce	mm	Nastavitelných pozic	Rozměry B1 mm	B2 mm	B3 mm	g
86 03 125	077497	125				7/8	23	11	3,0	5,0	9,5	105
86 03 150	069676	150				1	27	14	4,7	7,0	10,5	175
86 03 180	035466	180		poniklováno	potaženo plastem	1 3/8	35	13	5,0	8,0	12,0	254
86 03 250	033837	250				1 3/4	46	17	8,0	8,0	14,0	536
86 03 300	041429	300				2 3/8	60	22	9,5	9,5	15,0	729
86 05 150	069928	150				1	27	14	4,7	7,0	10,5	193
86 05 180	047162	180		poniklováno	s vícesložkovými návleky	1 3/8	35	13	5,0	8,0	12,0	277
86 05 250	047841	250				1 3/4	46	17	8,0	8,0	14,0	571

86
03

Klešťový klíč XL

kleště a klíč v jediném nástroji

DIN ISO 5743

Jedinečné montážní nářadí nyní i v délce 400 mm.

Pro rozměry klíčů do 85 mm / 3 3/8".

- výborně se hodí k uchopování, držení, stlačování a ohýbání obrobků
- optimalizované přizpůsobení nářadí s praktickou polohou rukojetí
- spolehlivé zaskočení čepu kloubu: žádné neúmyslné přenastavení
- velmi silné sevření díky 10násobnému zesílení síly ruky
- nahrazuje různé nákladné, velké otevřené klíče do rozměru 85 mm nebo 3 3/8"
- chromvanadová elektroocel, kovaná, kalená v oleji

nastavitelný nástroj pro utahování šroubů – nahrazuje různé nákladné, velké otevřené klíče

plynulé nastavení všech velikostí klíčů až do uvedené kapacity SW 85 mm nebo 3 3/8" pomocí paralelně vedených čelistí

hladké čelisti, i pro šetrnou montáž kvalitních šroubových spojů z mosazi, červeného kovu ušlechtilé oceli nebo pochromovaných materiálů

žádné poškození hran u choulostivých armatur díky celoplošné opoře bez vůle

zdvih mezi čelistmi umožňuje rychlé utahování a povolování šroubových spojů na principu rohatky se západkou

nastavení stisknutím tlačítka přímo na obrobku

Hlava kleští - skutečná velikost

Č. výr.	EAN 4003773-	↔ mm		Kleště	Rukojeti	Palce	mm	Nastavitelných pozic	Rozměry B1 mm	B2 mm	B3 mm	g
86 03 400	077312	400		poniklováno	potaženo plastem	3 3/8	85	25	12,5	16	20	1460

87 4

Kleště na šrouby

PATENTED

DIN ISO 5743

87 41 250

Nové kleště na šrouby KNIPEX v sobě spojují komfortní úpravu pro obrobek stiskem tlačítka s funkcí univerzálního šroubovacího nářadí. Sevření čelistí bez vůle zabraňuje sesmeknutí ze šroubení nebo poškození hran šroubu. Ani zarezlá nebo přelakovaná šroubení, která běžnému klíči na šrouby již neposkytují žádnou opěrnou plochu, lze povolit čelistmi s mimořádně silným sevřením.

Samosvorné: žádné sklouzávání na sevřené součásti, vynaložení menší síly

- pro metrické a palcové matice a šrouby velikosti 10 až 32 mm (3/8" až 1 1/4"); samosvorné v rozmezí od 17 mm: nehrozí klouzání po obrobku
- uchopení metrických nebo palcových šroubů se šestihrannou hlavou bez vůle, žádné zaoblení hlav šroubů
- bezpečné a pevné uchopení i zaoblených, zrezivělých nebo natřených matic a šroubů
- ideální pro práce na brzdové soustavě automobilů
- rychlé utažení a povolení šroubových spojů na principu rohatky se západkou
- nastavení stiskem tlačítka přímo na obrobku; možnost ručního nastavení
- jemné nastavení pro optimální přizpůsobení různým velikostem obrobků a ergonomickou polohu rukojetí
- posuvný průchozí čep kloubu: vysoká stabilita díky dvojitému vedení
- spolehlivé zaskočení čepu kloubu: žádné neúmyslné přenastavení
- příznivé působení pák: optimální přenos sil
- kryt chránící prsty uživatele před skřípnutím
- nahrazuje sadu klíčů, ideální pro kontrování

Jemné nastavení stisknutím tlačítka: rychle a komfortně

Rezavé matice nebo matice se zaoblenými hranami

Č. výr.	EAN 4003773-	↔ mm		Kleště	Hlava	Rukojeti	Palce	mm	Nastavitelných pozic	g
87 41 250	054566	250		fosfátováno atramentolem na šedo	leštěno	potaženy plastem který brání sklouzávání	3/8 - 1 1/4	10 - 32	15	328

85

KNIPEX SmartGrip®

PATENTED

Kleště na vodní čerpadla s automatickým nastavením

DIN ISO 8976

85 01 250

Seřízení při úpravě pro obrobek se u modelu KNIPEX SmartGrip® provede automaticky! Přiložte kleště, stiskněte rukojeti a hotovo!

- optimální pro časté změny velikosti obrobků
- automatické nastavení jednoručním ovládáním pro praváky a leváky
- snadný přístup k obrobku v důsledku velmi štíhlého konstrukčního tvaru v celé oblasti hlavy a kloubu a nepřečnívajícího čepu kloubu
- samosvorné na trubkách a maticích: žádné sklouzávání na sevřené součásti, práce šetřící síly a vynaložení menší síly
- plochy čelistí se speciálně kalenými zuby, tvrdost zubů asi 61 HRC: trvale spolehlivé uchopení díky vysoké odolnosti proti opotřebení
- posuvný průchozí čep kloubu: vysoká stabilita díky dvojitému vedení
- kryt chránící prsty uživatele před skřípnutím
- pojistná páka umožňuje na prostor nenáročnější dopravu s bezpečně uzamčenými držadly
- chromvanadová elektroocel, kovaná, kalená v oleji

Č. výr.	EAN 4003773-	↔ mm		Kleště	Hlava	Rukojeti	Ø palce	Ø mm	mm	g
85 01 250	061304	250		fosfátováno atramentolem na šedo	leštěno	potaženy plastem který brání sklouzávání	1 1/4	32	36	370

87 0

KNIPEX Cobra®

Kleště na vodní čerpadla Hightech

DIN ISO 8976

KNIPEX Cobra® – Hightech instalatérské kleště. Už žádné zbytečné zkoušení správné velikosti rozevření. Místo toho: na součást položit horní polovinu čelistí, stisknout knoflík a přisunout spodní čelist – geniálně jednoduché.

87 01 125

87 01 150

87 01 180

- nastavení stisknutím tlačítka přímo na obrobku
- jemné nastavení pro optimální přizpůsobení různým velikostem obrobků a ergonomickou polohu rukojetí
- samosvorné na trubkách a maticích: žádné sklouzávání na sevřené součásti, práce šetřící síly a vynaložení menší síly
- plochy čelistí se speciálně kalenými zuby, tvrdost zubů asi 61 HRC: trvale spolehlivé uchopení díky vysoké odolnosti proti opotřebení
- posuvný průchozí čep kloubu: vysoká stabilita díky dvojitému vedení
- spolehlivé zaskočení čepu kloubu: žádné neúmyslné přenastavení
- kryt chránící prsty uživatele před skřípnutím
- chromvanadová elektroocel, kovaná, kalená v oleji

87 02 250 / 87 05 250
se štíhlými, dvoubarevnými vícekomponentními návleky pro lepší manipulaci a snadnější přepravu

87 01 250

87 01 300

87 02 250

87 03 250

87 05 250

Jemné nastavení stisknutím tlačítka: rychle a komfortně

Rychlé a přesné nastavení přímo na sevřené součásti

Zuby přesazené proti směru otáčení způsobují samosvorný efekt a zabraňují sklouznutí po obrobku.

Mini-Cobra®

Formát velikosti do kapsy vesty s plnohodnotnými funkcemi nástroje. Kapacita do Ø 27 mm

Originální velikost

Č. výr.	EAN 4003773-	↔ mm		Kleště	Hlava	Rukojeti	Ø palce	Ø mm	mm	Nastavitelných pozic	g
87 01 125	069935	125		fosfátováno atramentolem na šedo	leštěno	potaženy plastem který brání sklouzávání	1	27	27	13	85
87 01 150	060116	150					1 1/4	32	30	11	145
87 01 180	022015	180					1 1/2	42	36	18	170
87 01 250	022022	250					2	50	46	25	314
87 01 300	034087	300					2 3/4	70	60	30	531
87 02 180	042396	180		fosfátováno atramentolem na šedo	leštěno	s vícesložkovými návleky	1 1/2	42	36	18	196
87 02 250	040316	250				s tenkými vícesložkovými návleky	2	50	46	25	355
87 02 300	029144	300				s vícesložkovými návleky	2 3/4	70	60	30	580
87 03 125	073949	125		chromované		potaženy plastem který brání sklouzávání	1	25	27	13	85
87 03 180	005667	180					1 1/2	42	36	18	175
87 03 250	043805	250					50	50	46	25	335
87 03 300	041382	300					2 3/4	70	60	30	530
87 05 250	005681	250		chromované		s tenkými vícesložkovými návleky	2	50	46	25	355
87 05 300	014126	300				s vícesložkovými návleky	2 3/4	70	60	30	579

87 0

KNIPEX Cobra® XL/XXL

Kleště na trubky a vodní čerpadla

DIN ISO 5743

Modely KNIPEX Cobra® XL a XXL nabízejí výkonnost a komfort kleští na vodní čerpadla při nižší hmotnosti a větší úchopové kapacitě než srovnatelné trubkové kleště. Kleštěmi **Cobra® XL** lze např. uchopit 2" šroubení a kleště váží o 50 % méně než 2" trubkové kleště, které mají mnohem nižší úchopovou kapacitu. Pro příruční formát o délce 400 mm se pro kleště Cobra® XL najde místo i v brašně na instalatérské nářadí. **Kleště Cobra® XXL** nabízí díky své kapacitě 4 1/2" velkou rezervu v úchopové schopnosti, přitom ale váží stejně jako 2" trubkové kleště.

87 01 400

87 01 560

- větší šířka úchopu, ale mnohem nižší hmotnost než srovnatelné trubkové kleště
- rychlé nastavení stisknutím tlačítka přímo na obrobku; nehrozí samovolné proklouznutí kloubu
- jemné nastavení pro optimální přizpůsobení různým velikostem obrobků a ergonomickou polohu rukojetí
- samosvorné na trubkách a maticích: žádné sklouzávání na sevřené součásti, práce šetřící síly a vynaložení menší síly
- plochy čelistí se speciálně kalenými zuby, tvrdost zubů asi 61 HRC: trvale spolehlivé uchopení díky vysoké odolnosti proti opotřebení
- posuvný průchozí čep kloubu: vysoká stabilita díky dvojitému vedení
- kryt chránící prsty uživatele před skřípnutím
- chromvanadová elektroocel, kovaná, kalená v oleji

Cobra® XL s převlečnou maticí na trubkové šroubení 2"

Velká úchopová kapacita 95 mm, která je nutná pro 3" trubkové kleště

Cobra® XL
Délka 400 mm – hmotnost 1214 g

Menší rozměry a nižší hmotnosti než trubkové kleště 1 1/2"

Trubkové kleště 2"
Délka 560 mm – hmotnost 2670 g

Překročena úchopová kapacita; již není zaručen bezpečný úchop

Č. výr.	EAN 4003773-	↔ mm		Kleště	Hlava	Rukojeti	Ø palce	Ø mm	mm	Nastavitelných pozic	g
87 01 400	005636	400		fosfátováno atramentolem na šedo	leštěno	potaženo plastem	3 1/2	90	95	27	1214
87 01 560	044321	560		fosfátováno atramentolem na šedo	leštěno	potaženo plastem	4 1/2	115	120	20	2750

87 1

KNIPEX Cobra®...matic

Instalatérské kleště

DIN ISO 8976

- všechny parametry kleští KNIPEX Cobra® 87 01 250

Zvláštnost:
- automatické nastavení stisknutím tlačítka přímo na obrobku:
- díky chráněnému uložení pružin se kleště při stisku tlačítka (jednoruční ovládání!) automaticky sevřou

87 11 250

Č. výr.	EAN 4003773-	↔ mm		Kleště	Hlava	Rukojeti	Ø palce	Ø mm	mm	Nastavitelných pozic	g
87 11 250	035473	250		fosfátováno atramentolem na šedo	leštěno	potaženy plastem který brání sklouzávání	2	50	46	25	314
87 19 250	022640	Náhradní pružina pro 87 11 250									

87 21

KNIPEX Cobra® QuickSet

Kleště na vodní čerpadla Hightech

DIN ISO 8976

87 21 250

Zcela otevřít, posunout, uchopit!

Dodatečné rychlé nastavení na obrobku přisunutím

- spojuje osvědčené, bezpečné zacvakávání kloubového čepu s dodatečnou funkcí posouvání, která usnadňuje práci ve velmi úzkých a nepřístupných prostorách
- nastavení přímo na obrobek se může provést prostřednictvím jednoduchého posunutí
- bezpečné zacvaknutí zámku při prvním zatížení. Poté se šířka rukojeti kleští zafixuje a může se měnit již jen stisknutím tlačítka.
- za účelem opětovné aktivace funkce posouvání se čep kloubu vytlačí stisknutím knoflíku a kleště se zcela otevřou.
- chromvanadová elektroocel, kovaná, kalená v oleji

Osvědčené vlastnosti výrobků Cobra®

- samosvorné na trubkách a maticích: žádné sklouzávání na sevřené součásti, práce šetřící síly a vynaložení menší síly
- jemné nastavení pro optimální přizpůsobení různým velikostem obrobků a ergonomickou polohu rukojetí

Stisknout knoflík – kompletně otevřít kleště

Čep kloubu při zatížení zacvakne

Přiložit čelist – jednoduše přisunout kleště

Čep pro sadu Cobra® QuickSet

Č. výr.	EAN 4003773-	↔ mm		Kleště	Rukojeti	Ø palce	Ø mm	mm	Nastavitelných pozic	g
87 21 250	072775	250		fosfátováno atramentolem na šedo	potažené umělou hmotou bránící sklouznutí	2	50	46	25	335
87 22 250	077794	250		fosfátováno atramentolem na šedo	s vícesložkovými návleky	2	50	46	25	364

87 26

KNIPEX Cobra® VDE

Kleště pro vodní čerpadla Hightech

DIN ISO 8976 IEC 60900 DIN EN 60900

87 26 250

1000 V

- nastavení posuvem přímo na obrobku: rychlá, bezpečná a pohodlná manipulace
- otevření stisknutím tlačítka mimo obrobek
- jemné nastavení pro optimální přizpůsobení různým velikostem obrobků a ergonomickou polohu rukojetí
- snadný přístup k obrobku v důsledku velmi štíhlého konstrukčního tvaru v celé oblasti hlavy a kloubu
- samosvorné na trubkách a maticích: žádné sklouzávání na sevřené součásti, práce šetřící síly a vynaložení menší síly
- plochy čelistí se speciálně kalenými zuby, tvrdost zubů asi 61 HRC: trvale spolehlivé uchopení díky vysoké odolnosti proti opotřebení
- posuvný průchozí čep kloubu: vysoká stabilita díky dvojitému vedení
- kryt chránící prsty uživatele před skřípnutím
- chromvanadová elektroocel, kovaná, kalená v oleji

Č. výr.	EAN 4003773-	mm		Kleště	Rukojeti	Ø palce	Ø mm	mm	Nastavitelných pozic	g
87 26 250	071495	250	1000 V	chromované	izolované vícesložkovými návleky, certifikace VDE	2	50	46	24	340

87 5

KNIPEX Cobra® ES

Obzvláště štíhlé kleště na vodní čerpadla

DIN ISO 8976

87 51 250

- ideální pro servisní účely a údržbu, přístroje, automobilní oblast, průmysl
- dlouhé, špičaté čelistí
- zvlášť dobrý přístup k dílci následkem velmi štíhlého provedení v oblasti hlavy a kloubu
- bezpečné uchopení i plochých dílců následkem tří-bodového dosednutí
- nastavení stisknutím tlačítka přímo na obrobku
- jemné nastavení pro optimální přizpůsobení různým velikostem obrobků a ergonomickou polohu rukojetí
- samosvorné na trubkách a maticích: žádné sklouzávání na sevřené součásti, práce šetřící síly a vynaložení menší síly
- posuvný průchozí čep kloubu: vysoká stabilita díky dvojitému vedení
- spolehlivé zaskočení čepu kloubu: žádné neúmyslné přenastavení
- příznivé působení pák: optimální přenos sil
- kryt chránící prsty uživatele před skřípnutím
- chromvanadová elektroocel, kovaná, kalená v oleji

Velmi štíhlý tvar v celé oblasti hlavy a kloubu (ve srovnání s běžnými kleštěmi na vodní čerpadla)

Optimální přístupnost k dílci. Ideální pro servis a údržbu, oprava přístrojů, oblast automobilů a průmysl

Uchopí matice do velikosti klíče 34 mm

Č. výr.	EAN 4003773-	mm		Kleště	Hlava	Rukojeti	Ø palce	Ø mm	mm	max. paralelní otvor v mm	max. hloubka uchopení mm	nastavitelných pozic	g
87 51 250	061267	250		fosfátováno atramentolem na šedo	leštěno	potaženy plastem který brání sklouzávání	1 1/4	32	34	37	42	19	328

KNIPEX
KNIPEX
ALLIGATOR
MADE IN GERMANY
3
95
1/2"
DF

88

KNIPEX Alligator® Instalatérské kleště

DIN ISO 8976

Více výkonu a komfortu ve srovnání s běžnými kleštěmi na vodní čerpadla: 9 stupňové aretační nastavení s rozšířením úchopu o 30 %.
Snadný přístup k obrobku v důsledku velmi štíhlého konstrukčního tvaru v celé oblasti hlavy a kloubu.

88 01 180

88 01 250

- samosvorné na trubkách a maticích: žádné sklouzávání na sevřené součásti, práce šetřící síly a vynaložení menší síly
- plochy čelistí se speciálně kalenými zuby, tvrdost zubů asi 61 HRC: trvale spolehlivé uchopení díky vysoké odolnosti proti opotřebení
- posuvný průchozí čep kloubu: vysoká stabilita díky dvojitému vedení
- robustní provedení, odolné proti opotřebení, vhodné zejména pro práci ve venkovním prostředí
- kryt chránící prsty uživatele před skřípnutím
- chromvanadová elektroocel, kovaná, kalená v oleji

88 02 250

88 02 250 / 88 05 250
se štíhlými, dvoubarevnými vícekomponentními návleky pro lepší manipulaci a snadnější přepravu

88 05 250

Samosvorné na trubkách a matkách: nehrozí sklouznutí po obrobku; veškerou sílu úchopu lze využít k natočení obrobku; pevný stisk ramen kleští není nutný, díky tomu stačí vynaložení menší síly

88 06 250
1000 V

88 07 250
1000 V

Alligator®

běžné kleště na vodní čerpadla

Alligator® 250/300

speciálně kalené zuby
velká odolnost proti opotřebení, která umožňuje dlouhodobé, bezpečné uchopení

odolný nastavovací mechanismus
odolné proti opotřebení, vhodné zejména pro práci ve venkovním prostředí

9 stupňová obloukovitá změna nastavení aretace
Úchopová kapacita vyšší o 30 %, optimální přizpůsobení obrobku a ergonomická poloha rukojetí, štíhlý tvar

průvlečný kloub, dvojité vedení
kloubový spoj se neuvolňuje, dlouhodobá vysoká zatížitelnost

Č. výr.	EAN 4003773-	↔ mm		Kleště	Hlava	Rukojeti	Ø palce	Ø mm	mm	Nastavitelných pozic	g
88 01 180	035480	180		fosfátováno atramentolem na černo	leštěno	potaženy plastem který brání sklouzávání	1 1/2	42	36	9	180
88 01 250	022992	250					2	50	46	9	319
88 01 300	034094	300					2 3/4	70	60	9	511
88 02 180	044222	180		fosfátováno atramentolem na černo	leštěno	s vícesložkovými návleky	1 1/2	42	36	9	215
88 02 250	019282	250					2	50	46	9	357
88 02 300	029151	300					2 3/4	70	60	9	565
88 03 180	042860	180		chromované		potaženy plastem který brání sklouzávání	1 1/2	42	36	9	181
88 03 250	005742	250					2	50	46	9	317
88 05 180	060130	180		chromované		s vícesložkovými návleky	1 1/2	42	36	9	214
88 05 250	035497	250					2	50	46	9	354
88 05 300	042389	300					2 3/4	70	60	9	560
88 06 250	039303	250	1000 V	chromované		izolované vícesložkovými návleky, certifikace VDE	2	50	46	9	374
88 07 250	019343	250	1000 V	chromované		izolace nanášená ponorem, zkoušeno podle norem VDE	2	50	46	9	420
88 07 300	022350	300					2 3/4	70	60	9	661

KNIPEX Alligator® XL

Hasák a instalatérské kleště

DIN ISO 5743

88 01 400

Model **KNIPEX Alligator®** XL nabízí výkonnost a komfort kleští na vodní čerpadla při hmotnosti nižší **o 50 % a větší úchopové kapacitě (3 ½") než srovnatelné trubkové kleště. V praktickém rozměru** s délkou 400 mm se kleště KNIPEX Alligator® XL vejdou do každého kufříku na nářadí.

Klasické nářadí nyní i v délce 400 mm

Robustní provedení, odolné proti opotřebení, vhodné zejména pro práci ve venkovním prostředí

- snadný přístup k obrobku v důsledku velmi štíhlého konstrukčního tvaru v celé oblasti hlavy a kloubu
- kryt chránící prsty uživatele před skřípnutím
- plochy čelistí se speciálně kalenými zuby, tvrdost zubů asi 61 HRC: trvale spolehlivé uchopení díky vysoké odolnosti proti opotřebení
- chromvanadová elektroocel, kovaná, kalená v oleji

Robustní kleště pro hrubé použití

úchopové plochy se speciálně tvrzenými zuby, tvrdost zubů cca 61 HRC: trvalé bezpečné uchopování díky vysoké odolnosti proti opotřebení

samosvorné na trubkách a maticích: žádné sklouzávání na sevřené součásti, práce šetřící síly a vynaložení menší síly

posuvný průchozí čep kloubu: vysoká stabilita díky dvojitému vedení

robustní nastavovací mechanismus, odolný proti opotřebení, se snadným čištěním; vhodný zejména pro práci ve venkovním prostředí

přestavování v 11stupňovém rastru s úchopovou kapacitou až 3 1/2", optimalizované přizpůsobení obrobku a praktická poloha rukojeti

Č. výr.	EAN 4003773-	↔ mm		Kleště	Hlava	Rukojeti	Ø palce	Ø mm	mm	Nastavitelných pozic	g
88 01 400	075844	400		fosfátováno atramentolem na černo	leštěno	potaženy plastem který brání sklouzávání	3 1/2	90	95	11	1190

89

Instalatérské kleště

S drážkovaným kloubem - DIN ISO 8976

89 01 250

89 05 250

- samosvorné na trubkách a maticích: žádné sklouzávání na sevřené součásti, práce šetřící síly a vynaložení menší síly
- přesně frézované vymezovací drážky umožňují nastavení v 5 polohách
- žádné proklouznutí kloubu
- hořákový otvor dobře tvarově přizpůsobený pro šrouby a matky
- konstrukční odlehčení šroubu kloubu, proto žádné opotřebení šroubu zajišťuje minimální opotřebení šroubu
- kryt chránící prsty uživatele před skřípnutím
- plochy čelistí se speciálně kalenými zuby, tvrdost zubů asi 61 HRC při délce 250 mm: spolehlivé uchopení díky vysoké odolnosti proti opotřebení

Délka: 250 mm
samosvorné na trubkách a maticích: žádné sklouzávání na sevřené součásti, práce šetřící síly a vynaložení menší síly

Č. výr.	EAN 4003773-	↔ mm		Kleště	Hlava	Rukojeti	Ø palce	Ø mm	mm	g
89 01 250	013334	250		fosfátováno atramentolem na černo	leštěno	potaženo plastem	1 5/16	34	36	340
89 03 250	015086	250		chromované		potaženo plastem	1 5/16	34	36	338
89 05 250	043836	250		chromované		s vícesložkovými návleky	1 5/16	34	36	371

90

Mini kleště na vodní čerpadla

S drážkovaným kloubem

DIN ISO 8976

- přesně frézované vymezovací drážky umožňuji nastavení v 4 polohách
- žádné proklouznutí kloubu
- konstrukční odlehčení šroubu kloubu, proto žádné opotřebení šroubu zajišťuje minimální opotřebení šroubu
- chromvanadová elektroocel, kovaná, kalená v oleji

90 01 125

90 03 125

Č. výr.	EAN 4003773-	↔ mm		Kleště	Hlava	Rukojeti	Ø palce	Ø mm	mm	g
90 01 125	035503	125		fosfátováno atramentolem na černo	leštěno	potaženo plastem	11/16	17	14	103
90 03 125	050490	125		chromované		potaženo plastem	11/16	17	14	105

83 1

Hasáky 90°

DIN 5234

83 10 015
∡90°

- švédský tvar
- čelisti hasáku čelisti zahnuté v úhlu 90°
- ozubení přesazené proti směru otáčení
- ozubení doplňkově induktivně kalené
- dvojitá rukojeť profilu T
- stavěcí matice zajištěná proti ztrátě.
- lakováno červenou práškovou barvou, čelisti leskle broušené
- chromvanadová elektroocel, kovaná, kalená v oleji

Č. výr.	EAN 4003773-	↔ mm		Kleště	Ø mm	Ø palce	Palce	mm	g
83 10 010	014188	310			42	1 5/8	1	42	779
83 10 015	014195	420			60	2 3/8	1 1/2	60	1415
83 10 020	014201	560	∡90°	stříkáno červenou práškovou barvou	70	2 3/4	2	70	2600
83 10 030	022329	650			110	4 3/8	3	110	3433
83 10 040	022336	750			130	5 1/8	4	130	4921

83 2

Hasáky 45°

DIN 5234

83 20 015

45°

- švédský tvar
- čelisti hasáku zahnuté v úhlu 45°
- ozubení přesazené proti směru otáčení
- ozubení doplňkově induktivně kalené
- dvojitá rukojeť profilu T
- stavěcí matice zajištěná proti ztrátě.
- lakováno červenou práškovou barvou, čelisti leskle broušené
- chromvanadová elektroocel, kovaná, kalená v oleji

Č. výr.	EAN 4003773-	mm		Kleště	Ø mm	Ø palce	Palce	mm	g
83 20 010	014218	320			42	1 5/8	1	42	817
83 20 015	014225	430	45°	stříkáno červenou práškovou barvou	60	2 3/8	1 1/2	60	1408
83 20 020	014232	570			70	2 3/4	2	70	2596

83 3

Hasáky s čelistmi ve tvaru S

DIN 5234

83 30 015

- štíhlá, svěrná čelist tvaru S
- ozubení přesazené proti směru otáčení
- ozubení doplňkově induktivně kalené
- opora na trubce ve třech bodech, samosvorné
- dvojitá rukojeť profilu T
- stavěcí matice zajištěná proti ztrátě.
- lakováno červenou práškovou barvou, čelisti leskle broušené
- chromvanadová elektroocel, kovaná, kalená v oleji

Č. výr.	EAN 4003773-	mm		Kleště	Ø mm	Ø palce	Palce	mm	g
83 30 005	025221	245			35	1 1/2	1/2	35	472
83 30 010	014249	320			42	1 5/8	1	42	836
83 30 015	014256	420		stříkáno červenou práškovou barvou	60	2 3/8	1 1/2	60	1540
83 30 020	014263	540			70	2 3/4	2	70	2669
83 30 030	014164	680			120	4 3/4	3	100	4366

83 60

Hasáky s čelistmi ve tvaru S

s rychlým nastavením

- časově nenáročné a přesné nastavení šířky rozevření stisknutím tlačítka přímo na obrobku
- práce bez námahy díky automatickému upnutí
- nehrozí nechtěná změna nastavení ramen kleští
- kryt chránící prsty uživatele před skřípnutím
- maximální zatížitelnost díky kvalitnímu ramenu kleští
- vysoká odolnost proti opotřebení díky kalenému ozubení
- chromvanadová elektroocel, kovaná, kalená v oleji

83 60 010

83 61 010

Č. výr.	EAN 4003773-	↔ mm		Kleště	Rukojeti	Ø mm	Ø palce	mm	Palce	Rozsah mm	g
83 60 010	075424	330		stříkáno červenou práškovou barvou		42	1 5/8	25	1	42	955
83 60 015	075677	420				60	2 3/8	37,5	1 1/2	60	1470
83 61 010	077602	330		stříkáno červenou práškovou barvou	potažené umělou hmotou	42	1 5/8	25	1	42	955
83 61 015	077619	420				60	2 3/8	37,5	1 1/2	60	1470

81

Kleště na trubky

na plastové trubky a konektory

DIN ISO 5743

- ideální k utahování a uvolňování plastových trubkových spojek, kulatých převlečných matic atd. od Ø 25 mm
- posuvný čep kloubu nastavitelný ve 4 polohách
- chromvanadová elektroocel, kovaná, kalená v oleji

81 03 230

81 13 230

81 03 230
s ozubenými úchopnými čelistmi do Ø 65 mm

81 13 230
s plastovými čelistmi pro šetrnou montáž do Ø 60 mm

Č. výr.	EAN 4003773-	↔ mm		Kleště	Rukojeti	Kapacita rozsahu upnutí Ø mm	g
81 03 230	018957	230		chromované	potaženo plastem	25 - 65	294
81 13 230	050117	230		chromované	potaženo plastem	25 - 60	288
81 19 230	050124	2 dvojice plastových čelistí pro 81 13 230					

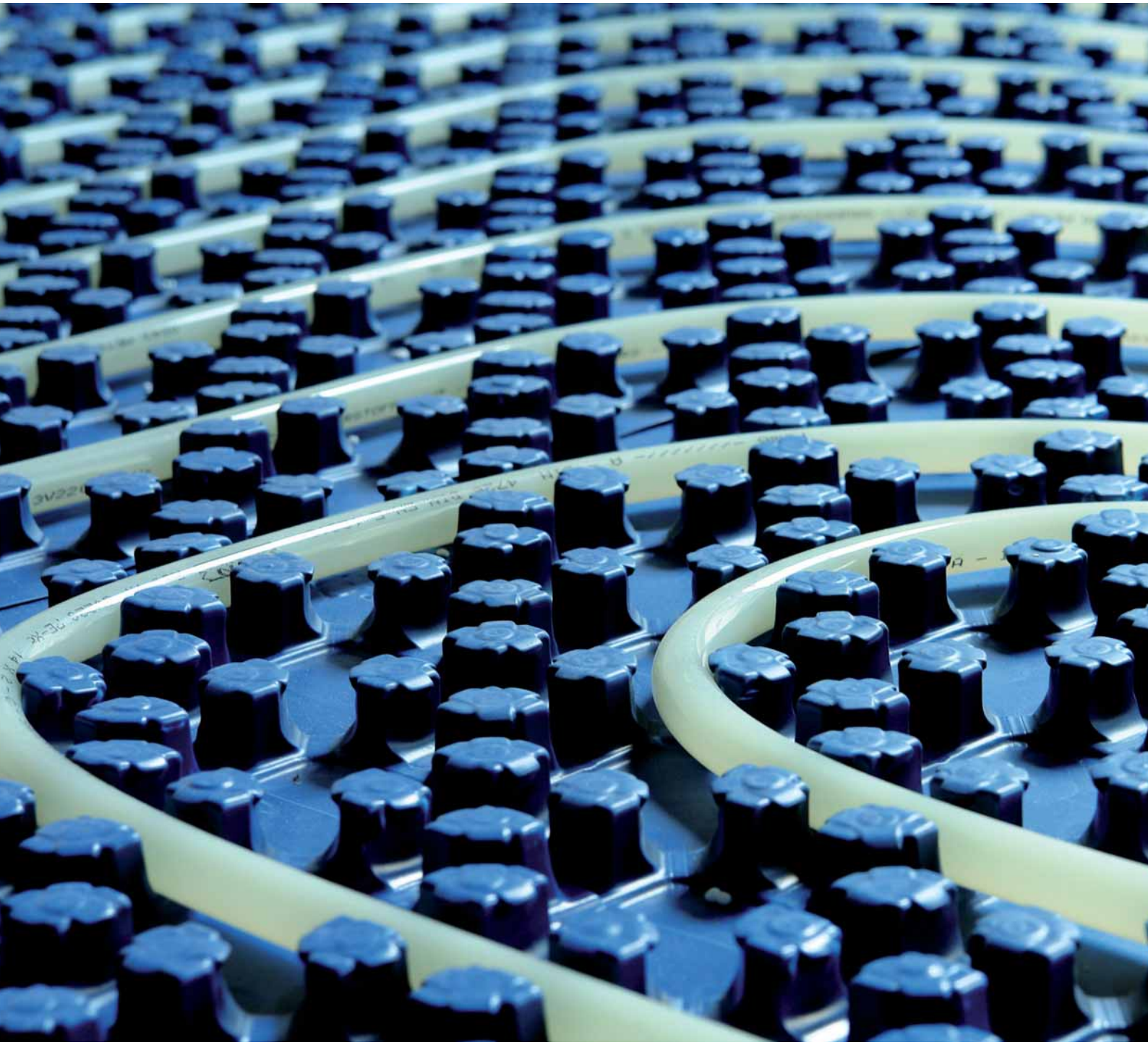

PŘÍJEMNÉ KLIMA OD PODLAHY

Teplo a příjemný pocit ve studených dnech – to si přáli již Římané v době antiky a proto vynalezli podlahové topení. Moderní podlahová topení vytvářejí příjemné klima v místnosti, poskytují více prostoru a volnosti pro bytovou architekturu a zlepšují zdravotní podmínky, zejména pro alergiky. Plastové trubky topení dopravují, skryty před zraky uživatelů místností, teplou vodu topného systému. S pomocí nůžek na trubky KNIPEX je instalatér bez námahy přesně uřízne.

Speciální kleště, Klíč na rozvodné skříně

Kleště na hadicové spony 116

Nůžky na ploché kabely 117
Nůžky pro šikmé řezy pro plastové a gumové profily. 117
Nůžky na plasty 118
Nůžky na vlákna z KEVLAR® 118
Kombinované nůžky. 119

Nůžky na hadice a ochranné trubky 119
Nůžky pro sdružené a ochranné trubky 120
Nůžky pro sdružené a plastové trubky 120
Nůžky na plastové trubky 121

Kleště na spojování profilů 121
Nůžky na plech 122
Vystřihovací kleště. 122
Kuželovité kleště pro automechaniky 123
Revolverové děrovací kleště 123
Kleště pro štípání dlaždic 123
Kleště pro lámání skla 124
Kleště na halogenové žárovky 125

LED magnetická svítilna 125

TwinKey® 126
Klíč na rozvodné skříně 127

V podlahových topeních se používají převážně silnostěnné plastové trubky. Se správnými nůžkami na trubky KNIPEX je můžete přesně uříznout a ušetřit přitom sílu.

85
51

Kleště na hadicové spony

85 51 250 A

Jediné kleště pro sponky a kroužky s pružicími pásy různých velikostí do 70 mm. Díky otočným nástavcům rukojetí se přizpůsobí každé poloze. Přesto je zaručeno pevné držení spon v kleštích.

OBLAST POUŽITÍ:
OSOBNÍ AUTOMOBILY/UŽITKOVÉ AUTOMOBILY
Nasávání vzduchu, chlazení, plnicí vzduch, zpětný tok vody, termostat, palivo, topení

- otočné, univerzální nástavce rukojetí pro bezpečné uchopení sponek v každé poloze
- extrémně dobrý pákový převod lze snadno a rychle otevřít pomocí sponek bez velkého vynaložení síly
- nastavení QuickSet: nastavení posuvem přímo na obrobku
- štíhlá hlava, malá šířka hlavy, otočné nástavce rukojetí, ideální nářadí pro stísněné prostory
- lze použít pro standardní, úsporné a drátěné sponky a kroužky s pružícími pásy do jmenovité velikosti 70 mm
- maximální rozevření až 80 mm; více než 40 mm upínací délky
- chromvanadová elektroocel, kovaná, kalená v oleji

Osvědčené vlastnosti výrobků Cobra® i u kleští KNIPEX na hadicové spony

- šetří sílu díky extrémně dobrému převodovému poměru
- prvotřídní ochrana proti sevření
- bezpečné uchopení při praktické poloze rukojeti
- jemné nastavování pro optimální přizpůsobení různým velikostem spon
- otevření stisknutím tlačítka
- posuvný průchozí čep kloubu: vysoká stabilita díky dvojitému vedení

Č. výr.	EAN 4003773-	↔ mm		Kleště	Rukojeti	Kapacita	Nastavitelných pozic	⚖ g
85 51 250 A	077329	250		fosfátováno atramentolem na šedo	potaženy plastem který brání sklouzávání	max. 70 mm	25	340
85 59 250 A	077336	sada náhradních hrotů, pro 85 51 250 A						

94 15

Nůžky

na ploché kabely

94 15 215

- k stříhání plochých kabelů do šířky 56 mm bez jejich deformace
- výměnné uložení břitu s dorazovým úhlem pro řezání v pravém úhlu
- s otevírací pružinou a blokovací západkou
- těleso nástroje: Nástrojová ocel, válcovaná, kalená v oleji
- čepel: standardní lichoběžníková čepel, vyměnitelná

Č. výr.	EAN 4003773-	↔ mm		Nářadí	Rukojeti	Délka čepele mm	⚖ g
94 15 215	046011	215		chromované	s povlaky z umělé hmoty	56	346
94 19 215	046219	Sada s 10 náhradními čepelemi pro 94 15 215 / 94 35 215					

94 3

Nůžky pro šikmé řezy

pro plastové a gumové profily

94 35 215

- k stříhání plastových, gumových a měkkých dřevěných profilů bez jejich deformace, také pro plochý kabel do šířky 56 mm
- výměnné uložení břitu s dorazovým úhlem pro řezy pod úhlem 45° a značkami pro řezy pod úhlem 60°, 75° a 90°
- s otevírací pružinou a blokovací západkou
- těleso nástroje: speciální nástrojová ocel, válcovaná, kalená v oleji
- čepel: standardní lichoběžníková čepel, vyměnitelná

Č. výr.	EAN 4003773-	↔ mm		Nářadí	Rukojeti	Délka čepele mm	⚖ g
94 35 215	046028	215		chromované	s povlaky z umělé hmoty	56	397
94 19 215	046219	Sada s 10 náhradními čepelemi pro 94 15 215 / 94 35 215					

95 02

Nůžky na plasty

PATENTED

také pro kabelové kanály

95 02 21

- k řezání a přiřezávání na délku kabelových kanálů, i pro plasty do tloušťky 4,0 mm
- speciální převod lomenou pákou
- vysoce účinná geometrie břitů
- těleso nástroje: chromvanadová elektroocel ve zvláštní jakosti, kalená v oleji
- nůž: speciální nástrojová ocel, kalená v oleji

Délka nože na řezání širokých kabelových kanálů 110 mm; i pro plasty do tloušťky 4,0 mm

Č. výr.	EAN 4003773-	↔ mm		Nářadí	Rukojeti	Řezné hodnoty mm	Délka nože mm	⚖ g
95 02 21	052128	275		brunýrované	s vícesložkovými návleky	max. 4,0	110	665

95 03

Nůžky

na vlákna z materiálu KEVLAR®

95 03 160 SB

KEVLAR® je registrovaná značka zboží E. I. du Pont de Nemours and Company

- pouze ke stříhání vláken z KEVLAR® ve světlovodných kabelech, nepoužívat pro jiné materiály
- precizní výbrus se zuby brání prokluzování vláken a garantuje čistý řez
- průchozí čep kloubu bez vůle pro chod s minimálním třením a stříhání tenkých vláken bez jejich sevření
- tvrdě chromovaný broušený povrch
- těleso nůžek: chromvanadová elektroocel, kalená v oleji
- pohodlné rukojeti: plast, rázuvzdorný

Č. výr.	EAN 4003773-	↔ mm	Nůžky	Rukojeti	⚖ g
95 03 160 SB	043362	160	chromované	s plastovým nástřikem	85

95 05

Kombinované nůžky

95 05 140

95 05 185

⦟40°

95 05 190

- k stříhání lepenky, plastu, hliníkových, mosazných a měděných fólií
- není vhodné pro ocelový drát a ocelový plech
- kalené břity s precizním výbrusem
- s otevírací pružinou a blokovací západkou
- kryt chránící prsty uživatele před skřípnutím
- seřizovatelný šroubovaný kloub
- těleso nůžek: chirurgická ocel, nerezavějící, volně tvrzená
- rukojeti: plast, rázuvzdorný

95 05 185
zahnutý tvar – pro snazší provádění dlouhých řezů; ergonomicky tvarované plastové rukojeti

Č. výr.	EAN 4003773-	↔ mm		Hlava	Rukojeti	⚖ g
95 05 140	019589	140		leštěno	s plastovým nástřikem	67
95 05 185	060277	185	⦟40°	leštěno	s plastovým nástřikem	115
95 05 190	019602	190		leštěno	s plastovým nástřikem	116

90 20

Kleště na řezání trubek

na hadice a ochranné trubice

90 20 185

- pro stříhání tenkostěnných umělohmotných trubek (např. umělohmotných korugovaných trubek) a hadic, i hadic vyztužených tkaninou, z umělé hmoty a gumy do Ø 25 mm vnějšího průměru
- není vhodné ke stříhání kabelů
- s otevírací pružinou a blokovací západkou
- těleso nástroje: plast, vyztužen optickými vlákny
- nůž: speciální nástrojová ocel, kalená v oleji, vyměnitelná

s výměnnými noži

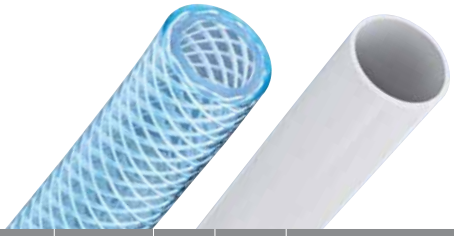

Č. výr.	EAN 4003773-	↔ mm		Řezné hodnoty Ø mm	⚖ g
90 20 185	067122	185		25	172
90 29 185	067139	Náhradní nůž pro 90 20 185			

90 25

Kleště na řezání trubek

pro sdružené a ochranné trubky

PATENTED

90 25 20

- k řezání vícevrstvých trubek Ø 12 - 25 mm a k řezání pružných chrániček Ø 18 - 35 mm, aniž by byla poškozena trubka procházející vnitřkem
- možnost umístění kalibračního trnu např. pro geberitové vrstvené trubky Ø 11,5 a 15 mm
- těleso nástroje: chromvanadová elektroocel ve zvláštní jakosti, kalená v oleji
- nůž: speciální nástrojová ocel, kalená v oleji, vyměnitelná

Vícevrstvé trubky Ø 12 - 25 mm jsou řezány čistě a bez deformací

Čisté řezání chrániček Ø 18 - 35 mm

Č. výr.	EAN 4003773-	↔ mm		Nářadí	Rukojeti	Řezné hodnoty vícevrstvých trubek Ø mm	Řezné hodnoty chrániček Ø mm	Délka nože mm	⚖ g
90 25 20	046004	210		pozinkováno	s vícesložkovými návleky	12 - 25	18 - 35	25	332

90 29 01	031932	Náhradní nůž pro 90 25 20 (sdružené trubky)
90 29 02	031949	1 dvojice náhradních nožů pro 90 25 20 (ochranné trubky)
90 29 15	031956	Kalibrovací trn pro 90 25 20 (Geberit trubky)

90 25

Kleště na řezání trubek

pro vícevrstvé trubky a chráničky

PATENTED

90 25 40

- k řezání silnostěnných plastových a vícevrstvých trubek Ø 26 - 40 mm
- řežou trubky na principu rohatky se západkou pomocí více zdvihů
- s pohyblivými opěrnými čelistmi ke správné fixaci trubky pro pravoúhlý řez
- těleso nástroje: chromvanadová elektroocel ve zvláštní jakosti, kalená v oleji
- nůž: speciální nástrojová ocel, kalená v oleji, vyměnitelná

Čisté střihání silnostěnných umělohmotných a spojovacích trubek

Nejsou vhodné pro tenkostěnné plastové trubky. Pro tento účel použijte výrobek číslo 90 20 185

Č. výr.	EAN 4003773-	↔ mm		Nářadí	Rukojeti	Řezné hodnoty Ø mm	Délka střihu v mm mm	⚖ g
90 25 40	045182	210		pozinkováno	s vícesložkovými návleky	26 - 40	40	500

90 29 40	045199	Náhradní nůž pro 90 25 40

94 10

Kleště na řezání trubek

na plastové trubky (elektroinstalace)

94 10 185

- k řezání plastových trubek bez otřepů (např. plastových pancéřových trubek) s Ø 6 - 35 mm
- není vhodné ke stříhání kabelů
- nůž vyměnitelný a z každé pozice je ho možné vrátit
- vynaložení nepatrné síly díky speciální geometrii břitů a optimálnímu převodu
- snížení únavy při práci díky ergonomickému tvaru rukojetí a postupnému posouvání nože
- těleso: hliníkový odlitek litý pod tlakem, lakován červeně
- nůž: speciální nástrojová ocel, kalená v oleji

Č. výr.	EAN 4003773-	↔ mm		Pouzdro	Řezné hodnoty Ø mm	Délka střihu v mm	⚖ g
94 10 185	047025	185		Hliníkový tlakový odlitek, červeně lakovaný	6,0 - 35,0	35	583
94 19 185	047032	Náhradní nůž pro 94 10 185					

90 4

Kleště na spojování profilů

90 42 250

90 42 340

- pro vytvoření pevných spojů všech profilovaných plechů používaných u dělících stěn a zavěšených stropů
- pro U- a C-profily s tloušťkou plechu max. 1,2 mm (2 x 0,6 mm)
- vynaložení minimální síly díky optimálnímu pákovému převodu
- těleso kleští: speciální nástrojová ocel, válcovaná, kalená v oleji

90 42 250
pro obsluhu jednou rukou

Nasazení kleští na dva spojované profilované plechy

Lisovací nástroj je stlačován profilovanými plechy

Č. výr.	EAN 4003773-	↔ mm		Kleště	Rukojeti	Kapacita	⚖ g
90 42 250	047865	250		brunýrované	s vícesložkovými návleky	max. 1,2 (2 x 0,6)	676
90 42 340	071884	340		brunýrované	s vícesložkovými návleky	max. 1,2 (2 x 0,6)	901
90 49 340	028079	Náhradní střižník pro 90 42 340					
90 49 340 M	028499	Náhradní matrice pro 90 42 340					

90 55

Nůžky na plech

90 55 280

- pro stříhání ocelového, měděného nebo hliníkového plechu max. do tloušťky 1,2 mm, plast max. do tloušťky 2,0 mm
- stříhání materiálů bez deformace
- čisté řezné hrany, žádné dokončovací práce na stříhaném profilu
- s lamačem třísek
- snadná manipulace
- šířka řezu: 2,7 mm
- těleso nástroje: speciální nástrojová ocel, válcovaná, kalená v oleji
- nůž: speciální nástrojová ocel, kalená v oleji, vyměnitelná

Prostřižení a odlomení třísek v jedné pracovní operaci

Vystřihování bez lámání

Č. výr.	EAN 4003773-	↔ mm		Nářadí	Rukojeti	⚖ g
90 55 280	026730	280		poniklováno	s vícesložkovými návleky	461
90 59 280	027355	Náhradní nůž pro 90 55 280				

90 61

Vystřihovací kleště

PATENTED

S vystřihovacími kleštěmi KNIPEX se nechají jednoduše, rychle a čistě realizovat nejběžnější vybrání v plastových lištách a kabelových kanálech. Žádné namáhavé vyřezávání nebo vystřihávání vibračními nůžkami a náročné dokončovací práce.

90 61 20

- speciální kleště pro vystřihování vybrání v plastových lištách a pouzdrech při elektroinstalacích a sanitárních instalacích
- díky přípravnému a dokončovacímu řezu se nechají zvětšit vybrání
- čisté řezné hrany, žádné dokončovací práce na stříhaném profilu
- snadná manipulace
- s otevírací pružinou, omezením rozevření a blokovací západkou
- těleso kleští: speciální nástrojová ocel, válcovaná, kalená v oleji

Č. výr.	EAN 4003773-	↔ mm		Kleště	Rukojeti	Kapacita	⚖ g
90 61 16	051947	250		brunýrované	s návleky z umělé hmoty	16 x 32 mm	403
90 61 20	051954	250				20 x 29 mm	414

84

Kuželovité kleště pro automechaniky

DIN ISO 5743

- pro velmi úzká šroubení
- speciální nástrojová ocel, kovaná, kalená v oleji

84 11 200

84 21 200

84 11 200
rovná hlava

84 21 200
hlava zahnutá v úhlu 20°

Č. výr.	EAN 4003773-	↔ mm		Kleště	Hlava	Rukojeti	Vybrání Ø mm	Tloušťka hlavy mm	⚖ g
84 11 200	051923	200		fosfátováno atramentolem na černo	leštěno	potaženo plastem	6 / 10	3,5	177
84 21 200	051930	200	∡20°	fosfátováno atramentolem na černo	leštěno	potaženo plastem	6 / 10	3,5	182

90 7

Revolverové děrovací kleště

- k vysekávání děr v kůži, textilním a plastovém materiálu
- 6 vyměnitelných strižníku pro vystřihování otvorů, Ø 2 / 2,5 / 3 / 3,5 / 4 / 5 mm
- s otevírací pružinou a blokovací západkou
- s práškovým nástřikem pro dobrou antikorozní ochranu
- těleso kleští a dírkovače: speciální nástrojová ocel, kalená v oleji

90 70 220

Jednotlivé střižníky je možné vyměňovat

Č. výr.	EAN 4003773-	↔ mm		Kleště	Provedení	⚖ g
90 70 220	019411	220		červeně obalené práškem	stříkáno práškovou barvou	251

91 0

Kleště pro štípání dlaždic

(kleště ve tvaru papouščího zobáku)

- otvory v dlaždicích lze rozšířit vylámáním a hrany lze vytvarovat
- speciální nástrojová ocel, kovaná, kalená v oleji

91 00 200

Č. výr.	EAN 4003773-	↔ mm	Kleště	Hlava	⚖ g
91 00 200	013754	200	fosfátováno atramentolem na černo	leštěno	158

91 3

Kleště na lámání skla

DIN ISO 5743

- k odlamování naříznutých pásů skla
- speciální nástrojová ocel, kovaná, kalená v oleji

91 31 180

Č. výr.	EAN 4003773-	↔ mm		Kleště	Hlava	Rukojeti	Šířka čelistí mm	⚖ g
91 31 180	069744	180		fosfátováno atramentolem na černo	leštěno	potaženo plastem	24,0	245

91

Kleště na lámání skla

DIN ISO 5743

- k odlamování úzkých naříznutých pásů skla
- k dokončování tvaru skleněných hran
- speciální nástrojová ocel, kovaná, kalená v oleji

91 51 160

91 71 160
uzké provedení, s otevírací pružinou

Č. výr.	EAN 4003773-	↔ mm		Kleště	Hlava	Rukojeti	Šířka čelistí mm	⚖ g
91 51 160	014355	160		fosfátováno atramentolem na černo	leštěno	potaženo plastem	9,5	148
91 71 160	019565	160		fosfátováno atramentolem na černo	leštěno	potaženo plastem	4,0	141

91 6

Ploché kleště na sklo

DIN ISO 5743

- s měkkými čelistmi pro uchopení
- k začišťování a opravování skleněných hran např. při výrobě vitráží
- speciální nástrojová ocel, kovaná, kalená v oleji

91 61 160

Č. výr.	EAN 4003773-	↔ mm		Kleště	Hlava	Rukojeti	Šířka čelistí mm	⚖ g
91 61 160	019527	160		fosfátováno atramentolem na černo	leštěno	potaženo plastem	9,5	141

30
41

Kleště na halogenové žárovky

- pro montáž žárovek se skleněnou paticí
- rukojeti s plastovým potahem
- chromvanadová elektroocel, kovaná, kalená v oleji

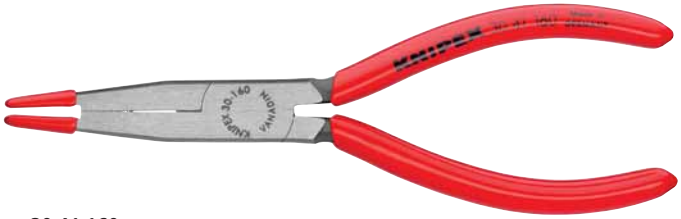

30 41 160

Č. výr.	EAN 4003773-	↔ mm	Kleště	Hlava	Rukojeti	⚖ g
30 41 160	048480	160	fosfátováno atramentolem na černo	leštěno	potaženo plastem	120

00
11

LED magnetická svítilna

Silná. Lehká. Kompaktní.

- pro osvětlení tmavých pracovních oblastí
- upevnění k nástroji silnými magnety
- velmi kompaktní rozměry
- doba svitu cca 24 hodin; se 2 výměnnými knoflíkovými bateriemi (CR1220)
- upevnění karabinou
- pouzdro z plastu odolného proti nárazu

00 11 V50

Č. výr.	EAN 4003773-	⚖ g
00 11 V50	075387	8

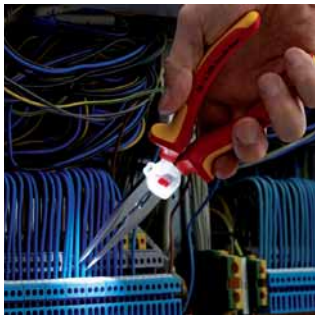

00
11

KNIPEX TwinKey®

pro běžné skříně a systémy zavírání

10 profilů. 2 kříže. 1 klíč.

Všechny běžné uzavírací systémy.

Promyšlené vybavení, kvalitní zpracování.
Osmipaprskový KNIPEX TwinKey se skládá ze dvou křížů, které se do sebe zasouvají pomocí magnetu.

- multifunkční klíč pro ovládání uzávěrů z oblasti techniky budov (topení a sanitární zařízení, klimatizační a větrací technika, elektrotechnika), zásobování plynem a vodou a uzavíracích systémů
- 8-paprsková verze: 2 křížové klíče spojené za účelem úspory místa pomocí magnetů
- otočný bit: drážka 1,0 x 7 mm a křížová drážka PH2
- klíč a otočný bit spojeny stabilním drátěným lanem z ušlechtilé oceli
- kvalitní povrchová úprava
- váhově optimalizovaná konstrukce ze zinkového tlakového odlitku

00 11 01

Č. výr.	EAN 4003773-	mm	Kapacita Ø mm	Ø mm	Ø mm	Ø mm	Ø mm	g
00 11 01	074670	95	5 / 6 - 7 / 8 - 9 / 10 - 11	7 - 8 / 9 - 10 / 11 - 12	3 - 5	6	6 - 9	135

00 11

Klíč na rozvodné skříně

pro běžné skříně a systémy zavírání

00 11 03

00 11 02
krátké provedení, celková délka ramen: 44 mm

00 11 03
dlouhé provedení, celková délka ramen: 76 mm; doplňkový čtyřhran 5 mm

- pro skříňové rozvaděče, systémy uzavírání plynových, vodovodních a elektrických přípojek
- pro technická zařízení v budovách jako klimatizační a ventilační zařízení, uzavírací ventily, síťové rozvodné desky atd.
- s nástavcem pro bity (oboustranným): drážka 1,0 x 7 mm a křížová drážka PH2
- s adaptérem pro bity 1/4" na upevňovacím řetízku
- přídavný držák násadek pro násadky ¼" v jednom rameni
- zinkový tlakový odlitek

Č. výr.	EAN 4003773-	↔ mm	mm	mm	mm	g
00 11 02	048947	44	5 / 6 / 8	9	3 - 5	65
00 11 03	041658	76	5 / 6 / 8	9	3 - 5	88

00 11

Klíč na rozvodné skříně Profi-Key

pro běžné systémy zavírání

00 11 04

- klíč pro topenářskou, klimatizační, sanitární a domovní techniku, např. pro kliky u dveří a oken nebo k odvzdušňování techniky
- s nástavcem pro bity (oboustranným): drážka 1,0 x 7 mm a křížová drážka PH2
- s adaptérem pro bity 1/4" na upevňovacím řetízku
- přídavný držák násadek pro násadky ¼" v jednom rameni
- celková délka ramene: 90 mm
- zinkový tlakový odlitek

Č. výr.	EAN 4003773-	↔ mm	mm	mm	mm	g
00 11 04	048954	90	5 / 7 / 8	9 - 10	6 / 7 / 8 / 9	86

00 11

Univerzální klíč

pro běžné skříně a systémy zavírání

00 11 06

- pro uzavírací systémy v elektrotechnice, plynoinstalace a vodoinstalace, klimatizační a odvzdušňovací techniku, průmysl, techniku budov atd.
- 9 různých zakončení ze zinkového tlakového odlitku v jednom klíči
- s odnímatelným řetězem a karabinou
- celková délka ramene: 90 mm
- zinkový tlakový odlitek

Č. výr.	EAN 4003773-	↔ mm	mm	mm	mm	mm	g
00 11 06	071334	90	5 / 6 / 7 - 8 / 9 - 10	7 / 8-9 / 10 - 11	3 - 5	6	220

00 11

Univerzální klíč „Stavebnictví“

pro běžné skříně a systémy zavírání

00 11 06 V01

- pro uzavírací systémy v elektrotechnice, plynoinstalace a vodoinstalace, klimatizační a odvzdušňovací techniku, průmysl, techniku budov atd.
- 9 různých zakončení ze zinkového tlakového odlitku v jednom klíči
- Provedení „Stavba“ se zásuvným, magneticky přidržovaným nástavcem: unašeč i pro zámky s perforací PZ a stupňovitým čtyřhranem
- s úchytem na bity 1/4" s magnetem
- s odnímatelným řetězem a karabinou
- délka ramena: 157 / 95 mm
- zinkový tlakový odlitek

Č. výr.	EAN 4003773-	↔ mm	Kapacita Ø mm	Ø mm	Ø mm	Ø mm	Ø mm	g
00 11 06 V01	075394	160	5 / 6 / 7 - 8 / 9 - 10	7 / 8 - 9 / 10 - 11	3 - 5	6	6 / 7 / 8 / 9 / 10	255

00 11

Univerzální klíč

pro běžné skříně a systémy zavírání

00 11 06 V02

- pro uzavírací systémy v elektrotechnice, plynoinstalace a vodoinstalace, klimatizační a odvzdušňovací techniku, průmysl, techniku budov atd.
- čtyři různá zakončení ze zinkového tlakového odlitku v jednom klíči
- s úchytem na bity 1/4" s magnetem
- celková délka ramena: 97 mm
- tělo z lakovaného plastu

Č. výr.	EAN 4003773-	↔ mm	mm	mm	mm	g
00 11 06 V02	075400	97	5 / 6 / 7 - 8	9	3 - 5	70

00 11

Kolíkový klíč na rozvodné skříně

pro běžné skříně a systémy zavírání

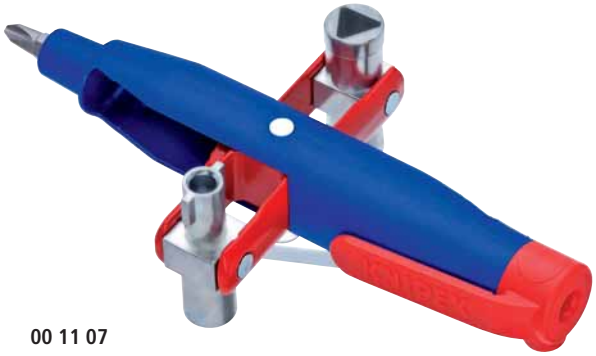

00 11 07

- skladný klíč spínací skříně ve tvaru kuličkového pera s upínací sponou k bezpečnému uschování
- otočným uložením držáků klíčů možné využití třech různých profilů klíčů
- pro skříňové rozvaděče, systémy uzavírání plynových, vodovodních a elektrických přípojek
- pro technická zařízení v budovách jako klimatizační a ventilační zařízení, uzavírací ventily, síťové rozvodné desky atd.
- s magnetickým adaptérem pro běžné bity 1/4"
- přídavný držák násadek pro násadky 1/4" v klíčovém profilu
- se 2 otočnými bity: křížová drážka PH / drážka 7,0 x 1,2 mm a TX20 / TX25
- těleso nástroje: plast, vyztužen optickými vlákny
- profily klíčů: zinkový odlitek litý pod tlakem

Č. výr.	EAN 4003773-	↔ mm	mm	mm	mm	g
00 11 07	063018	145	5 / 6 / 8	9	3 - 5	95

00 11

Kolíkový klíč Profi-Key

pro běžné systémy zavírání

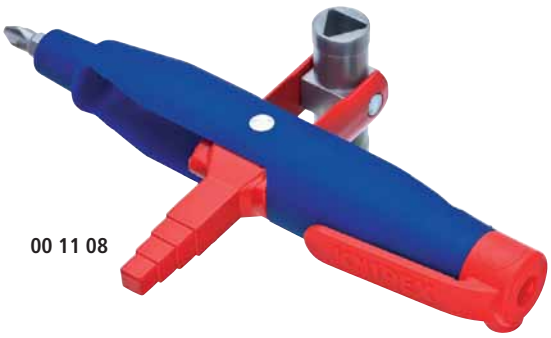

00 11 08

- skladný klíč spínací skříně ve tvaru kuličkového pera s upínací sponou k bezpečnému uschování
- následkem možnosti vychýlení držáků klíčů je možné využití třech různých profilů klíčů
- Univerzální klíč pro stavební řemeslníky s profily pro oblasti vytápěcí, klimatizační a sanitární techniky a techniky budov; např. na kliky dveří a oken nebo pro odvzdušnění topení
- s magnetickým adaptérem pro běžné bity 1/4"
- přídavný držák násadek pro násadky 1/4" v klíčovém profilu
- s bitem: Křížová drážka PH2
- těleso nástroje: plast, vyztužen optickými vlákny
- profily klíčů: zinkový odlitek litý pod tlakem

Č. výr.	EAN 4003773-	↔ mm	mm	mm	mm	g
00 11 08	063025	145	5 / 8	9	6 / 7 / 8 / 9	142

00 11

Kolíkový klíč na rozvodné skříně

s indikátorem napětí a magnetického pole

pro běžné skříně a systémy zavírání

00 11 17

- skladný klíč spínací skříně ve tvaru kuličkového pera s upínací sponou k bezpečnému uschování
- bezdotykové rozpoznání střídavých napětí s optickým ukazatelem; rozsah napětí 50 - 600 V; rozsah frekvence 50 - 60 Hz
- bezkontaktní identifikace magnetických polí s optickou indikací (zelená kontrolka LED)
- Tlačítko ZAP
- automatické vypínání šetřící baterie. Přístroj se v případě nepoužívání po dvou minutách automaticky vypne.
- Zobrazení prostřednictvím indikátoru LED: Automatický test při zapnutí, kontrola baterie a vedení pod napětím v blízkosti
- Přihrádka na baterie se šroubovým uzávěrem pro 2 knoflíkové baterie
- otočným uložením držáků klíčů možné využití třech různých profilů klíčů
- pro skříňové rozvaděče, systémy uzavírání plynových, vodovodních a elektrických přípojek
- pro technická zařízení v budovách jako klimatizační a ventilační zařízení, uzavírací ventily, síťové rozvodné desky atd.
- s magnetickým adaptérem pro běžné bity 1/4"
- přídavný držák násadek pro násadky 1/4" v klíčovém profilu
- s otáčecím bitem: křížová drážka PH / drážka 7,0 x 1,2 mm
- těleso nástroje: plast, vyztužen optickými vlákny
- profily klíčů: zinkový odlitek litý pod tlakem

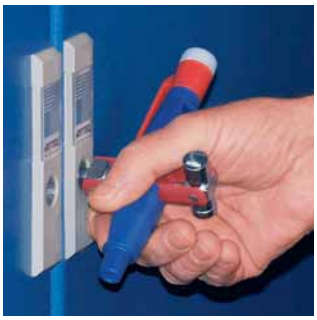

Č. výr.	EAN 4003773-	↔ mm		mm	mm	mm	g
00 11 17	068396	155		6 / 8	9	3 - 5	136

ENERGIE VE VÍRU ZMĚN

Elektrická energie se ve stále větší míře vyrábí prostřednictvím obnovitelných zdrojů, jako například prostřednictvím větrné energie. Tyto zdroje však lze optimálně využívat jen na několika málo místech. Výroba a spotřeba proudu se tak stále vzdalují. Nová rozvodná vedení překlenují velké vzdálenosti (např. než se tato elektrická energie dostane do společnosti KNIPEX), aby byla zaručena jistota plošného zásobování. K výrobě potřebné infrastruktury přispívají kabelové nůžky KNIPEX, které při stavbě vedení bezpečně a přesně oddělují elektrické kabely nejrůznějších průměrů.

Nůžky na kabely a drátěná lana

Kabelové nůžky 132
Kabelové nůžky s dvojitým břitem 133
Elektrikářské nůžky 134
Kleště na kabely (princip rohatky se západkou) 136
Kleště na kabely (princip rohatky se západkou) 138

Nůžky na kabely a drátěná lana 140

Nůžky na bovdeny 141

Nůžky na dráty a kabely 141

Ať se jedná o těžký zemní kabel nebo běžné nástěnné vedení – kabelové nůžky KNIPEX splňují nejrůznější profesionální požadavky.

95

Kabelové nůžky

95 11 165

95 12 165

95 16 165
1000 V

95 22 165

- k stříhání měděných a hliníkových kabelů, jednožilových a vícežilových
- není vhodné pro ocelový drát a měděné vodiče tažené natvrdo
- kalené břity s precizním výbrusem
- stříhají hladce a čistě aniž by mačkaly
- snadné ustřižení při obsluze jednou rukou
- kryt chránící prsty uživatele před skřípnutím
- seřizovatelný šroubovaný čep kloubu, samosvorný
- speciální nástrojová ocel ve zvláštní jakosti, kovaná, kalená v oleji

Tvar 2
v kloubu je umístěné otevírací pružina, chráněná a neztratitelná

Přestřižení kabelu bočními štípacími kleštěmi: vynaložení velké síly, nečistý řez, silná deformace a mačkání kabelu

Přestřižení kabelu kleštěmi na kabely: lehký, čistý řez bez deformace kabelu

Tvar 2:
s otevírací pružinou uloženou v kloubu

Č. výr.	EAN 4003773-	↔ mm		Tvar	Nářadí	Rukojeti	Řezné hodnoty Ø mm	Řezné hodnoty mm²	AWG	g
95 11 165	040323	165		1	brunýrované	potaženo plastem	15	50	1/0	215
95 12 165	029182	165		1	brunýrované	s vícesložkovými návleky	15	50	1/0	250
95 16 165	039648	165	1000 V	1	chromované	izolované vícesložkovými návleky, certifikace VDE	15	50	1/0	262
95 21 165	069805	165		2	brunýrované	potaženo plastem	15	50	1/0	215
95 22 165	069812	165		2	brunýrované	s vícesložkovými návleky	15	50	1/0	254
95 26 165	069980	165	1000 V	2	chromované	izolované vícesložkovými návleky, certifikace VDE	15	50	1/0	275

95 1

Kabelové nůžky s dvojitým břitem

PATENTED

Dvojitý břit umožňuje ergonomickou polohu rukojetí při jakémkoli řezu v rámci uvedené řezné kapacity.

- pro řezání kabelů z Cu a Al
- není vhodné pro ocelový drát a měděné vodiče tažené natvrdo
- kalené břity s precizním výbrusem
- stříhají hladce a čistě aniž by mačkaly
- díky rozdělení řezu na přípravný řez (izolační opláštění v přední části oblasti řezu) a dokončovacího řezu (vodiče v zadní části oblasti řezu) lze stříhat kabely do Ø 20 mm s jednoručním ovládáním
- vynaložení malé námahy díky příznivému převodovému poměru a optimalizované geometrii břitů
- kryt chránící prsty uživatele před skřípnutím
- seřizovatelný šroubovaný čep kloubu, samosvorný
- speciální nástrojová ocel ve zvláštní jakosti, kovaná, kalená v oleji

95 11 200

95 12 200

95 16 200

1000 V

95 17 200

1000 V

Přípravný řez: díky použití předního břitu pro řez izolačního opláštění zůstává u větších průřezů kabelů zachováno ergonomické rozevření rukojetí.

Dokončovací řez: po prostřihnutí pláště kabelu v předním profilu se vodiče oddělí v zadním profilu. Přípravný řez vpředu, dokončovací řez vzadu - řezání je tak snazší.

Č. výr.	EAN 4003773-	↔ mm		Nářadí	Rukojeti	Řezné hodnoty Ø mm	Řezné hodnoty mm²	AWG	g
95 11 200	043928	200		brunýrované	potaženo plastem	20	70	2/0	283
95 12 200	047834	200		brunýrované	s vícesložkovými návleky	20	70	2/0	324
95 16 200	026761	200	1000 V	chromované	izolované vícesložkovými návleky, certifikace VDE	20	70	2/0	340
95 17 200	026952	200	1000 V	chromované	izolace nanášená ponorem, zkoušeno podle norem VDE	20	70	2/0	360

95

Kabelové nůžky

95 05 165

95 06 230

1000 V

- není vhodné pro ocelový drát a měděné vodiče tažené natvrdo
- kalené břity s precizním výbrusem
- žádné mačkání, nepatrná deformace kabelu
- kryt chránící prsty uživatele před skřípnutím
- seřizovatelný šroubovaný kloub
- těleso nůžek: chirurgická ocel, nerezavějící, volně tvrzená
- rukojeti: plast, rázuvzdorný

95 05 165
k stříhání kabelů Ø 10 mm / 24 mm²; s otevírací pružinou a blokovací západkou; břity z nerezové oceli; kaleno v oleji a popuštěno

95 06 230
pro měděné vodiče jednožilové do 16 mm², vícežilové do 50 mm² a s jemnými dráty do 70 mm²; pro hliníkové vodiče vícežilové 70 mm²; snadné ustřižení při obsluze jednou rukou díky velkému převodovému poměru; speciální nerezová ocel, kalená a popuštěná

Č. výr.	EAN 4003773-	↔ mm		Hlava	Rukojeti	Řezné hodnoty Ø mm	Řezné hodnoty mm²	AWG	g
95 05 165	019596	165		leštěno	s plastovým nástřikem	10	24	3	111
95 06 230	006305	230	1000 V	leštěno	izolované, s plastovým nástřikem, zkoušené podle norem VDE	16	50	1/0	274

95

Elektrikářské nůžky

95 05 155 SB

Přesný výbrus s jemným ozubením pro čistý řez bez posunutí

Břit s oddělovačem kabelů

S plastovou ledvinkou

- univerzální nůžky pro elektrikáře
- rukojeti s vícesložkovými povlaky, zesílenými skelným vláknem
- čepele z nerezavějící oceli, tvrdost čepele 56 HRC

Č. výr.	EAN 4003773-	↔ mm	g
95 05 155 SB	077725	155	110

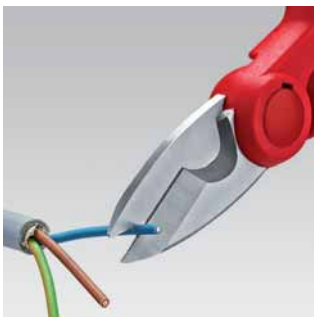

95

Kabelové nůžky

95 12 500

95 17 500

1000 V

Krátká konstrukce, délka jen 500 mm

Nižší hmotnost, vysoký převod

- k stříhání měděných a hliníkových kabelů, jednožilových a vícežilových
- není vhodné pro ocelový drát a drátěná lana
- kalené břity s precizním výbrusem
- stříhají hladce a čistě aniž by mačkaly
- vynaložení malé námahy díky příznivému převodovému poměru a speciální geometrii břitů
- kryt chránící prsty uživatele před skřípnutím
- seřizovatelný šroubovaný kloub
- nožová hlava: vanadová elektroocel, kovaná, kalená v oleji
- rameno: hliníková trubka, vysoce pevná

Velká kapacita: max. Ø 27 mm / 150 mm²

Č. výr.	EAN 4003773-	↔ mm		Hlava	Rukojeti	Řezné hodnoty Ø mm	Řezné hodnoty mm²	AWG	g
95 12 500	069966	500		brunýrované	s vícesložkovými návleky	27	150	5/0	1090
95 17 500	026785	500	1000 V	leštěno	izolace nanášená ponorem, zkoušeno podle norem VDE	27	150	5/0	1477

95

Kabelové nůžky

95 21 600

- k stříhání měděných a hliníkových kabelů, jednožilových a vícežilových
- není vhodné pro ocelový drát a drátěná lana
- kalené břity s precizním výbrusem
- stříhají hladce a čistě aniž by mačkaly
- výhodné převodové poměry díky lomené páce
- kryt chránící prsty uživatele před skřípnutím
- seřizovatelný šroubovaný kloub
- nožová hlava připevněná šrouby, vyměnitelná
- nožová hlava: chromvanadová elektroocel ve zvláštní jakosti, kovaná, kalená v oleji
- rameno: Ocelová trubka

Č. výr.	EAN 4003773-	↔ mm		Hlava	Rukojeti	Řezné hodnoty Ø mm	Řezné hodnoty mm²	AWG	g
95 21 600	025252	600		leštěno	s povlaky z umělé hmoty	27	150	5/0	1836
95 27 600	021797	600	1000 V	leštěno	izolace nanášená ponorem, zkoušeno podle norem VDE	27	150	5/0	2301
95 29 600	021803	Výměnná nožová hlava 95 21 600 / 95 27 600							

95 3

Kleště na kabely

PATENTED

(princip rohatky se západkou)

- k stříhání měděných a hliníkových kabelů, jednožilových a víceżilových
- není vhodné pro ocelový drát a drátěná lana
- kalené břity s precizním výbrusem
- stříhají hladce a čistě aniž by mačkaly
- obsluha jednou rukou díky principu rohatky se západkou
- malá síla následkem velmi velkého převodu
- dvoustupňový pohon ozubeným věncem pro snadné stříhání
- jednoduchá manipulace díky nízké hmotnosti a kompaktní konstrukci – použití možné také za stísněných prostorových podmínek
- kryt chránící prsty uživatele před skřípnutím
- speciální nástrojová ocel ve zvláštní jakosti, kovaná, kalená v oleji

95 31 250

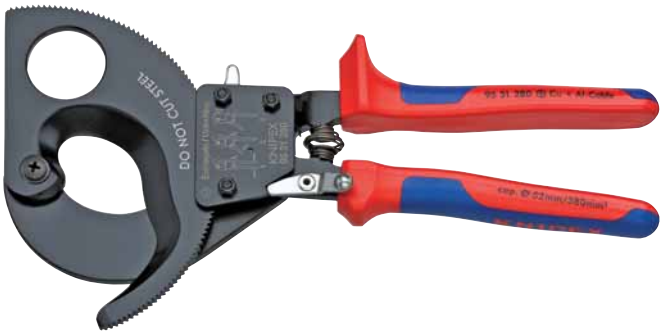

95 31 280

95 36 250

1000 V

95 36 250 95 36 280

95 31 280 / 95 36 280
pro stříhání hlínikových sektorových kabelů 4 x 150 mm²

95 31 280: velká kapacita: max. Ø 52 mm / 380 mm²

Princip rohatky se západkou a dvoustupňový pohon ozubeným věncem pro stříhání šetřící síly

95 31 250/280: Potah pevného ramena s opěrnou plochou pro možnost opření při řezu

Č. výr.	EAN 4003773-	↔ mm		Nářadí	Rukojeti	Řezné hodnoty Ø mm	Řezné hodnoty mm²	MCM	g
95 31 250	043935	250		lakováno na černo	s vícesložkovými návleky	32	240	500	676
95 31 280	043942	280		lakováno na černo	s vícesložkovými návleky	52	380	750	860
95 36 250	026884	250	1000 V	lakováno na černo	izolované vícesložkovými návleky, certifikace VDE	32	240	500	652
95 36 280	026891	280	1000 V	lakováno na černo	izolované vícesložkovými návleky, certifikace VDE	52	380	750	835

95 39 250	022244	Pohyblivý náhradní nůž pro 95 31 250 / 95 36 250
95 39 280	025283	Pohyblivý náhradní nůž pro 95 31 280 / 95 36 280

95 32

Kleště na kabely

(princip rohatky se západkou, 3rychlostní)

První ráčnové nůžky na kabely pro jednoruční i dvouruční režim, který stříhá měděné a hliníkové kabely až po průměr 60 mm!

95 32 320

95 36 320

1000 V

Robustní. Praktické. Stabilní.

Novátorský pohon ozubeným věncem

Na kabely do průměru 60 mm.

- snadná manipulace díky nízké hmotnosti (825 g) a kompaktní konstrukci (délka 320 mm) – lze použít i ve stísněných poměrech
- stříhají měděné a hliníkové kabely až do průměru 60 mm v jednoručním i dvouručním režimu
- kalené břity s přesným výbrusem řežou hladce, čistě a bez deformace
- pro stříhání měděných a hliníkových kabelů, jednovodičových i vícevodičových (nevhodné na ocelový drát a ocelová lana)
- novátorský třírychlostní pohon ozubeným věncem se silným převodem pro snadné řezání v jednoručním i dvouručním režimu
- návlek pevného ramene s ploškou pro opření při stříhání
- speciální nástrojová ocel ve zvláštní jakosti, kovaná, kalená v oleji

Č. výr.	EAN 4003773-	↔ mm		Nářadí	Hlava	Rukojeti	Řezné hodnoty Ø mm	mm²	MCM	g
95 32 320	075172	320		fosfátováno atramentolem na černo	leštěno	s vícesložkovými návleky	60	600	1200	825
95 36 320	075189	320	1000 V	fosfátováno atramentolem na černo	leštěno	izolované vícesložkovými návleky, certifikace VDE	60	600	1200	830

95 39 320 01	075714	Sada výkyvného nože pro 95 32 320 a 95 36 320
95 39 320 02	075721	Sada pevného nože pro 95 32 320 a 95 36 320

95 32

Kabelové nůžky

(princip rohatky se západkou)

s teleskopickými rukojeťmi

Nastavitelná délka a úhel ramen pro usnadnění práce: nastavení délky ramen na optimální páku pro sílu při střihu; nastavení úhlu ramen do polohy příznivé pro uchopení a pro paže

95 32 038

Kabelové nůžky s nastavitelnými a výkyvnými výsuvnými rameny

- pro průměr kabelů do 38 mm, výkyvné rukojeti pro nastavení optimálního rozestupu ramen, zvláště vhodné pro práci v zúžených prostorech
- pohodlná práce díky principu rohatky se západkou a nízké hmotnosti
- silně zatížitelné teleskopické rameno z oválné hliníkové trubky; výsuvné až na délku 770 mm pro maximální páku u velkých průměrů kabelů; lze zasunout na délku 570 mm pro minimální prostorové nároky při přepravě
- výměnná řezná hlava
- velký rozsah řezů do max. Ø 38 mm nebo max. 280 mm² (např. 4 x 70 mm² NYY) u kabelů z Cu a Al
- snadný, čistý řez díky optimální geometrii břitů
- seřizovatelný šroubovaný kloub
- řezná hlava: speciální nástrojová ocel zvláštní jakosti, kalená v oleji
- rameno: hliníková oválná trubka, vysoce pevná

nastavení výhodného rozevření ramen

s nastavovacím tlačítkem

Po prvním dílčím řezu rozevřete ramena pomocí rohatky.

Opakujte řez a rozevření, až je kabel přeštípnutý.

Č. výr.	EAN 4003773-	↔ mm		Hlava	Rukojeti	Řezné hodnoty Ø mm	mm²	MCM	g
95 32 038	071556	570		brunýrované	s vícesložkovými návleky	38	280	550	1980
95 39 038	073260	Výměnná nožová hlava 95 32 038							

95
32

Kleště na kabely

(princip rohatky se západkou)

s teleskopickými rukojeťmi

- pro měděné a hliníkové kabely, jedno- a vícežilové – také s tvrdým gumovým nebo umělohmotným pláštěm
- není vhodné pro ocelový drát a drátěná lana
- vhodné také pro kabely vyztužené pásovou ocelí výztuží
- stříhání šetřící síly díky optimálnímu převodovému poměru
- vysoký řezný výkon díky obsluze oběma rukama a principu rohatky se západkou
- možné otevření nástroje v každé pozici břitu
- délka ramen nastavitelná v několika stupních od 400 do 600 mm (krátké při přepravě, individuální přizpůsobení pracovním podmínkám)
- nůž: speciální nástrojová ocel ve zvláštní jakosti, kalená v oleji
- rameno: hliníková oválná trubka, vysoce pevná

95 32 060

95 32 100
Délka nářadí: 650 až 860 mm; Hmotnost pouze 4980 g

s nastavovacím tlačítkem

Č. výr.	EAN 4003773-	↔ mm		Hlava	Rukojeti	Řezné hodnoty Ø mm	mm²	MCM	⚖ g
95 32 060	071563	600		brunýrované	s vícesložkovými návleky	60	740	1400	3820
95 32 100	071570	650				100	960	1900	4980

95 39 720	025290	Pohyblivý náhradní nůž pro 95 31 720 / 95 32 060
95 39 870	025306	Pohyblivý náhradní nůž pro 95 31 870 / 95 32 100

Nůžky na kabely a drátěná lana

kováno Dvojí funkce: čisté přeštípnutí, přesné zalisování.

Přestřihne všechna drátěná lana, i ta s nejvyšší pevností, čistě a bez roztřepení.

95 61 190

- s dvěma lisovacími profily pro koncovky krytek bovdenů a koncovky bovdenů
- komfortní práce díky ergonomické, štíhlé konstrukci a uvnitř umístěné rozvírací pružině
- šroubový kloub pro přesné vedení nože, nastavitelný
- silný převod umožňuje vyvinou při práci větší sílu
- tvrdost břitů cca 64 HRC
- chromvanadová vysoce výkonná ocel, kovaná, kalená v oleji

95 62 190

Nalisování koncové dutinky na tažné lano

Nalisování koncovky na kryt bovdenu

Přesné vedení díky šroubovému kloubu

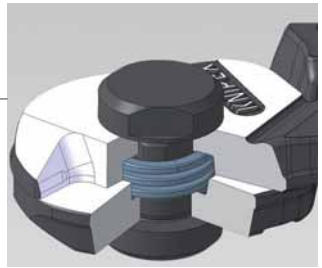

Rozevírací pružina umístěná uvnitř

Přepravní pojistka a omezení rozevření

Lisovací profily

Č. výr.	EAN 4003773-	↔ mm		Hlava	Rukojeti	Řezné hodnoty Ø mm	Ø mm	Ø mm	Ø mm	g
95 61 190	040651	190		leštěno	potaženo plastem	7,0	6,0	4,0	2,5	314
95 62 190	071976	190		brunýrované	s vícesložkovými návleky	7,0	6,0	4,0	2,5	314

95 6

Nůžky na bovdeny

95 61 150

- pro bovdenová lanka a měkká drátěná lanka (i V2A) do Ø 3,0 mm
- lehký, čistý řez následkem zvláštního tvaru břitu
- srpovité břity objímají řezaný materiál a zamezují roztřepení drátěného lanka
- malá síla následkem velmi velkého převodu
- s otevírací pružinou a blokovací západkou
- břity doplňkově induktivně tvrzené
- speciální nástrojová ocel ve zvláštní jakosti, kovaná, kalená v oleji

Č. výr.	EAN 4003773-	↔ mm		Nůžky	Hlava	Rukojeti	Řezné hodnoty Ø mm	g
95 61 150	065197	150		fosfátováno atramentolem na černo	leštěno	potaženo plastem	3,0	205

95

Nůžky na dráty a kabely

95 71 600

95 77 600
1000 V

- pro drátěná lana a ocelovou kulatinu, měděné a hliníkové kabely
- hodí se ke stříhání lan venkovního vedení s drátem eliminujícím tažnou sílu s napínacím drátem
- zahnuté hroty břitů umožňují přestřižení jednotlivých pramenů lana
- optimální převod pro vysoký řezný výkon
- nožová hlava připevněná šrouby, vyměnitelná
- nepatrná hmotnost
- nožová hlava: speciální nástrojová ocel ve zvláštní jakosti, kalená v oleji
- Těleso nůžek: hliník, vysoce pevný

95 81 600
se zesílenou nožovou hlavou pro větší výkon, stříhá také tvrzený pružinový drát

Č. výr.	EAN 4003773-	↔ mm		Hlava	Rukojeti	Řezné hodnoty mm²	Ø mm	Ø mm	Ø mm	AWG	g
95 71 445	014522	445		leštěno	s návleky z umělé hmoty	95	10,0	7,0		3/0	1083
95 71 600	014539	600		leštěno	s návleky z umělé hmoty	150	14,0	9,0		5/0	1716
95 77 600	025313	600	1000 V	leštěno	izolace nanášená ponorem	150	14,0	9,0		5/0	2359
95 81 600	025344	600		leštěno	s návleky z umělé hmoty	150	16,0	10,0	4,5	5/0	2256

95 79 445	025320	Výměnná nožová hlava 95 71 445
95 79 600	025337	Výměnná nožová hlava 95 71 600 / 95 77 600
95 89 600	025351	Výměnná nožová hlava 95 81 600

ODVÁŽNÁ ZÁCHRANA ZE VZDUCHU

Práce horské záchranné služby představuje výzvu pro člověka i techniku. Pilot musí svou helikoptéru ve větru a špatném počasí držet přesně ve vzduchu poblíž hory. Pouze tak může vysadit záchranáře a vyprostit zraněné. Vysoce komplexní pohonné a řídicí systémy umožňují riskantní letecké manévry prostřednictvím extrémně přesného a spolehlivého přenosu signálů. S pomocí lisovacích kleští KNIPEX se bezpečně a spolehlivě vytvářejí tyto a mnohé další lisované spoje v mnoha oblastech použití.

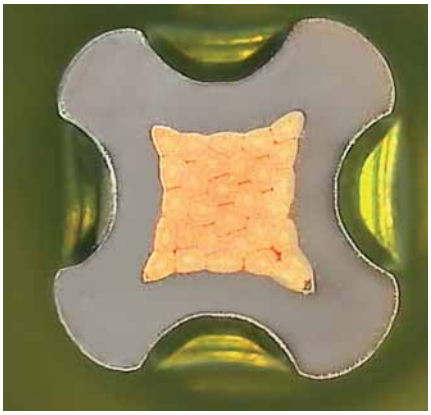

Pro obzvlášť bezpečné spoje se používá lisování se čtyřmi trny. Lisovací kleště KNIPEX umožňují jejich spolehlivé provedení.

Lisovací kleště, Lisovací sortiment

Lisovací kleště s přidržením 144
Lisovací kleště 144

Ukládací nástroj 145

MultiCrimp® 146

Víceúčelové systémové lisovací kleště 148
eCrimp 149

Lisovací nástavce 150
Polohovací přípravky 152

Kufřík na nářadí pro fotovoltaiku 152
Kufřík na nářadí pro fotovoltaiku, MC3 153
Montážní nářadí pro konektor MC3 153
Sada montážního nářadí pro solární konektory MC4 153
Kompresní nářadí 154

Lisovací kleště pro spojky Scotchlok 154
Lisovací kleště pro konektory Western 154
Lisovací kleště, krátká konstrukce 155
Lisovací kleště i pro dvouruční ovládání 156

PreciForce® 157

Čtyřtrnové lisovací kleště pro soustružené kontakty 158

Samonastavitelné kleště pro lisování kabelových koncovek se zaváděním z boku 160
Samonastavitelné kleště pro lisování kabelových koncovek s čelním zaváděním 161

Lisovací kleště na miniaturní konektory 162
Lisovací kleště na koncové dutinky 162
Lisovací kleště na koncové dutinky s čelním zavedením 163

Lisovací sortiment pro koncové dutinky 164
Lisovací sortiment pro kabelové spojky 165

Kabelové koncovky 166

97 00

Lisovací kleště s přidržením

- pro neletované elektrické spoje
- páka pro rychlé uvolnění
- velká přítlačná síla při vynaložení nepatrné síly díky převodu lomenou pákou
- aretace v úvrati zaručuje spolehlivé nalisování a zajištění vodiče proti vytažení
- nastavitelný přítlak
- speciální ocel, vysoce pevná

97 00 215 A

Č. výr.	EAN 4003773-	↔ mm			Kleště	Použití	Kapacita mm²	AWG	Počet hnízd	⚖ g
97 00 215 A	006497	215			brunýrované	izolovaná kabelová oka + konektory	0,5 - 6,0	20 - 10	3	520

97 2

Lisovací kleště

- k stříhaní kabelů, odizolování drátů a lisování izolovaných a neizolovaných kabelových ok a konektorů a otevřených konektorů
- s otvory se závitem k stříhání měděných nebo mosazných závitových kolíků s M 2,6; M 3; M 3,5; M 4 a M 5
- šroubovaný kloub pro vysokou stabilitu a rovnoměrný chod
- speciální ocel, vysoce pevná

97 21 215

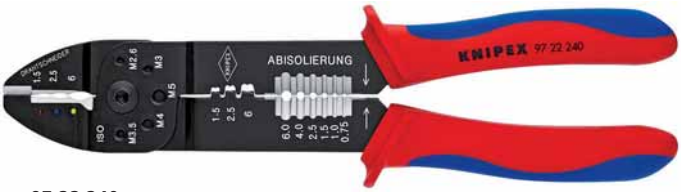

97 22 240

Č. výr.	EAN 4003773-	↔ mm			Kleště	Rukojeti	Použití	Kapacita mm²	AWG	⚖ g
97 21 215	019688	230			brunýrované	s vícesložkovými návleky	izolovaná kabelová oka + konektory	0,75 - 6	18 - 10	290
97 21 215 B	019695	230			brunýrované	s vícesložkovými návleky	neizolované otevřené konektory (6,3 mm šířky zástrček)	0,5 - 2,5	20 - 13	290
97 21 215 C	019701	230			brunýrované	s vícesložkovými návleky	neisolovaná kabelová oka + konektory	0,5 - 6	20 - 10	222
97 22 240	070726	240			lakováno na černo	s vícesložkovými návleky	izolovaná kabelová oka + konektory	0,75 - 6	18 - 10	300
							neizolované otevřené konektory (6,3 mm šířky zástrček)	0,5 - 6	20 - 10	

97 32

Lisovací kleště

97 32 225

- k řezání kabelů, odizolování drátů a lisování izolovaných a neizolovaných kabelových ok a konektorů
- s otvory se závitem k stříhání měděných nebo mosazných závitových kolíků s M 2,6; M 3; M 3,5; M 4 a M 5
- speciální ocel, vysoce pevná

Č. výr.	EAN 4003773-	↔ mm			Kleště	Rukojeti	Použití	Kapacita mm²	AWG	⚖ g
97 32 225	019718	225			brunýrované	s návleky z umělé hmoty	izolovaná kabelová oka + konektory	0,5 - 6	20 - 10	240
							neisolovaná kabelová oka + konektory	0,5 - 2,5	20 - 13	

97 40

Ukládací nástroj

na LSA Plus a konstrukčně stejné

97 40 10

- nástroj k ukládání do lišty, krabice a pole
- vtlačení a ustřižení kabelu v jedné pracovní operaci
- pro kabely UTP a STP s průměrem vodiče Ø 0,4 - 0,8 mm
- s integrovaným tažným hákem a uvolňovací čepelí
- těleso: plast, rázuvzdorný

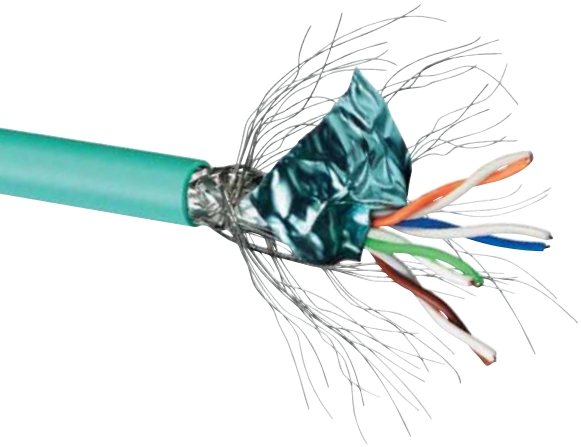

Vtlačení a ustřižení kabelu v jedné pracovní operaci

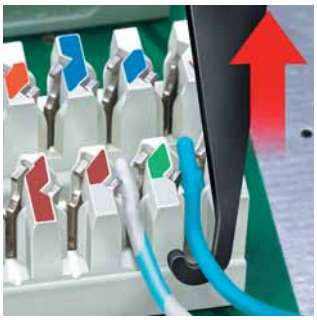

S integrovaným tažným hákem

Č. výr.	EAN 4003773-	↔ mm	Hlava	Použití	Kapacita Ø mm	⚖ g
97 40 10	044895	175	brunýrované	Kabely UTP a STP, LSA-Plus a konstrukčně ekvivalentní	0,4 - 0,8	100

97 33

KNIPEX MultiCrimp®

Lisovací kleště s výměnným zásobníkem

Krimpovací kleště úsporné z hlediska nároků na místo, nákladů i hmotnosti pro instalační práce a opravy. Nyní elekroinstalatér potřebuje už jen jeden nástroj místo dosavadních pěti.

97 33 01

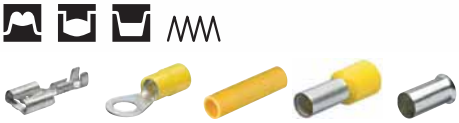

97 33 01
Lisovací kleště s kruhovým zásobníkem a třemi výměnnými nástavci pro neizolované, otevřené konektory (se šířkou konektoru 4,8 + 6,3 mm) o rozměrech 0,5 - 6 mm²; izolovaná kabelová oka + konektory o rozměrech 0,5 - 6 mm²; dutinky o rozměrech 0,25 - 6 mm²

- pouze jeden nástroj pro běžné krimpování
- rychlá a snadná výměna krimpovacích nástavců bez nutnosti dalšího nářadí
- bezpečná úschova výměnných nástavců v kruhovém zásobníku
- komfortní, výkonné krimpovací kleště v profesionální kvalitě.
- spolehlivé krimpování jako u pevně namontovaných krimpovacích nástavců
- konstantně vysoká kvalita lisování díky precizním profilům a nuceným blokováním (možné odblokovat)
- chromvanadová elektroocel ve zvláštní jakosti, kalená v oleji
- kruhový zásobník: plast, vyztužen optickými vlákny

Poloha pro výměnu: Vyklopení servisní páčky pro nastavení rovnoběžnosti čelistí

Nyní také pro izolované a neizolované koncové dutinky 10 / 16 / 25 mm²

Univerzální trnový lisovací nástavec pro neizolované spojky

97 33 02

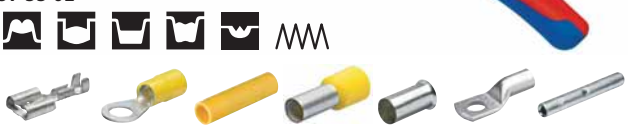

97 33 02
Lisovací kleště s kruhovým zásobníkem a s pěti výměnnými nástavci pro neizolované, otevřené konektory (se šířkou konektoru 4,8 + 6,3 mm) o rozměrech 0,5 až 6 mm²; izolovaná kabelová oka + konektory o rozměrech 0,5 až 6 mm²; izolované + neizolované koncové dutinky o rozměrech 0,25 až 6 mm²; izolovaná + neizolovaná kabelová oka rozměrech 10 / 16 a 25 mm² a pro neizolované dvojité, potrubní a lisované spojovací články podle DIN 46234 a DIN 46235 a neizolované dvojité, spojovací a lisované články podle DIN 46341 a DIN 46267

Výměna krimpovacího nástavce:
Odaretujte polohu zásobníku, sejměte krimpovací nástavec z kleští.

Sklopte servisní páku a promáčkněte kleště – jsou připraveny pro příští použití

Zásobník na krimpovací nástavce lze nosit na pásku.

Dobře viditelné označení krimpovacích nástavců piktogramy

Č. výr.	EAN 4003773-	↔ mm				Použití	Kapacita mm²	AWG	⚖ g
97 33 01	066927	250				neizolované otevřené konektory (4,8 + 6,3 mm šířky zástrček)	0,5 - 1 1,5 - 2,5 4 - 6	20 - 10	770
						izolovaná kabelová oka, konektory + spojovací články	0,5 - 1 1,5 - 2,5 4 - 6	20 - 10	
						izolované + neizolované koncové dutinky	0,25 - 0,75 1 - 1,5 2,5 4 6	23 - 10	
97 33 02	066934	250				neizolované otevřené konektory (4,8 + 6,3 mm šířky zástrček)	0,5 - 1 1,5 - 2,5 4 - 6	20 - 10	870
						izolovaná kabelová oka, konektory + spojovací články	0,5 - 1 1,5 - 2,5 4 - 6	20 - 10	
						izolované + neizolované koncové dutinky	0,25 - 0,75 1 - 1,5 2,5 4 6	23 - 10	
						izolované + neizolované koncové dutinky	10 / 16 / 25	7 / 5 / 3	
						neizolovaná dvojitá, potrubní a lisovaná kabelová oka podle DIN 46234 a DIN 46235 a neizolované dvojité, spojovací a lisované články podle DIN 46341 a DIN 46267	0,5 - 1 1,5 - 2,5 4 - 6 10	20 - 7	

97 39 05	070078	Lisovací profil pro neizolované, otevřené konektory (šířka konektoru 4,8 + 6,3 mm)
97 39 06	070085	Lisovací profil pro izolovaná kabelová oka, konektory + spojovací články
97 39 08	070092	Lisovací profil pro izolované + neizolované koncové dutinky
97 39 09	077763	Lisovací profil pro izolované + neizolované koncové dutinky
97 39 13	070108	Lisovací profil pro neizolovaná dvojitá, potrubní a lisovaná kabelová oka podle DIN 46234 a DIN 46235 a neizolované dvojité, spojovací a lisované články podle DIN 46341 a DIN 46267
97 39 13 A	077770	
97 39 30	070115	Lisovací profil pro neizolované lisovací spojky podle DIN 46267
97 39 90	070061	Výměnný zásobník prázdný

97
43

Víceúčelové systémové lisovací kleště

PATENTED

pro vyměnitelné lisovací profily

97 43 200

97 43 200 A

Díky možnosti zalisování téměř všech současných krimpovacích spojů jedním nářadím s nejmodernější krimpovací technologií řeší systémové krimpovací kleště téměř všechny úkoly při mobilní i stacionární krimpovací technice a jsou vynikajícím profesionálním nářadím pro standardní krimpované spoje.

- pouze jeden nástroj pro téměř 1000 způsobů použití při krimpování
- téměř paralelní pohyb při lisování
- konstantně vysoká kvalita lisování díky precizním profilům a nuceným blokováním (možné odblokovat)
- krimpovací tlak je z výroby přesně nastaven (kalibrován), nastavení lze upravit
- zvětšení síly díky pákovému převodu pro snížení únavy při práci
- ergonomicky tvarované rukojeti
- různé polohovací pomůcky k přesnému určení polohy
- krimpovací nástavce pro aplikace, které přesahují rámec nabízeného sortimentu, na vyžádání
- chromvanadová elektroocel ve zvláštní jakosti, kalená v oleji

97 43 05
s namontovaným krimpovacím nástavcem pro neizolované, otevřené konektory (šířka konektoru 4,8 a 6,3 mm)

97 43 06
s namontovaným lisovacím nástavcem pro izolovaná kabelová oka a konektory

97 43 200
v plastovém kufříku, pěnová vložka s prohlubněmi pro ukládání krimpovacích nástavců a polohovacích přípravků; s montážním nářadím (inbusový klíč), šrouby a matkami; bez lisovacího nástavce

97 43 200 A
kleště bez krimpovacího nástavce, bez kufříku

97 43 200 s lisovacím nástavcem 97 49 06 pro izolovaná kabelová oka, konektory a dvojité spojky

97 43 200 s lisovacím nástavcem 97 49 09 pro koncové dutinky kabelů

97 43 200 s profilem 97 49 24 a polohovací pomůcka 97 49 93 pro lisování konektorů D-Sub

Č. výr.	EAN 4003773-	↔ mm			Kleště	Rukojeti	Použití	Kapacita mm²	AWG	⚖ g
97 43 200	030812	200			brunýrované	s vícesložkovými návleky	viz tabulka lisovacích profilů			988
97 43 200 A	071587	200			brunýrované	s vícesložkovými návleky	viz tabulka lisovacích profilů			574
97 43 05	031031	200			brunýrované	s vícesložkovými návleky	Krimpovací kleště pro neizolované, otevřené konektory (šířka konektoru 4,8 + 6,3 mm)	0,5 - 6	20 - 10	618
97 43 06	031048	200			brunýrované	s vícesložkovými návleky	Víceúčelové systémové lisovací kleště pro izolovaná kabelová oka a konektory	0,5 - 6	20 - 10	610

97
43

KNIPEX eCrimp

Elektromechanické systémové lisovací kleště pro vyměnitelné lisovací profily

97 43 E

Lisovací kleště KNIPEX eCrimp s elektromechanickým pohonem pro pohodlné, bezpečné lisování neizolovaných kabelových ok do 25 mm² a koncových dutinek do 50 mm².Možnost použití více než 40 lisovacích nástavců a polohovacích přípravků **KINIPEX a více než 1000 speciálních lisovacích nástavců osvědčených systémových lisovacích kleš**tí (97 43 200) z nich dělá nepostradatelný nástroj v dílně a při hrubé práci.

- silný elektromechanický pohon, žádné hydraulické součásti, žádné prosakování
- max. přítlak čelistí cca 11 kN
- možnost použití více než 40 lisovacích nástavců a polohovacích přípravků a více než 1000 speciálních lisovacích nástavců osvědčených systémových lisovacích kleští (97 43 200)
- ergonomicky optimalizovaná, uživatelsky příznivá pracovní výška při dílenském provozu
- LED pracovní světlo pro cílené osvětlení lisovaného místa
- nízká hladina hluku
- Dlouhé servisní intervaly (až 25 000 lemovacích operací)! Údržba kleští KNIPEX eCrimp je naplánována až po 25 000 lisovacích operacích. To znamená, že intervaly údržby elektromechanických lisovacích kleští jsou v poměru 2,5 : 1 v porovnání s lisovacími kleštěmi s běžným pohonem. Kleště jsou tak výrazně déle k dispozici pro lisování. Odpadá časté zasílání na údržbu. Vysoká dostupnost bez prostojů z důvodu servisu.
- výkonný lithium-iontový akumulátor (12 V; 1,5 Ah; 18 Wh); doba nabíjení cca 30 min.; netrpí paměťovým efektem
- cca 170 pracovních cyklů pro konektory o jmenovité velikosti 10 mm² s nabíjením akumulátoru
- pojistné oko jako pojistka proti upadnutí při venkovním použití

97 43 E
s konektorem pro evropské země

97 43 E AUS
s konektorovým adaptérem pro AS/NSZ 3112 (AUS+NZ)
97 43 E UK
s konektorovým adaptérem pro BS 5733 (GB)
97 43 E US
s konektorem NEMA 1-15P (USA / Kanada / Mexiko)

Č. výr.	EAN 4003773-	síťové napětí/ frekvence	Připojovací konektor	⚖ g
97 43 E	076858	230 V / 50 Hz	CEE 7/16	1960
97 43 E UK	076865	230 V / 50 Hz	BS 5733	1960
97 43 E AUS	076872	230 V / 50 Hz	AS/NSZ 3112	1960
97 43 E US	077008	120 V / 60 Hz	NEMA 1-15P	1960

97 43 E 01	076889	Náhradní akumulátor pro kleště KNIPEX eCrimp

97
49

Lisovací nástavce pro víceúčelové systémové lisovací kleště

pro různá použití (1000 speciálních lisovacích nástavců na vyžádání)

Č. výr.	EAN 4003773-			Použití	Kapacita mm²	AWG	Rozsah SW mm	Dutinky Ø mm
97 49 04	030850			neizolované otevřené konektory (2,8 + 4,8 mm šířky zástrček)	šířky zástrček 2,8 mm: 0,1 - 0,25 šířky zástrček 2,8 mm: 0,5 - 1 šířky zástrček 4,8 mm: 0,5 - 1 šířky zástrček 4,8 mm: 1,5 - 2,5	27 - 13		
97 49 05	030867			neizolované otevřené konektory (4,8 + 6,3 mm šířky zástrček)	0,5 - 1 1,5 - 2,5 4 - 6	20 - 10		
97 49 06	030836			izolovaná kabelová oka, konektory + spojovací články	0,5 - 1 1,5 - 2,5 4 - 6	20 - 10		
97 49 07	077749			Spojky smršťovaci hadice	0,5 - 1 1,5 - 2,5 4 - 6			
97 49 08	030874			izolované + neizolované koncové dutinky	0,25 - 0,75 1 - 1,5 2,5 4 6	23 - 10		
97 49 09	030881				10 / 16 / 25	7 / 5 / 3		
97 49 10	076896			neizolovaná potrubní a dvojitá kabelová oka podle DIN 46237 a neizolované spojovací a dvojité články podle DIN 46341	0,5 - 0,75	13 / 15-17 / 19-20		
97 49 11	076902			neizolovaná dvojitá, potrubní a lisovaná kabelová oka podle DIN 46234 a DIN 46235 a neizolované dvojité, spojovací a lisované články podle DIN 46341 a DIN 46267		7 / 10 / 11		
97 49 13	030843			pro neizolovaná dvojitá, potrubní a lisovaná kabelová oka podle DIN 46234 a DIN 46235 a neizolované dvojité, spojovací a lisované články podle DIN 46341 a DIN 46267	0,5 - 1 1,5 - 2,5 4 - 6 10	20 - 7		
97 49 14	077756			pro neizolovaná dvojitá, potrubní a lisovaná kabelová oka podle DIN 46234 a DIN 46235 a neizolované dvojité, spojovací a lisované články podle DIN 46341 a DIN 46267	0,5 - 1 1,5 - 2,5 4 - 6 10			
97 49 15	043164			Praporkové konektory a neizolované otev-řené konektory (6,3 mm šířka zástrčky)	Praporcový konektor 6,3 mm: 1 - 2,5 šířky zástrček 4,8 mm: 1 - 2,5 šířky zástrček 4,8 mm: 3 - 6	17 - 13; 17 - 10		
97 49 16	040675			izolovaná kabelová oka + konektory	10 16	7 / 5		
97 49 18	063186			Dvojnásobné koncovky kabelů pro uchycení dvou pružných kabelů	2 x 6 / 10 / 16	10 / 7 / 5		
97 49 19	030898			izolované + neizolované koncové dutinky	35 - 50	2 / 0		
97 49 20	045069			F-konektory pro TV + satelitní přípojky			7,0 / 8,4 / 8,1	7,7 / 9,5 / 9,5

Č. výr.	EAN 4003773-			Použití	Kapacita mm²	AWG	Rozsah SW mm	Dutinky Ø mm
97 49 23	052135			neisolovaná kabelová oka + konektory	16 + 25	5 + 3		
97 49 24	030911			konektor D-Sub; HD 20; HDE	0,03 - 0,09 0,2 - 0,56 0,08 - 0,2	32 - 20		
97 49 30	030904			neizolované kabelové spojky	1,5 - 4	15 - 11		
97 49 35	034315			konektory pro zapalovací svíčky a rozdělo-vače (pouzdra zarážková, závitová, pro zapalovací kabely a rozdělovače)	1	17		
97 49 40	030959			koaxiální spojka RG 58, 59, 62, 71, 223			5,4 / 6,48 / 1,72	6,4 / 7,6 / 2,1
97 49 44	041443			stáčené kontakty	0,14 - 0,25 0,3 - 0,5 0,75 - 1,5	26 - 15		
97 49 50	030966			koaxiální spojka/autotelefon RG 58, 174, 188, 316			3,25 / 4,52 / 5,4 / 1,72 / 1,07 / 0,72	3,9 / 5,4 / 6,4 / 2,1 / 1,3 / 0,95
97 49 54	041450			modulové konektory	0,5 - 1 0,5 - 1 1,5 - 2,5 1,5 - 2,5	20 - 13		
97 49 59	073734			solární konektory Helios H4 (Amphenol)	2,5 + 4 + 6	13 - 10		
97 49 60	030928			soustružené kontakty (HTS + Harting)	0,14 - 4	26 - 11		
97 49 61	045137			soustružené kontakty		10 / 11 / 13 / 15		
97 49 62	063179			solární konektory (Huber + Suhner)	2,5 + 4	13 + 11		
97 49 63	066675			solární konektory (Huber + Suhner)	4 + 6	11 + 10		
97 49 64	044055			konektor ABS ve vozidle im KFZ	1 - 6	17 - 10		
97 49 65	066682			solární konektory MC3 (Multi-Contact)	2,5 - 6	13 - 10		
97 49 66	066699			solární konektory MC4 (Multi-Contact)	2,5 - 6	13 - 10		
97 49 66 4	072096			solární konektory MC4 (Multi-Contact), řezání – odizolování – krimpování	4	11		
97 49 66 6	072102				6	10		
97 49 67	066705			solární konektory (Hirschmann)	2,5 - 6	13 - 10		
97 49 68	066712			solární konektory (Tyco)	1,5 - 6	15 - 10		
97 49 69 1	072119			solární konektory gesis® solar PST 40 (Wieland)	1,5 - 2,5	15 + 13		
97 49 69 2	072126				4 - 10	11 - 7		
97 49 70	030942			konektory Western	4 / 6 / 8-pólový RJ 10,11,12,45			
97 49 71	075066			solární konektory MC4 (Multi-Contact)	4 - 10	11 - 7		

Speciální profily na vyžádání

Č. výr.	EAN 4003773-			Použití	Kapacita mm²	AWG	Rozsah SW mm	Dutinky Ø mm
97 49 72	076957			solární konektory MC3 (Multi-Contact)		7 / 10 / 11		
97 49 74	044062			nestíněné konektory Molex	4 / 6 / 8-pólový RJ 10,11,12,45			
97 49 76	047513			stíněné konektory Stewart				
97 49 81	042778			konektory světlovodů, např. Harting			3,0 / 4,95 / 6,5	3,5 / 6,0 / 7,5
97 49 82	042785			konektory světlovodů, např. Telegärtner			3,25 / 3,65 / 4,52	3,6 / 4,0 / 5,4
97 49 83	044079			konektory světlovodů, např. konektory FSMA, ST, SC + STSC/K			3,65 / 4,2 / 5,0	4,3 / 5,4 / 6,0
97 49 84	042792			konektor světlovodů, např. Huber/Suhner			3,8 / 4,3 / 4,95	4,5 / 5,2 / 6,0
97 49 87	043331			konektory světlovodů, např. konektory FSMA, ST a MIC			8,7	9,5

97 49 94	030997	Polohovací pomůcka pro 97 49 04
97 49 95	031000	Polohovací pomůcka pro 97 49 05
97 49 93	047926	Polohovací pomůcka pro 97 49 24 (konektor D-Sub)
97 49 59 1	073741	Polohovací přípravek pro 97 49 59 (Solární konektor Helios H4)
97 49 90	031017	Polohovací pomůcka pro 97 49 60 (HTS + Harting)
97 49 65 1	066729	Polohovací pomůcka pro 97 49 65 (Solární konektor MC3)
97 49 66 1	066736	Polohovací pomůcka pro 97 49 66 (Solární konektor MC4)
97 49 68 1	066743	Polohovací pomůcka pro 97 49 68 (Solární konektor Solarlok)
97 49 69 11	072133	Polohovací přípravek pro 97 49 69 1 a 97 49 69 2
97 49 71 1	075073	Polohovací přípravek pro 97 49 71 (Solární konektor MC4)

97
91

Kufřík na nářadí pro fotovoltaiku

97 91 01

- osazeno nástroji pro fotovoltaiku
- bez lisovacích nástavců - pro individuální osazení - objednejte prosím samostatně (viz č. zboží 97 49..)
- s montážním nářadím (klíče s vnitřním šestihranem) na výměnu lisovacích nástavců
- plastový kufr odolávající rázovému namáhání
- pěnová vložka s vybráním pro uložení nářadí, pro lemovací (lisovací) nástavce a polohovací přípravky
- rozměry, vnější (š x v x h): 345 x 80 x 280 mm

Č. výr.	EAN 4003773-				Počet	g
97 91 01	070351		Kufřík na nářadí pro fotovoltaiku			1964
			12 12 11	Přesné odizolovací kleště, s tvarovými noži	1	
		1000 V	95 16 165	Kabelové nůžky	1	
			97 43 200	Víceúčelové systémové lisovací kleště, pro vyměnitelné lisovací profily	1	

97 91

Kufřík na nářadí pro fotovoltaiku, MC3 (Multi-Contact)

97 91 02

- kompletní sada nářadí pro montáž konektorů MC3
- s montážním nářadím (klíče s vnitřním šestihranem) na výměnu lisovacích nástavců
- plastový kufr odolávající rázovému namáhání
- pěnová vložka s vybráním pro uložení nářadí, pro krimpovací nástavce a polohovací přípravky
- se čtyřmi prázdnými plastovými boxy na spotřební materiál; pro individuální využití
- rozměry, vnější (Š x V x H): 360 x 105 x 300 mm

Č. výr.	EAN 4003773-				Počet	g
97 91 02	074083		Kufřík na nářadí pro fotovoltaiku, MC3 (Multi-Contact)			3280
			12 12 11	Přesné odizolovací kleště, s tvarovými noži	1	
		1000 V	95 16 165	Kabelové nůžky	1	
			97 43 200	Víceúčelové systémové lisovací kleště, pro vyměnitelné lisovací profily	1	
			97 49 65	Lisovací profil, pro solární konektory MC3 (Multi-Contact)	1	
			97 49 65 1	Polohovací pomůcka pro 97 49 65 (Solární konektor MC3)	1	
			97 49 65 2	Montážní nářadí pro konektor MC3	1	

97

Montážní nářadí pro konektor MC3

97 49 65 2

- pro snadnou a rychlou montáž solárních konektorů MC3
- k nasazení vývodek pro solární konektory od 2,5 do 10 mm²
- tři trny (2,5 / 4; 6; 10 mm²) pro nasazení koncovek jsou integrovány ve snímatelné rukojeti
- těleso: plast, vyztužen optickými vlákny

K montážnímu nářadí patří tři trny Torpedo pro různé průřezy kabelů

Č. výr.	EAN 4003773-	↔ mm	Kapacita mm²	g
97 49 65 2	072010	325	2,5 - 10	460

97

Sada montážního nářadí

pro solární konektory MC4 (Multi-Contact)

97 49 66 2

- sada dvou kusů montážního nářadí
- pro utahování a povolování kabelových průchodek u solárních konektorů MC4
- pro odblokování pouzder MC4 (i s nasazenou zajišťovací objímkou)
- nářadí: plast, vyztužen sklolaminátem

Č. výr.	EAN 4003773-	↔ mm	g
97 49 66 2	074106	115	18

97 40

Kompresní nářadí

pro koaxiální konektory

97 40 20 SB

Pro lisování konektorů F, BNC a RCA

Robustní provedení

- vhodné pro kabely RG 59 / 6 / 11
- otočná hlava pro různé velikosti kabelů
- otočný nástavec pro různé typy konektorů
- nastavovací šroub pro různé délky konektorů
- použitelné mimo jiné i pro lisování konektorů Kathrein EMK 12; Cablecon F-56 CX3 5.1; Astro FKS 06

Rozměr X po kompresi	Konektory
17 - 24 mm	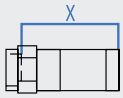 F (RG 59/6)
30 - 37 mm	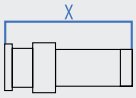 BNC (RG 59/6)
22 - 29 mm	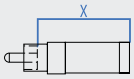 RCA (59/6)
35 - 42 mm	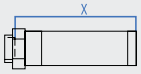 F (RG 11)

Č. výr.	EAN 4003773-	↔ mm	Použití	⚖ g
97 40 20 SB	077626	175	pro konektory typu F, BNC a RCA	430

97 50

Lisovací kleště pro spojky Scotchlok

s břity

97 50 01

- k lisování žil telekomunikačních nebo signálních kabelů s plastovou izolací na principu U-kontaktu v jednotlivých konektorech Scotchlok
- bez odizolování, U-prvky přebírají zkontaktování
- s doplňkovým induktivním zakalením břitů
- s otevírací pružinou
- vanadová elektroocel; kovaná, kalená v oleji

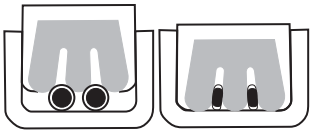

Č. výr.	EAN 4003773-	↔ mm			Hlava	Rukojeti	Použití	Kapacita Ø mm	⚖ g
97 50 01	028239	155			leštěno	potaženo plastem	Konektory Scotchlok	0,4 - 1,1	135

97 51

Lisovací kleště pro konektory Western

97 51 10

- profilovaný nástroj ke stříhání a odstraňování plášťů plochých nestíněných telefonních kabelů
- k lisování 6- a 8-pólových konektorů Western Typ RJ 11/12 (širokých 9,65 mm) a Typ RJ 45 (širokých 11,68 mm)
- přesné lisování díky paralelnímu lisování
- konstantně vysoká kvalita lisování díky nucenému blokování (možné odblokovat)
- s odstřiháváním délky a nožem pro odstraňování plášťů plochých kabelů délky 6 a 12 mm
- s doplňkovou funkcí odizolování kabelů kruhového průřezu
- chromvanadová elektroocel ve zvláštní jakosti, kalená v oleji

Č. výr.	EAN 4003773-	↔ mm			Rukojeti	Kapacita	⚖ g
97 51 10	043171	190			s vícesložkovými návleky	RJ 11/12 (6- pólový) 9,65 mm RJ 45 (8- pólový) 11,68 mm	340
97 59 06	029700	4 náhradní nože pro 97 51 10					

97 51

Lisovací kleště pro konektory Western

97 51 12

- profilovaný nástroj ke stříhání a odstraňování plášťů plochých nestíněných telefonních kabelů
- k lisování 4-, 6- a 8-pólových konektorů Western Typ RJ 10 (širokých 7,65 mm) Typ RJ 11/12 (širokých 9,65 mm) a Typ RJ 45 (širokých 11,68 mm)
- přesné lisování díky paralelnímu lisování
- konstantně vysoká kvalita lisování díky nucenému blokování (možné odblokovat)
- s odstřiháváním délky a nožem pro odstraňování plášťů plochých kabelů délky 6 a 12 mm
- s doplňkovou funkcí odizolování kabelů kruhového průřezu
- chromvanadová elektroocel ve zvláštní jakosti, kalená v oleji

Č. výr.	EAN 4003773-	↔ mm			Rukojeti	Kapacita	⚖ g
97 51 12	043188	200			s vícesložkovými návleky	RJ 10 (4-pólový) 7,65 mm / RJ 11/12 (6- pólový) 9,65 mm / RJ 45 (8- pólový) 11,68 mm	522
97 59 12	069997	Náhradní nůž pro 97 51 12					

97 52

Lisovací kleště

krátký tvar

97 52 14

- konstantně vysoká kvalita lisování díky precizním profilům a nuceným blokováním (možné odblokovat)
- krimpovací tlak je z výroby přesně nastaven (kalibrován), nastavení lze upravit
- zvětšení síly díky lomené páce pro snížení únavy při práci
- dobrá manipulace díky hlavě zahnuté v úhlu 20°, nízké hmotnosti a krátké konstrukci
- chromvanadová elektroocel ve zvláštní jakosti, kalená v oleji

97 52 14
dodává se jako příslušenství: polohovací pomůcka pro neizolované otevřené konektory

Č. výr.	EAN 4003773-	↔ mm			Rukojeti	Použití	Kapacita mm²	AWG	⚖ g
97 52 14	026808	195			s vícesložkovými návleky	neizolované otevřené konektory (2,8 + 4,8 mm šířky zástrček)	0,10 - 1,5	27 - 16	387
97 52 20	026853	195			s vícesložkovými návleky	pro konektory typu KOAX, BNC a TNC RG 58; 59; 62; 71; 223			380
97 59 14	026976	Polohovací pomůcka pro 97 52 14							

97
52

Lisovací kleště také pro obsluhu oběma rukama

97 52 04

97 52 06

97 52 10

- pro neletované elektrické spoje
- až o 30 % nižší síla vyvozovaná rukou oproti běžným lisovacím kleštím díky novému pákovému poměru
- konstantně vysoká kvalita lisování díky precizním profilům a nuceným blokováním (možné odblokovat)
- krimpovací tlak je z výroby přesně nastaven (kalibrován), nastavení lze upravit
- obsluha dvěma rukama pro jednoduché lisování velkých průřezů vodičů
- dobrá manipulace díky vyvážené poloze těžiště, zahnuté hlavě a ergonomicky tvarovaným rukojetím
- chromvanadová elektroocel ve zvláštní jakosti, kalená v oleji

97 52 09

První krok: nadzdvižení ramena dvěma prsty, dokud obě čelisti neleží na lisované spojce

Druhý krok: nyní použít celou ruku pro další lisování

Třetí krok: pokud je zapotřebí větší síla např. u izolovaných spojek 6 mm² je díky delších rukojetí možné pracovat oběma rukama

Č. výr.	EAN 4003773-	↔ mm			Použití	Kapacita mm²	AWG	⚖ g
97 52 04	025450	250			neizolované otevřené konektory (2,8 + 4,8 mm šířky zástrček)	2,8 mm: 0,1 - 0,25 2,8 mm: 0,5 - 1 4,8 mm: 0,5 - 1 4,8 mm: 1,5 - 2,5	27 - 13	562
97 52 05	025467	250			neizolované otevřené konektory (4,8 + 6,3 mm šířky zástrček)	0,5 - 1 1,5 - 2,5 4 - 6	20 - 10	572
97 52 06	025474	250			izolovaná kabelová oka, konektory + spojovací články	0,5 - 1 1,5 - 2,5 4 - 6	20 - 10	565
97 52 08	025481	250			izolované + neizolované koncové dutinky	0,25 - 0,75 1 - 1,5 2,5 4 6	23 - 10	565
97 52 09	025498	250			izolované + neizolované koncové dutinky	10 / 16 / 25	7 / 5 / 3	571
97 52 10	023678	250			Kabelové spojky KOAX, BNC a TNC			577
97 52 13	048084	250			neizolovaná dvojitá, potrubní a lisovaná kabelová oka podle DIN 46234 a DIN 46235 a neizolované dvojité, spojovací a lisované články podle DIN 46341 a DIN 46267	0,5 - 1 1,5 - 2,5 4 - 6 10	20 - 7	558
97 52 19	052142	250			izolované + neizolované koncové dutinky	35 / 50	2 / 0	567
97 52 23	052159	250			neisolovaná kabelová oka + konektory	16 / 25	5 / 3	565
97 49 94	030997	Polohovací pomůcka pro 97 49 04 / 97 52 04 / 97 52 34						
97 49 95	031000	Polohovací pomůcka pro 97 49 05 / 97 52 05 / 97 52 35						

97
52

KNIPEX PreciForce® Lisovací kleště

Pro každodenní použití při krimpování si odborník přeje krimpovací kleště, které pracují spolehlivě a přesně. Navíc by měly být lehké, ergonomické, odolné a cenově dostupné: PreciForce®.

97 52 30

- konstantně vysoká kvalita lisování díky precizním profilům a nuceným blokováním (možné odblokovat)
- krimpovací tlak je z výroby přesně nastaven (kalibrován), nastavení lze upravit
- zvětšení síly díky lomené páce pro snížení únavy při práci
- dobrá manipulace díky příznivé poloze rukojetí, nízké hmotnosti, krátké konstrukci a ergonomicky tvarovaným rukojetím
- chromvanadová elektroocel ve zvláštní jakosti, kalená v oleji

97 52 36 97 52 38

97 52 33

97 52 34

97 52 36

97 52 38

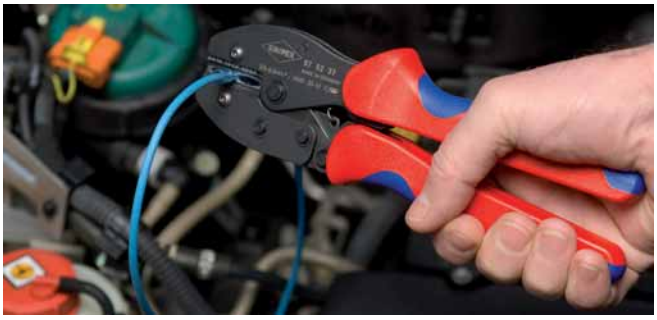

97 52 37

Č. výr.	EAN 4003773-	↔ mm			Použití	Kapacita mm²	AWG	⚖ g
97 52 30	051855	220			neizolované lisovací spojky podle DIN 46267	1,5 - 4 (6 - 10)	15 - 11 10 / 7	477
97 52 33	051862	220			neizolovaná dvojitá, potrubní a lisovaná kabelová oka podle DIN 46234 a DIN 46235 a neizolované dvojité, spojovací a lisované články podle DIN 46341 a DIN 46267	0,5 - 1 1,5 - 2,5 4 - 6 10	20 - 7	478
97 52 34	051879	220			neizolované otevřené konektory (2,8 + 4,8 mm šířky zástrček)	2,8 mm: 0,1 - 0,25 2,8 mm: 0,5 - 1 4,8 mm: 0,5 - 1 4,8 mm: 1,5 - 2,5	27 - 13	483
97 52 35	051886	220			neizolované otevřené konektory (4,8 + 6,3 mm šířky zástrček)	0,5 - 1 1,5 - 2,5 4 - 6	20 - 10	494
97 52 36	051893	220			izolovaná kabelová oka, konektory + spojovací články	0,5 - 1 1,5 - 2,5 4 - 6	20 - 10	487
97 52 37	063193	220			Spojky smršťovací hadice	0,5 - 1 1,5 - 2,5 4 - 6	20 - 10	478
97 52 38	051909	220			izolované + neizolované koncové dutinky	0,25 - 0,75 1 - 1,5 2,5 4 6	23 - 10	493
97 52 50	051916	220			Koaxiální konektory BNC pro RG 58/174/188/316			498
97 49 94	030997	Polohovací pomůcka pro 97 49 04 / 97 52 04 / 97 52 34						
97 49 95	031000	Polohovací pomůcka pro 97 49 05 / 97 52 05 / 97 52 35						

97
52

Čtyřtrnové lisovací kleště pro soustružené kontakty

Soustružené kontakty se používají pro mimořádně náročné konektorové spoje, např. v lékařství a letecké technice. Vysoce spolehlivé krimpované spoje lze vytvořit pouze absolutně přesnými kleštěmi, které dodrží potřebnou hloubku krimpování s přesností na 1/100 mm.

97 52 63 DG

PATENTED

97 52 64

97 52 65

PATENTED

97 52 65 DG

PATENTED

97 59 65 2

- k lisování soustružených kontaktů
- vtlačování čtyřmi trny pro nejkvalitnější krimpované spoje
- válečkový kalibr ke kontrole základního nastavení
- konstantně vysoká kvalita lisování díky nucenému blokování (možné odblokovat)
- Zvětšení síly díky maximálně efektivnímu pákovému převodu umožňuje práci bez únavy
- vysoký komfort při obsluze díky tvaru dobře padnoucímu do ruky
- chromvanadová elektroocel ve zvláštní jakosti, kalená v oleji

97 52 63
jemné nastavování tlaku pro různé průřezy vodičů pomocí nastavovacího kolečka; kleště v plastovém kufříku s pěnovou vložkou a s polohovacím přípravkem k uchycení kontaktů

97 52 63 DG
rozměr krimpování nastavitelný v krocích po 0,01 mm; s digitálním zobrazením nastavených rozměrů lisovací a možností rekalibrace prostřednictvím funkce RESET s elektronickou kontrolou opotřebení; Nastavení v mm, palcích nebo srovnatelných polohách selektorů podle MIL; kleště v plastovém kufříku s pěnovou vložkou a s polohovacím přípravkem k uchycení kontaktů

97 52 64
nastavení lisovacího tlaku stlačeného na různé průřezy vodičů pomocí nastavovacího kolečka ve čtyřech pozicích; polohovací pomůcka k upevnění kontaktů

97 52 65
jemné nastavování tlaku pro různé průřezy vodičů pomocí nastavovacího kolečka; polohovací pomůcka k upevnění kontaktů; s tabulkou pro určení nastavovacích hodnot; kleště v plastovém kufříku s pěnovou vložkou

97 52 65 A
jemné nastavování tlaku pro různé průřezy vodičů pomocí nastavovacího kolečka; s tabulkou pro určení nastavovacích hodnot; kleště v plastovém kufříku s pěnovou vložkou

97 52 65 DG
rozměr krimpování nastavitelný v krocích po 0,01 mm; s digitálním zobrazením nastavených rozměrů lisovací a možností rekalibrace prostřednictvím funkce RESET s elektronickou kontrolou opotřebení; Nastavení v mm, palcích nebo srovnatelných polohách selektorů podle MIL; s tabulkou pro určení nastavovacích hodnot; kleště v plastovém kufříku s pěnovou vložkou a s polohovacím přípravkem k uchycení kontaktů

97 52 65 DG A
rozměr krimpování nastavitelný v krocích po 0,01 mm; s digitálním zobrazením nastavených rozměrů lisovací a možností rekalibrace prostřednictvím funkce RESET s elektronickou kontrolou opotřebení; Nastavení v mm, palcích nebo srovnatelných polohách selektorů podle MIL; s tabulkou pro určení nastavovacích hodnot; kleště v plastovém kufříku s pěnovou vložkou; bez polohovacího přípravku

97 59 65 2
Polohovací přípravek pro uchycení soustružených kontaktů při krimpování; přesně nastavitelná délka (20 – 45 mm) a průměr (1 – 8 mm) krimpovací spojky; univerzálně (délka a průměr) nastavitelný polohovací přípravek pro opakované přesné vyrovnání soustruženého kontaktu v krimpovacích kleštích; lze nastavit pro všechny běžně prodávané soustružené kontakty v rozsahu úchopu krimpovacích kleští se čtyřmi trny

Standardní polohovací přípravek

Multifunkční digitální displej, nastavení v mm, palcích nebo srovnatelných polohách selektorů podle MIL

Č. výr.	EAN 4003773-	↔ mm			Kleště	Rukojeti	Použití	Kapacita mm²	AWG	⚖ g
97 52 63	050148	180		PATENTED	chromované	s vícesložkovými návleky	soustružené kontakty	0,08 - 2,5	28 - 13	388
97 52 63 DG	063209	195		PATENTED	chromované	s vícesložkovými návleky	soustružené kontakty	0,08 - 2,5	28 - 13	388
97 52 64	044093	180			chromované	s vícesložkovými návleky	soustružené kontakty	0,08 - 2,5	28 - 13	424
97 52 65	045236	230		PATENTED	chromované	s vícesložkovými návleky	stočené kontakty (Harting; Ilme; Phoenix; Amphenol; Walther; HTS;Contact; Weidmüller)	0,14 - 6	25 - 10	676
97 52 65 A	071594	250		PATENTED	chromované	s vícesložkovými návleky	stočené kontakty (Harting; Ilme; Phoenix; Amphenol; Walther; HTS;Contact; Weidmüller)	0,14 - 6	25 - 10	604
97 52 65 DG	063216	250		PATENTED	chromované	s vícesložkovými návleky	stočené kontakty (Harting; Ilme; Phoenix; Amphenol; Walther; HTS;Contact; Weidmüller)	0,14 - 6	25 - 10	633
97 52 65 DG A	071990	250		PATENTED	chromované	s vícesložkovými návleky	stočené kontakty (Harting; Ilme; Phoenix; Amphenol; Walther; HTS;Contact; Weidmüller)	0,14 - 6,0	25 - 10	633

97 59 65 2	071600	Univerzální polohovací přípravek pro 97 52 65 / 97 52 65 A / 97 52 65 DG / 97 52 65 DG A

97
53

Samonastavitelné kleště pro lisování kabelových koncovek

se zaváděním z boku

PAT. PEND.

Malé lisovací kleště na koncové dutinky se dvěma velkými výhodami pro uživatele: - Automatické nastavení na použité koncové dutinky: To odborníkovi usnadňuje práci a umožňuje bezpečné, spolehlivé a rychlé lisování. - Rozšířené oblasti použití

O 20 % menší vynaložení síly při lisování

Menší šířka rukojeti a lepší ergonomie

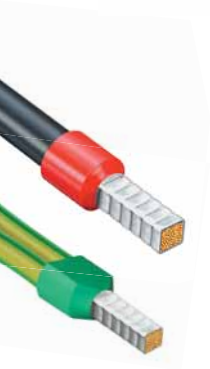

97 53 04 **0,08 - 10 mm² + 16 mm²**

Čtyřhranné lisování nyní navíc také pro koncové dutinky do 16 mm²;

97 53 04

Změna kapacity lisování z 10 mm² na 16 mm² se provádí snadným přepnutím.

Funkce

- k lisování dutinek podle DIN 46228 část 1 + 4
- automatické přizpůsobení požadované velikosti koncových dutinek
- vhodné pro všechny koncové dutinky Twin v rozsahu úchopu
- konstantně vysoká kvalita lisování díky nucenému blokování (možné odblokovat)
- lisovací tlak je přesně nastaven ve výrobním závodě (kalibrován)
- zvětšení síly díky lomené páce pro snížení únavy při práci
- vysoký komfort při obsluze díky tvaru dobře padnoucímu do ruky a nepatrné hmotnosti
- chromvanadová elektroocel ve zvláštní jakosti, kalená v oleji

Šestihranné lisování s rozšířenou kapacitou až na 10 mm²

Menší šířka rukojeti a lepší ergonomie

97 53 14

97 53 14 **0,08 - 10 mm²**

Čtyřhranné lisování pro optimální kontaktní plochy v připojení svorek Šestihranné lisování s rozšířenou kapacitou až na 10 mm²; šestihranné lisování pro omezené připojovací rozměry

Č. výr.	EAN 4003773-	↔ mm			Kleště	Rukojeti	Použití	Kapacita mm²	AWG	⚖ g
97 53 04	028017	180			brunýrované	s vícesložkovými návleky	Dutinky	0,08 - 10 / 16	28 - 7 / 5	405
97 53 14	041474	180			brunýrované	s vícesložkovými návleky	Dutinky	0,08 - 10	28 - 7	404

97
53

Samonastavitelné kleště pro lisování kabelových koncovek

s čelním zaváděním

PATENTED

97 53 08

Krimpovací kleště na koncové dutinky se třemi velkými výhodami pro uživatele: - automatické nastavení na použité koncové dutinky:
- To odborníkovi usnadňuje práci a umožňuje bezpečné, spolehlivé a rychlé krimpování.
- možnost použití i na velké průřezy: čtyřhanné krimpované spoje 0,08 až 10 + 16 mm²
- čelní zavedení: usnadňuje obtížnou práci v zúžených prostorách.

- k lisování dutinek podle DIN 46228 část 1 + 4
- automatické přizpůsobení požadované velikosti koncových dutinek: nehrozí chyba při krimpování kvůli použití nesprávné dutinky
- vhodné pro všechny koncové dutinky Twin v rozsahu úchopu
- krimpovací tlak je z výroby přesně nastaven (kalibrován), nastavení lze upravit
- zvětšení síly díky lomené páce pro snížení únavy při práci
- vysoký komfort při obsluze díky tvaru dobře padnoucímu do ruky a nepatrné hmotnosti
- chromvanadová elektroocel ve zvláštní jakosti, kalená v oleji

97 53 09

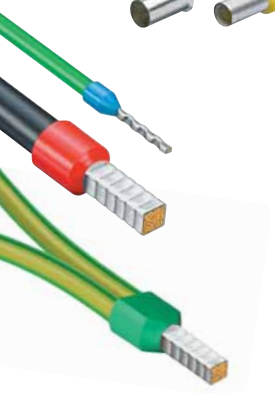

97 53 09

97 53 08
lisování od 0,08 - 10 mm² v jednom profilu; kabelové koncovky do 2,5 mm² mohou být přiváděny paralelně ze strany

97 53 09
lisování od 0,08 - 10 mm² a 16 mm² v jednom profilu; s pákou pro volbu nastavení rozsahu lisování 0,08 - 10 nebo 16 mm²

Čtyřhranný krimpovaný spoj

Čelní zavádění dutinek např. ve skříňových rozvaděčích

97 53 08: lisování kabelových koncovek paralelně ze strany do průřezu 2,5 mm² např. ve stísněných pracovních podmínkách

Č. výr.	EAN 4003773-	↔ mm			Kleště	Rukojeti	Použití	Kapacita mm²	AWG	⚖ g
97 53 08	040187	190			brunýrované	s vícesložkovými návleky	Dutinky	0,08 - 10	28 - 7	477
97 53 09	044550	190			brunýrované	s vícesložkovými návleky	Dutinky	0,08 - 10 / 16	28 - 7 / 5	486

97 54

Lisovací kleště na miniaturní konektory

Paralelní lisování

97 54 24

- paralelní vedení lisovacích čelistí, aby bylo vyhověno obzvláště vysokým požadavkům malých konektorů
- konstantně vysoká kvalita lisování díky precizním profilům a nuceným blokováním (možné odblokovat)
- s namontovanou polohovací pomůckou pro miniaturní konektory D-Sub pro přesné polohování konektoru a kabelu
- krimpovací tlak je z výroby přesně nastaven (kalibrován), nastavení lze upravit
- zvětšení síly díky lomené páce pro snížení únavy při práci
- lisovací kleště pri jiné miniaturní konektory jako např. HD 22; Modu IV; Micro Timer; MQS; ... na objednávku
- chromvanadová elektroocel ve zvláštní jakosti, kalená v oleji

Č. výr.	EAN 4003773-	↔ mm			Kleště	Rukojeti	Použití	Kapacita mm²	AWG	⚖ g
97 54 24	060215	190			brunýrované	s vícesložkovými návleky	Konektor D-Sub; HD 20; HDE	0,03 - 0,56	32 - 20	305

97 6

Lisovací kleště na koncové dutinky

- k lisování dutinek DIN 46228 část 1 + 4 v rozsahu 0,25 až 2,5 mm²
- lisování do označených lichoběžníkových profilů pro spolehlivé spojení dutinky a vodiče
- vanadová elektroocel; kovaná, kalená v oleji

97 62 145 A

97 68 145 A

1000 V

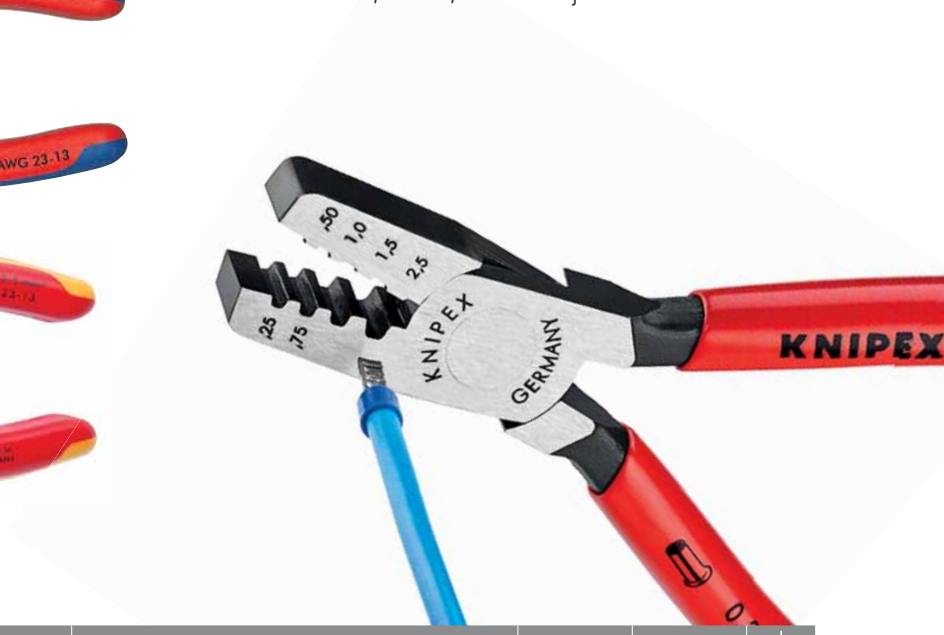

Č. výr.	EAN 4003773-	↔ mm			Hlava	Rukojeti	Kapacita mm²	AWG	⚖ g
97 61 145 A	035558	145			leštěno	potaženo plastem	0,25 - 2,5	23 - 13	140
97 61 145 F	043980	145			leštěno	potaženo plastem	0,25 - 2,5	23 - 13	140
97 62 145 A	060154	145			leštěno	s vícesložkovými návleky	0,25 - 2,5	23 - 13	170
97 68 145 A	071754	145		1000 V	leštěno	izolované vícesložkovými návleky, certifikace VDE	0,25 - 2,5	23 - 13	175

97 7

Lisovací kleště na koncové dutinky

Také verze VDE

Optimalizovaný pákový přenos pro snadnější lisování

Lehká a úzká štíhlá konstrukce

97 71 180

97 72 180

- k lisování dutinek podle DIN 46228 část 1 + 4 v rozsahu 0,25 do 16 mm²
- lisování do označených půlkulatých profilů pro spolehlivé spojení dutinky a vodiče
- 9 obzvláště hlubokých profilů s kuželovými bočními plochami
- speciální nástrojová ocel, kovaná, kalená v oleji

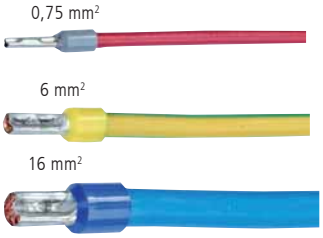

97 78 180

1000 V

Č. výr.	EAN 4003773-	↔ mm			Hlava	Rukojeti	Použití	Kapacita mm²	AWG	⚖ g
97 71 180	040668	180			leštěno	potaženo plastem	Dutinky	0,25 - 16	23 - 5	205
97 72 180	060185	180			leštěno	s vícesložkovými návleky	Dutinky	0,25 - 16	23 - 5	283
97 78 180	072003	180		1000 V	leštěno	izolované vícesložkovými návleky, certifikace VDE	Dutinky	0,25 - 16	23 - 5	254

97 8

Lisovací kleště na koncové dutinky s

čelním zaváděním

97 81 180

- k lisování dutinek DIN 46228 část 1 + 4 v rozsahu 0,5 až 6 mm²
- Svýhodou se používá při práci na těžko přístupných místech např. v úzkých a hlubokých skříňových rozvaděčích
- speciální nástrojová ocel, kovaná, kalená v oleji

Č. výr.	EAN 4003773-	↔ mm			Hlava	Rukojeti	Použití	Kapacita mm²	AWG	⚖ g
97 81 180	019794	180			leštěno	potaženo plastem	Dutinky	0,5 - 6	20 - 10	227

97
90

Lisovací sortiment pro dutinky

- TANOS MINI-systainer® (stabilní plastový box)
- uzávěr T-Loc pro ovládání jednou rukou: jedním otočením systainer® otevřete nebo zavřete, druhým otočením systainer® spojíte.
- Otevření ve spojeném stavu: Snadný a rychlý přístup k obsahu bez uvolnění spojení.
- dvě stohovatelné plastové vložky každá se 6 výstupky pro spojky
- se sortimentem dutinek s izolací / bez izolace

97 90 05

97 90 06

97 90 09

97 90 10

97 90 05
s kleštěmi pro lisování kabelových koncovek 97 71 180; kabelové koncovky bez izolace

97 90 06
s kleštěmi pro lisování kabelových koncovek 97 71 180; dutinky s izolací

97 90 09
s kleštěmi pro koncové dutinky 97 53 04

97 90 10
a samonastavitelnými odizolovacími kleštěmi 12 40 200; s kleštěmi pro koncové dutinky 97 53 04

97 90 12
a samonastavitelnými odizolovacími kleštěmi 12 40 200; s kleštěmi pro koncové dutinky 97 53 08

97 90 23
s pákovými kleštěmi „PreciForce“ 97 52 38 pro dutinky kabelů

97 90 24
se samonastavitelnými univerzálními kleštěmi na odstraňování izolace „Multistrip 10“ 12 42 195; s kleštěmi pro koncové dutinky 97 53 08

97 90 12

97 90 23

97 90 24

Několik boxů může být navzájem spojeno

Č. výr.	EAN 4003773-	Kleště		200 x mm²	150 x mm²	100 x mm²	75 x mm²	50 x mm²	40 x mm²	⚖ g
97 90 05	025535	97 71 180		0,5 / 0,75 / 1 / 1,5 / 2,5	4 / 6			10 / 16		930
97 90 06	025542	97 71 180		0,5 / 0,75 / 1 / 1,5	2,5		4 / 6	10	16	1000
97 90 09	028574	97 53 04		0,5 / 0,75 / 1 / 1,5 / 2,5		4 / 6		10		1420
97 90 10	046202	97 53 04 / 12 40 200		0,5 / 0,75 / 1 / 1,5 / 2,5		4 / 6		10		1353
97 90 12	048916	97 53 08 / 12 40 200		0,5 / 0,75 / 1 / 1,5 / 2,5		4 / 6		10		1427
97 90 23	062158	97 52 38		0,5 / 0,75 / 1 / 1,5 / 2,5		4 / 6				1226
97 90 24	062394	97 53 08 / 12 42 195		0,5 / 0,75 / 1 / 1,5 / 2,5		4 / 6		10		1348
97 90 00 LE	054009	TANOS MINI-systainer® prázdny								900

97
90

Lisovací sortiment pro kabelové spojky

97 90 00
s lemovacími kleštěmi 97 00 215 A

97 90 01
s lisovacími kleštěmi 97 32 225

97 90 21
s pákovými kleštěmi PreciForce®
97 52 36 (pro izolovaná kabelová oka a spojky kabelů)

97 90 22
se samonastavitelnými univerzálními kleštěmi na odstraňování izolace

„Multistrip 10" 12 42 195
s pákovými kleštěmi PreciForce®
97 52 36 (pro izolovaná kabelová oka a spojky kabelů)

97 90 25
s lemovacími kleštěmi
97 22 240

Č. výr.	EAN 4003773-		Kleště	Kabelové spojky	Počet	Jmenovitý rozměr mm²	⚖ g
97 90 00	025375		97 00 215 A	Ploché zásuvkové koncovky, 6,3 x 0,8 mm	25	4 - 6	1391
					25	1,5 - 2,5	
					25	0,5 - 1	
				Kulaté zásuvkové koncovky, Ø 4 mm	25	0,5 - 1	
				Kabelová oka, kruhový tvar, Ø 4 mm	25	0,5-1	
					25	1,5 - 2,5	
				Kabelová oka, kruhový tvar, Ø 5 mm	25	1,5 - 2,5	
					25	4 - 6	
				Kabelová oka, kruhový tvar, Ø 6 mm	25	4 - 6	
				Spojovací články, izolované, červená	25	0,5 - 1	
				Spojovací články, izolované, modrá	25	1,5 - 2,5	
				Kulatý konektory, Ø 4 mm	25	0,5 - 1	
97 90 01	025382		97 32 225	Ploché zásuvkové koncovky, 6,3 x 0,8 mm	25	1,5 - 2,5	
					25	4 - 6	
					25	0,5 - 1	
				Kabelová oka, kruhový tvar, Ø 4 mm	25	0,5 - 1	
				Kabelová oka, kruhový tvar, Ø 5 mm	25	1,5 - 2,5	
				Kabelová oka, kruhový tvar, Ø 6 mm	25	4 - 6	
				Kabelová oka, kruhový tvar, Ø 4 mm	25	1,5 - 2,5	
				Kabelová oka, kruhový tvar, Ø 5 mm	25	4 - 6	
				Spojovací články, izolované, červená	25	0,5 - 1	
				Spojovací články, izolované, modrá	25	1,5 - 2,5	
				Kulaté zásuvkové koncovky , Ø 4 mm	25	0,5 - 1	
				Kulatý konektory, Ø 4 mm		0,5 - 1	
97 90 21	062134		97 52 36	Ploché zásuvkové koncovky, 6,3 x 0,8 mm	25	0,5 - 1	1416
					25	1,5 - 2,5	
				Kabelová oka, kruhový tvar, Ø 4 mm	25	0,5 - 1	
				Kabelová oka, kruhový tvar, Ø 5 mm	25	0,5 - 1	
				Kabelová oka, kruhový tvar, Ø 6 mm	25	4 - 6	
				Kabelová oka, kruhový tvar, Ø 8 mm	25	4 - 6	
				Kabelová oka, kruhový tvar, Ø 4 mm	25	1,5 - 2,5	
				Kabelová oka, kruhový tvar, Ø 5 mm	25	1,5 - 2,5	
				Kabelová oka, kruhový tvar, Ø 6 mm	25	1,5 - 2,5	
				Spojovací články, izolované, červená	25	0,5 - 1	
				Spojovací články, izolované, žlutá	25	4 - 6	
				Spojovací články, izolované, modrá	25	1,5 - 2,5	
97 90 22	062141		97 52 36 12 42 195	Ploché zásuvkové koncovky, 6,3 x 0,8 mm	25	0,5 - 1	1527
					25	1,5 - 2,5	
				Kabelová oka, kruhový tvar, Ø 4 mm	25	0,5 - 1	
				Kabelová oka, kruhový tvar, Ø 5 mm	25	0,5 - 1	
				Kabelová oka, kruhový tvar, Ø 4 mm	25	1,5 - 2,5	
				Kabelová oka, kruhový tvar, Ø 5 mm	25	1,5 - 2,5	
				Kabelová oka, kruhový tvar, Ø 6 mm	25	1,5 - 2,5	
					25	4 - 6	
				Kabelová oka, kruhový tvar, Ø 8 mm	25	4 - 6	
				Spojovací články, izolované, červená	25	0,5 - 1	
				Spojovací články, izolované, modrá	25	1,5 - 2,5	
				Spojovací články, izolované, žlutá	25	4 - 6	
97 90 25	076971		97 22 240	Neizolované otevřené konektory, 6,3 x 0,8 mm	25	0,5 - 1,5	1150
					25	1- 2,5	
				Ploché zásuvkové koncovky, 6,3 x 0,8 mm	25	0,5 - 1	
					25	1,5 - 2,5	
					25	4 - 6	
				Plochý konektor, 6,3 x 0,8 mm	25	0,5 - 1	
					25	1,5 - 2,5	
				Kabelová oka, kruhový tvar, Ø 4 mm	25	0,5 - 1	
					25	1,5 - 2,5	
				Spojovací články, izolované, červená	25	0,5 - 1	
				Spojovací články, izolované, modrá	25	1,5 - 2,5	
				Spojovací články, izolované, žlutá	25	4 - 6	
97 90 00 LE	054009	TANOS MINI-systainer® prázdny					900

97
99

Kabelové koncovky

DIN 46247

97 99 022

Č. výr.	EAN 4003773-		Šířka x tloušťka mm²	Kabel mm²	AWG	Rozlišovací barva	
97 99 001	075882	Ploché zásuvkové koncovky izolované	2,8 x 0,5	0,5 - 1	20 - 17	Červený	100
97 99 010	075899		4,8 x 0,8	0,5 - 1	20 - 17	Červený	100
97 99 011	075905		4,8 x 0,8	1,5 - 2,5	15 - 13	Modré	100
97 99 020	075912		6,3 x 0,8	0,5 - 1	20 - 17	Červený	100
97 99 021	075929		6,3 x 0,8	1,5 - 2,5	15 - 13	Modré	100
97 99 022	075936		6,3 x 0,8	4 - 6	11 - 10	Žlutý	100
97 99 030	075943		7,7 x 0,8	1,5 - 2,5	15 - 13	Modré	100

97 99 050

Č. výr.	EAN 4003773-		Šířka x tloušťka mm²	Kabel mm²	AWG	
97 99 050	075950	Konektor neizolovaný	2,8 x 0,8	0,5 - 1	20-17	100
97 99 060	075967		4,8 x 0,8	1,5 - 2,5	16-14	100
97 99 070	075974		6,3 x 0,8	0,5 - 1,5	20-15	100
97 99 071	075981		6,3 x 0,8	1 - 2,5	17-14	100

97 99 091

Č. výr.	EAN 4003773-		Šířka x tloušťka mm²	Kabel mm²	AWG	Rozlišovací barva	
97 99 090	075998	Ploché zásuvkové koncovky s odbočkou izolované	6,3 x 0,8	0,5 - 1	20 - 17	Červený	100
97 99 091	076001		6,3 x 0,8	1,5 - 2,5	15 - 13	Modré	100
97 99 092	076018		6,3 x 0,8	4 - 6	11 - 10	Žlutý	100

97 99 111

Č. výr.	EAN 4003773-		Šířka x tloušťka mm²	Kabel mm²	AWG	Rozlišovací barva	
97 99 110	076025	Plochý konektor izolované	6,3 x 0,8	0,5 - 1	20 - 17	Červený	100
97 99 111	076032		6,3 x 0,8	1,5 - 2,5	15 - 13	Modré	100
97 99 112	076049		6,3 x 0,8	4 - 6	11 - 10	Žlutý	100

97 99 131

Č. výr.	EAN 4003773-		Zástrčka Ø mm	Kabel mm²	AWG	Rozlišovací barva	
97 99 130	076056	Kulaté zásuvkové koncovky izolované	4,0	0,5 - 1	20 - 17	Červený	100
97 99 131	076063		5,0	1,5 - 2,5	15 - 13	Modré	100

97 99 151

Č. výr.	EAN 4003773-		Zástrčka Ø mm	Kabel mm²	AWG	Rozlišovací barva	
97 99 150	076070	Kulatý konektory izolované	4,0	0,5 - 1	20 - 17	Červený	100
97 99 151	076087		5,0	1,5 - 2,5	15 - 13	Modré	100

97 99 170

Č. výr.	EAN 4003773-		Šrouby Ø mm	Kabel mm²	AWG	Rozlišovací barva	
97 99 170	076094	Kabelová oka, kruhový tvar izolované	3,0	0,5 - 1	20 - 17	Červený	200
97 99 171	076100		4,0	0,5 - 1	20 - 17	Červený	200
97 99 172	076117		5,0	0,5 - 1	20 - 17	Červený	200
97 99 173	076124		4,0	1,5 - 2,5	15 - 13	Modré	100
97 99 174	076131		5,0	1,5 - 2,5	15 - 13	Modré	100
97 99 175	076148		6,0	1,5 - 2,5	15 - 13	Modré	100
97 99 176	076155		8,0	1,5 - 2,5	15 - 13	Modré	100
97 99 177	076162		5,0	4 - 6	11 - 10	Žlutý	100
97 99 178	076179		6,0	4 - 6	11 - 10	Žlutý	100
97 99 179	076186		8,0	4,0 - 6,0	11 - 10	Žlutý	100
97 99 180	076193		10,0	4,0 - 6,0	11 - 10	Žlutý	100

97 99 210

Č. výr.	EAN 4003773-		Šrouby Ø mm	Kabel mm²	AWG	
97 99 210	076209	Dvojitá kabelová oka	3,0	0,5 - 1	20 - 17	200
97 99 211	076216		4,0	0,5 - 1	20 - 17	200
97 99 212	076223		5,0	0,5 - 1	20 - 17	200
97 99 213	076230		4,0	1,5 - 2,5	15 - 13	100
97 99 214	076247		5,0	1,5 - 2,5	15 - 13	100
97 99 215	076254		6,0	1,5 - 2,5	15 - 13	100
97 99 216	076261		8,0	1,5 - 2,5	15 - 13	100
97 99 217	076278		5,0	4 - 6	11 - 10	100
97 99 218	076285		6,0	4 - 6	11 - 10	100
97 99 219	076292		8,0	4 - 6	11 - 10	100
97 99 220	076308		10,0	4 - 6	11 - 10	100

97 99 252

Č. výr.	EAN 4003773-		Kabel mm²	AWG	Rozlišovací barva	
97 99 250	076315	Spojovací články s izolací ze stahovací bužírky	0,5 - 1	20 - 17	Červený	100
97 99 251	076322		1,5 - 2,5	15 - 13	Modré	100
97 99 252	076339		4 - 6	11 - 10	Žlutý	100

97 99 272

Č. výr.	EAN 4003773-		Kabel mm²	AWG	Rozlišovací barva	
97 99 270	076346	Spojovací články, izolované	0,5 - 1	20 - 17	Červený	100
97 99 271	076353		1,5 - 2,5	15 - 13	Modré	100
97 99 272	076360		4 - 6	11 - 10	Žlutý	100

97 99 290

Č. výr.	EAN 4003773-		Kabel mm²	AWG	◄—► mm	
97 99 290	076377	Spojovací články, neizolované	0,5 - 1	20 - 17	15	200
97 99 291	076384		1,5 - 2,5	15 - 13	15	200
97 99 292	076391		4 - 6	11 - 10	15	100
97 99 293	076407		10	7	15	100

97 99 336

97 99 353

Č. výr.	EAN 4003773-		◄—► mm	Kabel mm²	AWG	Rozlišovací barva	
97 99 330	076414	Dutinky s izolací	14	0,5	20	Bílý	200
97 99 331	076421		14	0,75	18	Edé	200
97 99 332	076438		14	1	17	Červený	200
97 99 333	076445		14	1,5	15	Černé	200
97 99 334	076452		14	2,5	13	Modré	200
97 99 335	076469		17	4	11	Edé	200
97 99 336	076476		20	6	10	Žlutý	100
97 99 337	076483		22	10	7	Červený	100
97 99 338	076490		24	16	5	Modré	100
97 99 339	076506		30	25	3	Žlutý	50
97 99 350	076513	Dutinky s izolací	16	0,5	20	Bílý	200
97 99 351	076520		16	0,75	18	Edé	200
97 99 352	076537		16	1	17	Červený	200
97 99 353	076544		16	1,5	15	Černé	200
97 99 354	076551		16	2,5	13	Modré	200
97 99 355	076568		20	4	11	Edé	200
97 99 356	076575		26	6	10	Žlutý	100
97 99 357	076582		28	10	7	Červený	100
97 99 358	076599		28	16	5	Modré	100
97 99 359	076605		32	25	3	Žlutý	50

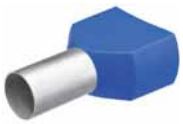

97 99 374

Č. výr.	EAN 4003773-		◄—► mm	Kabel mm²	AWG	Rozlišovací barva	
97 99 370	076612	Koncové dutinky Twin s plastovými límci	15	2 x 0,5	2 x 20	Bílý	200
97 99 371	076629		16	2 x 0,75	2 x 18	Edé	200
97 99 372	076636		15	2 x 1	2 x 17	Červený	200
97 99 373	076643		18	2 x 1,5	2 x 15	Černé	200
97 99 374	076650		18	2 x 2,5	2 x 13	Modré	100
97 99 375	076667		23	2 x 4	2 x 11	Edé	100
97 99 376	076674		26	2 x 6	2 x 10	Žlutý	50
97 99 377	076681		24	2 x 10	2 x 7	Červený	50
97 99 378	076698		29	2 x 16	2 x 5	Modré	25

97 99 390

Č. výr.	EAN 4003773-		◄—► mm	Kabel mm²	AWG	
97 99 390	076704	Koncové dutinky, neizolované	6	0,5	20	200
97 99 391	076711		6	0,75	18	200
97 99 392	076728		6	1	17	200
97 99 393	076735		7	1,5	15	200
97 99 394	076742		7	2,5	13	200
97 99 395	076759		9	4	11	200
97 99 396	076766		12	6	10	100
97 99 397	076773		12	10	7	100
97 99 398	076780		12	16	5	100
97 99 399	076797		12	25	3	50

BEZPEČÍ POD NAPĚTÍM

Práce pod napětím jsou riskantní. Rozhodující pro bezpečnost je přitom nářadí. Tomu svěřuje profesionál své zdraví – kompromisy proto nepřicházejí v úvahu. V nářadí KNIPEX podle normy VDE se spojují intenzivní bezpečnostní zkoušky s desetiletí trvající působností v oblasti výroby nářadí a orientací na kvalitu – protože důvěru uživatelů bereme vážně.

Izolované nářadí

Kleště 172

Precizní pinzety 181

Kabelové nůžky 181
Kleště na kabely 185
Lisovací kleště na koncové dutinky 186
Klíče 187
Šroubováky. 189

Kbelový nůž 194

Kleště z plastu 196
Svěrka z plastu 196
Nasazovací izolační čepičky 197
Samosvorné průchodky 197
Elektrikářské rukavice 197
Pryžové isolační přehozy 197
Pila PUK®. 198

Sady nářadí 198

Štípací kleště KNIPEX podle normy VDE: Nepostradatelný nástroj pro mnohostranné použití v oblasti elektroinstalací.

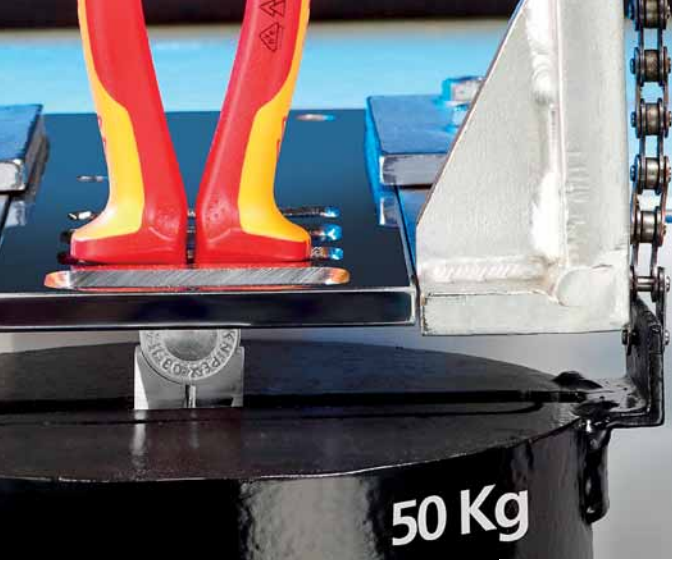

Zkouška přilnavosti izolovaných rukojetí s 500 N.

Zkouška vlastností elektrické izolace.

IZOLOVANÉ NÁŘADÍ JE VĚCÍ DŮVĚRY

Profesionálové svému nářadí důvěřují. Při práci na elektrických zařízeních je tato důvěra životně důležitá. Řemeslník zde má vedle kleští vždy v ruce také své zdraví. Naše izolované nářadí proto splňuje nejen všechny zákonné požadavky. Kromě toho poskytuje maximální možnou bezpečnost, spolehlivost a výkonnost i tam, kde předpisy nic neurčují: pod izolací.

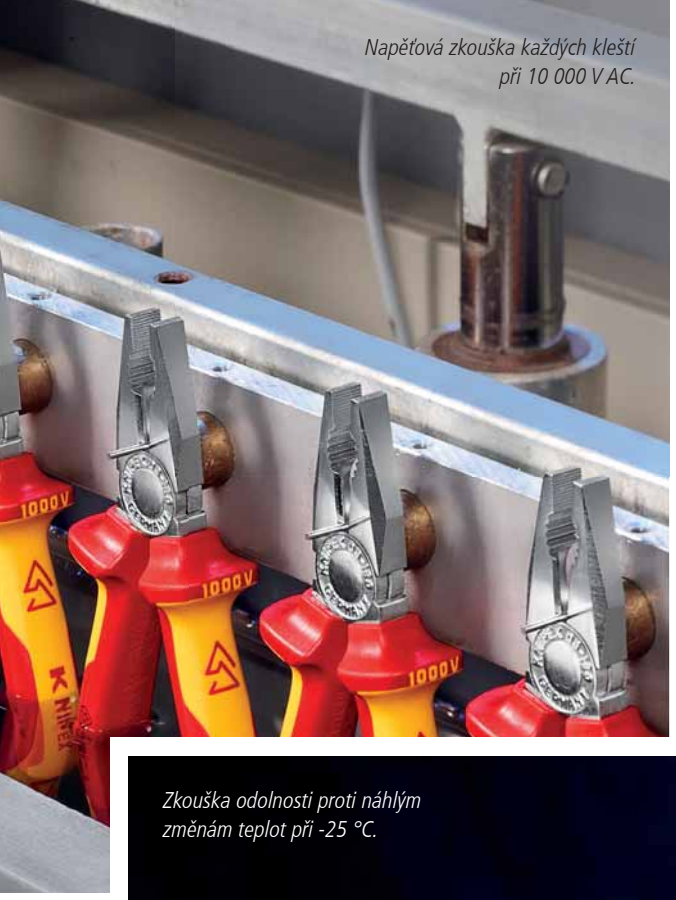

Napěťová zkouška každých kleští při 10 000 V AC.

Tlaková zkouška při 70 °C.

Zkouška odolnosti proti náhlým změnám teplot při -25 °C.

Upraveno normami

Na zařízeních, která jsou pod napětím, smí pracovat pouze vyškolený odborník. Přitom platí přísné standardy bezpečnosti práce, jako například německá norma DIN VDE 0105 nebo mezinárodní normy EN 50110 a IEC 60364. V každém případě se musí používat speciální nářadí, které bylo vyrobeno speciálně pro tyto práce a náležitě vyzkoušeno. Požadavky, které musí nářadí pro práci pod napětím splňovat, určuje norma DIN EN / IEC 60900. Nářadí KNIPEX, které je označeno touto speciální značkou, **1000 V** je schváleno pro práce pod napětím do 1.000 V AC.

Záruka zkoušky každého kusu

Veškeré izolované nářadí je před uvedením do oběhu kus za kusem podrobováno průrazové zkoušce s 10.000 V AC. To znamená, že práce v oblasti s napětím do 1.000 V AC mají bezpečnostní nárazník v podobě desetinásobku povolené maximální hranice. V dalších zkouškách se prověřuje odolnost izolace vůči horku, chladu, tažné síle a síle rázu. Skutečnost, že jsou splněna všechna kritéria podle VDE, zaručují vedle týmu zajištění kvality společnosti KNIPEX také externí instituce a zkušební ústavy, jako například zkušební ústav Svazu německých elektrotechniků VDE. Tyto náklady vynakládáme pro uživatele. Uživatel svěřuje našim kleštím den za dnem své blaho. Za to mu chceme vždy nabídnout maximální možnou bezpečnost. K této zodpovědnosti se hlásíme naším jménem na izolaci nářadí KNIPEX.

Síla pod izolací

Izolace poskytuje bezpečí při zacházení s elektrickými zařízeními. Ona však není tím, co stříhá, uchopuje nebo lemuje. Součástí celkové kvality izolovaného nářadí jsou proto také mechanické vlastnosti základního nářadí, jako řezný výkon, přesnost a stabilita. U našich izolovaných kleští se uživatelé mohou spolehnout na kvalitu a zatížitelnost výrobků z výroby společnosti KNIPEX. Pro šroubovací nářadí, které se u nás izoluje, používáme základní nářadí od osvědčených dodavatelů, jejichž kvalitu podrobujeme pravidelným přísným kontrolám. Na tuto dvojitou spolehlivost nářadí a izolace se odborník může spolehnout

Dodržujte přitom navíc vždy aktuální zákonná ustanovení a řiďte se níže uvedenými BEZPEČNOSTNÍMI POKYNY:

- Přepravujte izolované nářadí tak, aby se zabránilo poškození izolace.
- Před každým použitím zkontrolujte, zda je izolace nepoškozená; vadné nářadí se musí vyřadit.
- Udržujte své izolované nářadí v čistotě a suchu.
- Při práci s řezacími kleštěmi nebo při práci nad výškou hlavy byste měli nosit ochranné brýle.
- Při práci pod napětím noste vždy ochranné brýle nebo ochranu obličeje.
- Dbejte na čistotu a pořádek na pracovišti, obvzláště, pracujete -li pod napětím.
- Používejte – především v úzkém pracovní prostoru – ochranný oděv a ochranné vybavení (např. elektrikářské rukavice, krycí roušky, ochranné pláště).
- Používejte pouze nářadí s vhodnými rozměry. To zabraňuje sklouznutí po obrobku a nechtěnému kontaktu s neizolovanými částmi.
- Dbejte na to, aby uvolněné součásti a odříznuté konce vodičů neupadly na díly pod napětím.

01

Kombinované kleště Chrom-vanadium

DIN ISO 5746 IEC 60900 DIN EN 60900

- pro nejvyšší namáhání
- se zónami pro uchopení plochého materiálu a materiálu kruhového průřezu pro mnohostranné použití
- s břity pro měkký, tvrdý a pianový drát
- dlouhé břity pro silnější kabely
- břity doplňkově induktivně tvrzené, tvrdost břitů asi 64 HRC kováno
- uchopovací čelisti obzvláště odolné proti opotřebení, tvrdost uchopovacích čelistí asi 53 HRC
- chromvanadová vysoce výkonná ocel, kovaná, kalená v oleji

01 06 190
1000 V

Č. výr.	EAN 4003773-	↔ mm		Kleště	Rukojeti	Řezné hodnoty Ø mm	Ø mm	Ø mm	mm²	g
01 06 160	040729	160	1000 V	chromované	izolované vícesložkovými návleky, certifikace VDE	2,0	1,5	10,0	16	201
01 06 190	040415	190				2,5	2,0	13,0	25	320

02

Silové kombinované kleště

DIN ISO 5746 IEC 60900 DIN EN 60900

- úspora 35 % námahy oproti běžným kombinovaným kleštím
- snadnější práce díky optimálnímu převodu
- s břity (tvrdost cca 63 HRC) na měkké a tvrdé dráty a pianový drát
- dlouhé břity pro silnější kabely
- se zónami pro uchopení plochého materiálu a materiálu kruhového průřezu pro mnohostranné použití
- speciální nástrojová ocel ve zvláštní jakosti, kovaná, kalená v oleji

02 06 180
1000 V

02 07 225
1000 V

Č. výr.	EAN 4003773-	↔ mm		Kleště	Rukojeti	Řezné hodnoty Ø mm	Ø mm	Ø mm	mm²	g
02 06 180	010012	180	1000 V	chromované	izolované vícesložkovými návleky, certifikace VDE	2,5	2,0	11,5	16	247
02 06 200	010029	200				2,8	2,2	13,0	25	343
02 06 225	010036	225				3,0	2,5	14,0	25	401
02 07 200	022299	200	1000 V	chromované	izolace nanášená ponorem, zkoušeno podle norem VDE	2,8	2,2	13,0	25	380
02 07 225	022305	225				3,0	2,5	14,0	25	486

03

Kombinované kleště

DIN ISO 5746 IEC 60900 DIN EN 60900

- se zónami pro uchopení plochého materiálu a materiálu kruhového průřezu pro mnohostranné použití
- s břity pro měkký a tvrdý drát
- dlouhé břity pro silnější kabely
- břity doplňkově induktivně tvrzené, tvrdost břitů asi 60 HRC
- speciální nástrojová ocel, kovaná, kalená v oleji

03 06 180
1000 V

03 07 200
1000 V

Č. výr.	EAN 4003773-	↔ mm		Kleště	Rukojeti	Řezné hodnoty Ø mm	Ø mm	Ø mm	mm²	g
03 06 160	021902	160	1000 V	chromované	izolované vícesložkovými návleky, certifikace VDE	3,1	2,0	10,0	16	228
03 06 180	021926	180				3,4	2,2	12,0	16	264
03 06 200	033776	200				3,8	2,5	13,0	16	326
03 07 160	015307	160	1000 V	chromované	izolace nanášená ponorem, zkoušeno podle norem VDE	3,1	2,0	10,0	16	254
03 07 180	015314	180				3,4	2,2	12,0	16	285
03 07 200	015321	200				3,8	2,5	13,0	16	339
03 07 250	015345	250				3,8	2,5	15,0	25	597

11

Odizolovací kleště

IEC 60900 DIN EN 60900

- pro jednožilové vodiče, vícežilové vodiče, vodiče s jemnými dráty s umělohmotnou nebo gumovou izolací max. Ø 5,0 mm nebo průřezem vodiče 10 mm²
- jednoduché nastavení na požadovaný průměr drátu nebo vodiče s jemnými dráty pomocí šroubu s rýhovanou hlavou a kontramaticí
- speciální nástrojová ocel, kovaná, kalená v oleji

11 06 160
1000 V

11 07 160
1000 V

Č. výr.	EAN 4003773-	↔ mm		Kleště	Rukojeti	Hodnoty odizolování mm	Hodnoty odizolování mm²	AWG	g
11 06 160	021933	160	1000 V	chromované	izolované vícesložkovými návleky, certifikace VDE	5,0	10	7	166
11 07 160	015499	160	1000 V	chromované	izolace nanášená ponorem, zkoušeno podle norem VDE	5,0	10	7	180
11 17 160	015505	160	1000 V	chromované	izolace nanášená ponorem, zkoušeno podle norem VDE	5,0	10	7	181

13

Elektroinstalační kleště

Všestranný pomocník profesionálů!

IEC 60900 DIN EN 60900

13 86 200
1000 V

13 96 200
1000 V

Multifunkční kleště pro elektroinstalace; na uchopování plochého i kulatého materiálu, ohýbání, odstranění otřepu, štípání kabelů, odizolování a krimpování koncových dutinek

6 funkcí v jedněch kleštích

- hladké úchopové plochy na hrotu pro uchopování jednotlivých vodičů bez poškození; profilované úchopové plochy a hořákový otvor pro uchopování plochého i kulatého materiálu
- výrazná vnější hrana na čelisti pro úpravu podomítkových zásuvek a odstraňování otřepu u průchodových otvorů
- otvory pro odizolování na vodiče 0,75 – 1,5 mm² a 2,5 mm²
- krimpovací hnízdo na koncové dutinky 0,5 – 2,5 mm²
- kabelové nůžky s přesnými břity (indukčně kalené) na měděné a hliníkové kabely do 5 x 2,5 mm² / Ø 15 mm
- uchopení bez úplného rozevírání kleští (inteligentní přídržný mechanismus u verze s otevírací pružinou) Břit zůstane uzavřený a chráněný.
- štíhlá konstrukce kvůli lepší přístupnosti
- šroubovaný kloub: Přesný chod kleští bez vůle

13 96 200
aktivovaná blokovací západka udržuje břity uzavřené, zatímco ostatní funkce zůstávají zachovány; s inteligentním přídržným mechanismem lze věc „uchopit" bez rozevírání kleští. Břit zůstane uzavřený a chráněný.

Č. výr.	EAN 4003773-	↔ mm	Kleště	Rukojeti	Řezné hodnoty Ø mm	Řezné hodnoty mm²	Hodnoty odizolování pro jednotlivé žíly mm²	Kapacita mm²	g
13 86 200	075097	200	chromované	izolované vícesložkovými návleky, certifikace VDE	15	50	0,75 - 1,5 + 2,5	0,5 - 2,5	280
13 96 200	075110	200	chromované	izolované vícesložkovými návleky, certifikace VDE	15	50	0,75 - 1,5 + 2,5	0,5 - 2,5	280

20

Ploché kleště

DIN ISO 5745 IEC 60900 DIN EN 60900

20 06 160
1000 V

- krátké ploché čelisti
- plochy čelistí ozubené
- chromvanadová elektroocel, kovaná, kalená v oleji

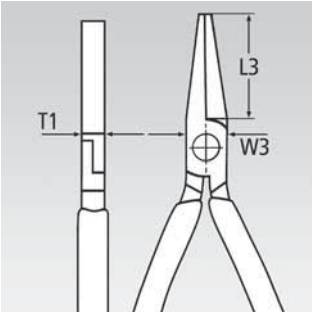

Č. výr.	EAN 4003773-	↔ mm		Kleště	Rukojeti	Rozměry L3 mm	Rozměry W3 mm	Rozměry T1 mm	g
20 06 160	033783	160	1000 V	chromované	izolované vícesložkovými návleky, certifikace VDE	30,0	17,0	9,5	176

14

Boční odizolovací kleště

IEC 60900 DIN EN 60900

14 26 160
1000 V

Prodloužený břit

Zlepšený převod se zvýšením řezného výkonu o 25 %

- přesné otvory pro odizolování pro vodiče 1,5 a 2,5 mm²
- pohodlné řezání kabelů NYM do průměru 5 x 2,5 mm²
- dlouhé hroty pro nejjemnější řezání i v omezených podmínkách
- indukčně kalené přesné břity, tvrdost střihu asi 60 HRC
- vanadová elektroocel; kovaná, kalená v oleji

Č. výr.	EAN 4003773-	↔ mm		Kleště	Rukojeti	Hodnoty odizolování mm²	AWG	Řezné hodnoty Ø mm	Řezné hodnoty Ø mm	g
14 26 160	040279	160	1000 V	chromované	izolované vícesložkovými návleky, certifikace VDE	1,5 + 2,5	15 + 13	2,5	1,5	216

22

Kleště s kulatými čelistmi

DIN ISO 5745 IEC 60900 DIN EN 60900

22 06 160
1000 V

- k ohýbání drátěných ok
- krátké kulaté čelisti, precizně broušené
- hroty čelistí bez špiček
- chromvanadová elektroocel, kovaná, kalená v oleji

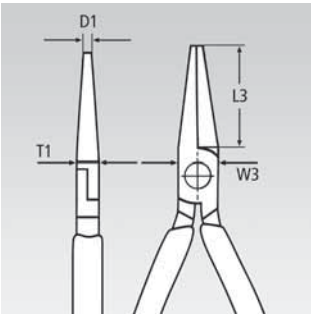

Č. výr.	EAN 4003773-	↔ mm		Kleště	Rukojeti	Rozměry L3 mm	Rozměry W3 mm	Rozměry D1 mm	Rozměry T1 mm	g
22 06 160	033790	160	1000 V	chromované	izolované vícesložkovými návleky, certifikace VDE	30,0	18,0	3,0	9,5	175

25

Půlkulaté kleště s břity

kleště pro radiotechniku

DIN ISO 5745 IEC 60900 DIN EN 60900

- vhodné pro jemné uchopování a stříhání
- zašpičatělé půlkulaté čelisti
- plochy čelistí ozubené
- s břity pro středně tvrdý a tvrdý drát
- břity doplňkově induktivně tvrzené, tvrdost břitů asi 61 HRC
- vanadová elektroocel; kovaná, kalená v oleji

25 06 160
1000 V

25 26 160
1000 V 40°

Č. výr.	EAN 4003773-	↔ mm		Kleště	Rukojeti	Řezné hodnoty Ø mm	Řezné hodnoty Ø mm	Rozměry L3 mm	L4 mm	W3 mm	T1 mm	W4 mm	T2 mm	g
25 06 160	033806	160	1000 V	chromované	izolované vícesložkovými návleky, certifikace VDE	2,5	1,6	50,0		16,5	9,0	3,0	2,5	146
25 26 160	052111	160	1000 V 40°	chromované	izolované vícesložkovými návleky, certifikace VDE	2,5	1,6	50,0	23,0	16,5	9,0	3,0	2,5	144

26

Půlkulaté kleště s břity (uzké ploché kleště)

DIN ISO 5745 IEC 60900 DIN EN 60900

- vysoce zatížitelné, elastické precizní hroty
- půlkulaté dlouhé čelisti
- plochy čelistí ozubené
- s břity pro středně tvrdý drát Ø 3,2 mm a tvrdý drát Ø 2,2 mm
- břity doplňkově induktivně tvrzené, tvrdost břitů asi 61 HRC
- vanadová elektroocel; kovaná, kalená v oleji

26 16 200
1000 V

26 27 200
1000 V 40°

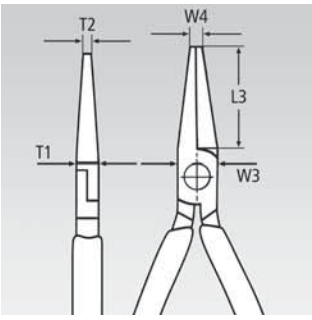

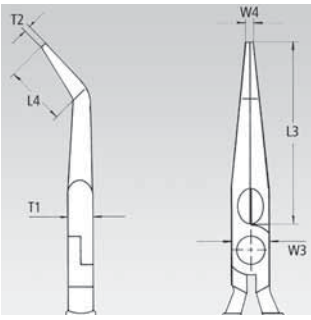

Č. výr.	EAN 4003773-	↔ mm		Kleště	Rukojeti	Řezné hodnoty Ø mm	Řezné hodnoty Ø mm	Rozměry L3 mm	L4 mm	T1 mm	W3 mm	W4 mm	T2 mm	g
26 16 200	022831	200	1000 V	chromované	izolované vícesložkovými návleky, certifikace VDE	3,2	2,2	73,0		9,5	17,5	3,0	2,5	206
26 17 200	016069	200	1000 V	chromované	izolace nanášená ponorem, zkoušeno podle norem VDE	3,2	2,2	73,0		9,5	17,5	3,0	2,5	212
26 26 200	022855	200	1000 V 40°	chromované	izolované vícesložkovými návleky, certifikace VDE	3,2	2,2	73,0	23,0	9,5	17,5	3,0	2,5	204
26 27 200	016090	200	1000 V 40°	chromované	izolace nanášená ponorem, zkoušeno podle norem VDE	3,2	2,2	73,0	23,0	9,5	17,5	3,0	2,5	220

30

Kleště typu Langback (s prodlouženými čelistmi)

DIN ISO 5745 IEC 60900 DIN EN 60900

- vysoce zatížitelné a malým opotřebením
- různé tvary čelistí
- chromvanadová elektroocel, kovaná, kalená v oleji

30 16 160
1000 V

Tvar 1
plochy čelistí ozubené; dlouhé ploché čelisti

Tvar 3
dlouhé kulaté čelisti; plochy čelistí hladce broušené

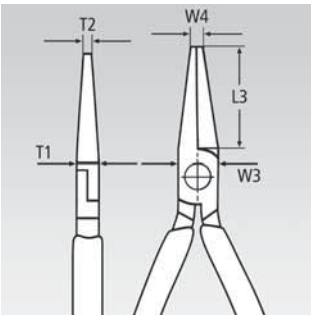

Č. výr.	EAN 4003773-	↔ mm		Tvar	Kleště	Rukojeti	Rozměry L3 mm	W3 mm	T1 mm	W4 mm	T2 mm	⚖ g
30 16 160	001904	160	1000 V	1	chromované	izolované vícesložkovými návleky, certifikace VDE	46,5	16,5	9,5	3,0	5,0	150
30 36 160	002123	160	1000 V	3	chromované	izolované vícesložkovými návleky, certifikace VDE	41,0	16,5	9,5	5,0	2,5	141

70

Boční štípací kleště

DIN ISO 5749 IEC 60900 DIN EN 60900

- nepostradatelné boční štípačky pro mnohostranné použití
- velmi kvalitní materiál a precizní zpracování pro dlouhou životnost
- precizní břity pro měkký a tvrdý drát
- čistý řez tenkých měděných drátů, a to i na hrotech břitů
- břity doplňkově induktivně tvrzené, tvrdost břitů asi 62 HRC
- štíhlý tvar hlavy pro použití na těžko přístupných místech
- vanadová elektroocel; kovaná, kalená v oleji

70 06 160
1000 V

70 07 160
1000 V

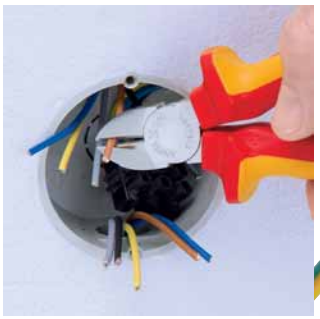

Štíhlý tvar hlavy a přesný řez na hrotech břitů: výhodné při použití na těžko přístupných místech

Č. výr.	EAN 4003773-	↔ mm		Kleště	Rukojeti	Řezné hodnoty Ø mm	Ø mm	Ø mm	⚖ g
70 06 125	018124	125	1000 V	chromované	izolované vícesložkovými návleky, certifikace VDE	3,0	2,3	1,5	121
70 06 140	040293	140				4,0	2,5	1,8	160
70 06 160	021995	160				4,0	2,8	2,0	216
70 06 180	033813	180				4,0	3,0	2,5	254
70 07 160	018155	160	1000 V	chromované	izolace nanášená ponorem, zkoušeno podle norem VDE	4,0	2,8	2,0	227
70 07 180	018179	180				4,0	3,0	2,5	269
70 26 160	018223	160	1000 V	chromované	izolované vícesložkovými návleky, certifikace VDE	4,0	1,6		216

73

KNIPEX X-Cut®

Kompaktní kleště na štípání drátu

DIN ISO 5749 IEC 60900 DIN EN 60900

73 06 160
1000 V

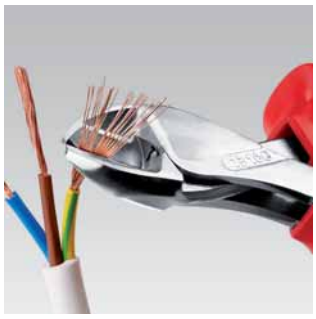

Úspora 40 % síly
ve srovnání s obvyklými kleštěmi na štípání drátu standardní stejné délky s dvojitým uložením osy kloubu.

Kompaktní a o 25 % lehčí. Silné a přesné

Štípou tenké dráty stejně snadno jako vícevrstvé kabely a pevný pianový drát.

- průvlečný kloub: maximální stabilita při nízké hmotnosti
- osa kloubu se zdvojeným uložením pro nejvyšší, trvalé namáhání
- vysoký řezný výkon při vynaložení nižší síly díky optimálnímu sladění řezného úhlu a převodového poměru
- velká šířka rozevření na silnější kabely
- přesný řez i u jemných měděných drátů
- kompaktní, lehčená konstrukce
- univerzálně použitelné při montáži, údržbě i ve výrobě
- chromvanadová vysoce výkonná ocel, kovaná, kalená v oleji

Č. výr.	EAN 4003773-	↔ mm		Kleště	Rukojeti	Řezné hodnoty Ø mm	Ø mm	Ø mm	Ø mm	Ø mm	g
73 06 160	075141	160	1000 V	chromované	izolované vícesložkovými návleky, certifikace VDE	4,8	3,8	2,7	2,2	12,0	175

74

Silové boční štípací kleště

DIN ISO 5749 IEC 60900 DIN EN 60900

74 06 200
1000 V

74 07 200
1000 V

Úspora 20 % síly
ve srovnání s obvyklými bočními štípacími kleštěmi stejné délky s zakovanou osou kloubu.

- se zakovanou osou kloubu pro nejvyšší trvalé namáhání
- optimální pro všechny druhy drátů včetně tvrzeného pružinového drátu
- vysoký řezný výkon při vynaložení nepatrné síly díky optimálnímu přizpůsobení úhlu břitů, převodového poměru a ergonomickému tvaru rukojetí
- precizní břity s doplňkovým induktivním zakalením, tvrdost břitu asi 64 HRC
- chromvanadová vysoce výkonná ocel, kovaná, kalená v oleji

Délka: 250 mm
boční štípací kleště dlouhé 250 mm jsou vhodné pro měděné vodiče do průřezu 16 mm² a hliníkové vodiče do průřezu 35 mm²

Č. výr.	EAN 4003773-	↔ mm		Kleště	Rukojeti	Řezné hodnoty Ø mm	Ø mm	Ø mm	g
74 06 160	040705	160	1000 V	chromované	izolované vícesložkovými návleky, certifikace VDE	3,4	2,5	2,0	215
74 06 180	022985	180				3,8	2,7	2,2	280
74 06 200	033820	200				4,2	3,0	2,5	308
74 06 250	041955	250				4,6	3,5	3,0	453
74 07 200	018414	200	1000 V	chromované	izolace nanášená ponorem, zkoušeno podle norem VDE	4,2	3,0	2,5	328
74 07 250	018421	250				4,6	3,5	3,0	510

86 07

Klešťový klíč

izolovaný

IEC 60900 DIN EN 60900

86 07 250

1000 V

- kleště a klíč v jediném nástroji
- výborně se hodí k uchopování, držení, stlačování a ohýbání obrobků
- nedochází k poškození hran u citlivých, měkých šroubů (Cu) v důsledku dosednutí bez vůle po celé ploše
- se škálou k nastavení rozsahu rozevření mimo dílec
- žádné neúmyslné přenastavení čelistí a žádné proklouznutí kloubu
- plynulé nastavení všech velikostí klíčů až do uvedené kapacity pomocí paralelně vedených čelistí
- zdvih mezi čelistmi umožňuje rychlé utahování a povolování šroubových spojů na principu rohatky se západkou
- velmi silné sevření díky 10násobnému zesílení síly ruky
- chromvanadová elektroocel, kovaná, kalená v oleji

Stupnice pro nastavení úchopu mimo obrobek

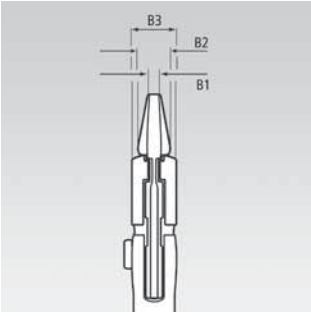

Č. výr.	EAN 4003773-	↔ mm		Kleště	Rukojeti	Palce	mm	Nastavitelných pozic	Rozměry B1 mm	B2 mm	B3 mm	g
86 07 250	065067	250	1000 V	poniklováno	izolace nanášená ponorem, zkoušeno podle norem VDE	1 3/4	46	17	8,0	8	14	615

88

KNIPEX Alligator®

Instalatérské kleště

DIN ISO 8976 IEC 60900 DIN EN 60900

88 06 250

1000 V

88 07 250

1000 V

- více výkonu a komfortu ve srovnání s běžnými kleštěmi na vodní čerpadla: 9stupňové aretační nastavení s rozšířením úchopu o 30 %
- snadný přístup k obrobku v důsledku velmi štíhlého konstrukčního tvaru v celé oblasti hlavy a kloubu
- samosvorné na trubkách a maticích: žádné sklouzávání na sevřené součásti, práce šetřící síly a vynaložení menší síly
- plochy čelistí se speciálně kalenými zuby, tvrdost zubů asi 61 HRC: trvale spolehlivé uchopení díky vysoké odolnosti proti opotřebení
- posuvný průchozí čep kloubu: vysoká stabilita díky dvojitému vedení

- kryt chránící prsty uživatele před skřípnutím
- chromvanadová elektroocel, kovaná, kalená v oleji

Č. výr.	EAN 4003773-	↔ mm		Kleště	Rukojeti	Ø palce	Ø mm	mm	Nastavitelných pozic	g
88 06 250	039303	250	1000 V	chromované	izolované vícesložkovými návleky, certifikace VDE	2	50	46	9	374
88 07 250	019343	250	1000 V	chromované	izolace nanášená ponorem, zkoušeno podle norem VDE	2	50	46	9	420
88 07 300	022350	300				2 3/4	70	60	9	661

87
26

KNIPEX Cobra® VDE

Kleště pro vodní čerpadla Hightech

DIN ISO 8976 IEC 60900 DIN EN 60900

Nastavení kvůli přizpůsobení obrobku lze u kleští KNIPEX Cobra® VDE provést snadno a bezpečně: stačí přiložit rozevřené kleště horní čelistí k obrobku, přisunout, a je to!

87 26 250

1000 V

- nastavení posuvem přímo na obrobku: rychlá, bezpečná a pohodlná manipulace
- otevření stisknutím tlačítka mimo obrobek
- přesné přizpůsobení různým velikostem obrobků a ergonomická poloha rukojeti.
- snadný přístup k obrobku v důsledku velmi štíhlého konstrukčního tvaru v celé oblasti hlavy a kloubu
- samosvorné na trubkách a maticích: žádné sklouzávání na sevřené součásti, práce šetřící síly a vynaložení menší síly
- plochy čelistí se speciálně kalenými zuby, tvrdost zubů asi 61 HRC: trvale spolehlivé uchopení díky vysoké odolnosti proti opotřebení
- posuvný průchozí čep kloubu: vysoká stabilita díky dvojitému vedení
- kryt chránící prsty uživatele před skřípnutím
- chromvanadová elektroocel, kovaná, kalená v oleji

Rychlé nastavení na obrobku bez stisku tlačítka

Stačí kleště přisunout!

1000 V

Č. výr.	EAN 4003773-	↔ mm		Kleště	Rukojeti	Ø palce	Ø mm	mm	Nastavitelných pozic	g
87 26 250	071495	250	1000 V	chromované	izolované víceslozkovými návleky, certifikace VDE	2	50	46	24	340

92

Precizní pinzety

IEC 60900 DIN EN 60900

- zkoušeno podle IEC 60900
- izolace nanášená ponorem
- poniklováno
- pružinová ocel, vysoce pevná

92 27 61
1000 V

92 27 61
pro nejjemnější montážní práce; extra jemné hroty; rovný tvar; plochy čelistí matované pro optimální uchopení

92 27 62
1000 V

92 27 62
rovný tvar; plochy čelistí jemně ozubené

92 37 64
1000 V 45°

92 37 64
zahnuté hroty; plochy čelistí jemně ozubené

92 67 63
1000 V

92 67 63
rovný tvar; plochy čelistí ozubené

Č. výr.	EAN 4003773-	↔ mm		Provedení	⚖ g
92 27 61	054757	130	1000 V	izolace nanášená ponorem	32
92 27 62	054764	150	1000 V	izolace nanášená ponorem	35
92 37 64	054856	150	1000 V 45°	izolace nanášená ponorem	34
92 67 63	054931	145	1000 V	izolace nanášená ponorem	43

95 0

Kabelové nůžky

IEC 60900 DIN EN 60900

- pro řezání kabelů z Cu a Al
- kalené břity s precizním výbrusem
- žádné mačkání, nepatrná deformace kabelu
- s ochranou proti sevření
- seřizovatelný šroubovaný kloub
- těleso nůžek: chirurgická ocel, nerezavějící, volně tvrzená
- rukojeti: plast, rázuvzdorný

95 06 230
1000 V

Č. výr.	EAN 4003773-	↔ mm		Hlava	Rukojeti	Řezné hodnoty Ø mm	Řezné hodnoty mm²	AWG	⚖ g
95 06 230	006305	230	1000 V	leštěno	izolované, s plastovým nástřikem, zkoušené podle norem VDE	16	50	1/0	274

95
1

Kabelové nůžky

IEC 60900 DIN EN 60900

95 16 165
1000 V

95 26 165
1000 V

- k stříhání měděných a hliníkových kabelů, jednožilových a vícežilových
- není vhodné pro ocelový drát a měděné vodiče tažené natvrdo
- kalené břity s precizním výbrusem
- stříhají hladce a čistě aniž by mačkaly
- snadné ustřižení při obsluze jednou rukou
- kryt chránící prsty uživatele před skřípnutím
- seřizovatelný šroubovaný čep kloubu, samosvorný
- speciální nástrojová ocel ve zvláštní jakosti, kovaná, kalená v oleji

Tvar 2
v kloubu je umístěné otevírací pružina, chráněná a neztratitelná

Přestřižení kabelu bočními štípacími kleštěmi: vynaložení velké síly, nečistý řez, silná deformace a mačkání kabelu

Přestřižení kabelu kleštěmi na kabely: lehký, čistý řez bez deformace kabelu

Č. výr.	EAN 4003773-	↔ mm		Tvar	Nářadí	Rukojeti	Řezné hodnoty Ø mm	Řezné hodnoty mm²	AWG	g
95 16 165	039648	165	1000 V	1	chromované	izolované vícesložkovými návleky, certifikace VDE	15	50	1/0	262
95 26 165	069980	165	1000 V	2	chromované	izolované vícesložkovými návleky, certifikace VDE	15	50	1/0	275

95
1

Kabelové nůžky

PATENTED

s dvojitým břitem

IEC 60900 DIN EN 60900

- pro řezání kabelů z Cu a Al
- není vhodné pro ocelový drát a měděné vodiče tažené natvrdo
- kalené břity s precizním výbrusem
- stříhají hladce a čistě aniž by mačkaly
- snadné ustřižení při obsluze jednou rukou
- s přípravným a dokončovacím řezem (1. a 2. břit) mohou být stříhány i kabely s průměrem větším než Ø 20 mm
- vynaložení malé námahy díky příznivému převodovému poměru a speciální geometrii břitů
- kryt chránící prsty uživatele před skřípnutím
- seřizovatelný šroubovaný čep kloubu, samosvorný
- speciální nástrojová ocel ve zvláštní jakosti, kovaná, kalená v oleji

95 16 200
1000 V

95 17 200
1000 V

Přípravný řez: díky použití předního břitu pro řez izolačního opláštění zůstává u větších průřezů kabelů zachováno ergonomické rozevření rukojetí.

Dokončovací řez: po prostřihnutí pláště kabelu v předním profilu se vodiče oddělí v zadním profilu. Přípravný řez vpředu, dokončovací řez vzadu - řezání je tak snazší.

Č. výr.	EAN 4003773-	↔ mm		Nářadí	Rukojeti	Řezné hodnoty Ø mm	Řezné hodnoty mm²	AWG	g
95 16 200	026761	200	1000 V	chromované	izolované vícesložkovými návleky, certifikace VDE	20	70	2/0	340
95 17 200	026952	200	1000 V	chromované	izolace nanášená ponorem, zkoušeno podle norem VDE	20	70	2/0	360

95 1

Kabelové nůžky

IEC 60900 DIN EN 60900

95 17 500

1000 V

- k stříhání měděných a hliníkových kabelů, jednožilových a vícežilových
- není vhodné pro ocelový drát a drátěná lana
- kalené břity s precizním výbrusem
- stříhají hladce a čistě aniž by mačkaly
- vynaložení malé námahy díky příznivému převodovému poměru a optimalizované geometrii břitů
- krátká konstrukce, délka jen 500 mm
- nepatrná hmotnost
- kryt chránící prsty uživatele před skřípnutím
- seřizovatelný šroubovaný kloub
- nožová hlava: vanadová elektroocel, kovaná, kalená v oleji
- rameno: hliníková trubka, vysoce pevná

Velká kapacita: max. Ø 27 mm / 150 mm²

Č. výr.	EAN 4003773-	↔ mm		Hlava	Rukojeti	Řezné hodnoty Ø mm	Řezné hodnoty mm²	AWG	g
95 17 500	026785	500	1000 V	leštěno	izolace nanášená ponorem, zkoušeno podle norem VDE	27	150	5/0	1477

95 2

Kabelové nůžky

IEC 60900 DIN EN 60900

95 27 600

1000 V

- k stříhání měděných a hliníkových kabelů, jednožilových a vícežilových
- není vhodné pro ocelový drát a drátěná lana
- kalené břity s precizním výbrusem
- stříhají hladce a čistě aniž by mačkaly
- výhodné převodové poměry díky lomené páce
- kryt chránící prsty uživatele před skřípnutím
- seřizovatelný šroubovaný kloub
- nožová hlava připevněná šrouby, vyměnitelná
- nožová hlava: chromvanadová elektroocel ve zvláštní jakosti, kovaná, kalená v oleji
- rameno: Ocelová trubka

Č. výr.	EAN 4003773-	↔ mm		Hlava	Rukojeti	Řezné hodnoty Ø mm	Řezné hodnoty mm²	AWG	g
95 27 600	021797	600	1000 V	leštěno	izolace nanášená ponorem, zkoušeno podle norem VDE	27	150	5/0	2301
95 29 600	021803	Výměnná nožová hlava 95 21 600 / 95 27 600							

95 3

Kleště na kabely Princip rohatky se západkou

IEC 60900 DIN EN 60900

PATENTED

95 36 250
1000 V

95 36 250
1000 V

- k stříhání měděných a hliníkových kabelů, jednožilových a vícežilových
- není vhodné pro ocelový drát a drátěná lana
- kalené břity s precizním výbrusem
- stříhají hladce a čistě aniž by mačkaly
- obsluha jednou rukou díky principu rohatky se západkou
- malá síla následkem velmi velkého převodu
- dvoustupňový pohon ozubeným věncem pro snadné stříhání
- jednoduchá manipulace díky nízké hmotnosti a kompaktní konstrukci – použití možné také za stísněných prostorových podmínek
- kryt chránící prsty uživatele před skřípnutím
- speciální nástrojová ocel ve zvláštní jakosti, kovaná, kalená v oleji

95 36 280
pro stříhání hlínikových sektorových kabelů 4 x 150 mm²

95 36 250 95 36 280

Princip rohatky se západkou a dvoustupňový pohon ozubeným věncem pro stříhání šetřící síly

Č. výr.	EAN 4003773-	↔ mm		Nářadí	Rukojeti	Řezné hodnoty Ø mm	mm²	MCM	g
95 36 250	026884	250	1000 V	lakováno na černo	izolované vícesložkovými návleky, certifikace VDE	32	240	500	652
95 36 280	026891	280	1000 V	lakováno na černo	izolované vícesložkovými návleky, certifikace VDE	52	380	750	835

95 39 250	022244	Náhradní pohyblivý nůž pro 95 31 250 / 95 36 250
95 39 280	025283	Náhradní pohyblivý nůž pro 95 31 280 / 95 36 280

95 3

Kleště na kabely

(princip rohatky se západkou, 3rychlostní)

IEC 60900 DIN EN 60900

Robustní. Praktické. Stabilní.

Novátorský pohon ozubeným věncem

Na kabely do průměru 60 mm.

95 36 320
1000 V

- snadná manipulace díky nízké hmotnosti (825 g) a kompaktní konstrukci (délka 320 mm) – lze použít i ve stísněných poměrech
- štípe měděné a hliníkové kabely až do průměru 60 mm v jednoručním i dvouručním režimu
- kalené břity s přesným výbrusem řežou hladce, čistě a bez deformace
- pro řezání měděných a hliníkových kabelů, jednovodičových i vícevodičových (nevhodné na ocelový drát a ocelová lana)
- novátorský třírychlostní pohon ozubeným věncem se silným převodem pro snadné řezání v jednoručním i dvouručním režimu
- návlek pevného ramene s ploškou pro opření při stříhání
- speciální nástrojová ocel ve zvláštní jakosti, kovaná, kalená v oleji

Č. výr.	EAN 4003773-	↔ mm		Nářadí	Rukojeti	Řezné hodnoty Ø mm	mm²	MCM	g
95 36 320	075189	320	1000 V	fosfátováno atramentolem na černo	izolované vícesložkovými návleky, certifikace VDE	60	600	1200	825

95 39 320 01	075714	Náhradní pohyblivý nůž pro 95 32 320 a 95 36 320
95 39 320 02	075721	Náhradní pohyblivý nůž pro 95 32 320 a 95 36 320

95 7

Nůžky drátěná lana a kabely

IEC 60900 DIN EN 60900

95 77 600

1000 V

- pro drátěná lana a ocelovou kulatinu, měděné a hliníkové kabely
- vhodné pro oddělování drátů nadzemního vedení s odlehčovacím drátem
- zahnuté hroty břitů umožňují přestřižení jednotlivých pramenů lana
- optimální převod pro vysoký řezný výkon
- nožová hlava připevněná šrouby, vyměnitelná
- nožová hlava: speciální nástrojová ocel ve zvláštní jakosti, kalená v oleji
- Těleso nůžek: hliník, vysoce pevný

Č. výr.	EAN 4003773-	↔ mm		Hlava	Rukojeti	Řezné hodnoty mm²	Řezné hodnoty Ø mm	Řezné hodnoty Ø mm	AWG	g
95 77 600	025313	600	1000 V	leštěno	izolace nanášená ponorem	150	14,0	9,0	5/0	2359
95 79 600	025337	Výměnná nožová hlava 95 71 600 / 95 77 600								

97 68

Lisovací kleště na koncové dutinky

IEC 60900 DIN EN 60900

97 68 145 A

1000 V

- k lisování dutinek DIN 46228 část 1 + 4 v rozsahu 0,25 až 2,5 mm²
- lisování do označených lichoběžníkových profilů pro spolehlivé spojení dutinky a vodiče
- vanadová elektroocel; kovaná, kalená v oleji

Č. výr.	EAN 4003773-	↔ mm			Hlava	Rukojeti	Kapacita mm²	AWG	Počet hnízd	g
97 68 145 A	071754	145		1000 V	leštěno	izolované vícesložkovými návleky, certifikace VDE	0,25 - 2,5	23 - 13	4	175

97

Lisovací kleště na koncové dutinky

IEC 60900 DIN EN 60900

97 78 180

1000 V

- k lisování dutinek podle DIN 46228 část 1 + 4 v rozsahu 0,25 do 16 mm²
- zlepšený převod pro o 30 % snazší lemování
- lehká a úzká štíhlá konstrukce
- lisování do označených půlkulatých profilů pro spolehlivé spojení dutinky a vodiče
- 9 obzvláště hlubokých profilů s kuželovými bočními plochami
- speciální nástrojová ocel, kovaná, kalená v oleji

Č. výr.	EAN 4003773-	↔ mm			Hlava	Rukojeti	Kapacita mm²	AWG	Počet hnízd	g
97 78 180	072003	180		1000 V	leštěno	izolované vícesložkovými návleky, certifikace VDE	0,25 - 16	23 - 5	9	254

98 0

Otevřené klíče

IEC 60900 DIN EN 60900

- hlava klíče pod úhlem 15°
- základní nářadí chromované
- chromvanadová ocel, kovaná, kalená v oleji

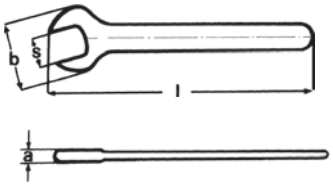

98 00 14
1000 V

Č. výr.	EAN 4003773-		Velikost klíče S mm	Velikost klíče S Palce	Länge l max. mm	Šířka hlavy b max. mm	Tloušťka hlavy a max.mm	g
98 00 07	019824	1000 V	7,0		105,0	20,0	4,0	15
98 00 08	019831		8,0		105,0	22,0	4,0	31
98 00 09	019848		9,0		105,0	24,0	4,0	29
98 00 10	019893		10,0		105,0	27,0	5,0	40
98 00 11	019909		11,0		120,0	30,0	5,5	45
98 00 12	019923		12,0		125,0	32,0	5,5	70
98 00 13	019930		13,0		130,0	34,0	6,5	68
98 00 14	019947		14,0		135,0	35,0	6,5	86
98 00 15	019954		15,0		145,0	37,0	7,0	80
98 00 16	019961		16,0		155,0	38,0	7,0	112
98 00 17	019978		17,0		155,0	42,0	8,0	119
98 00 18	019985		18,0		160,0	44,0	8,0	149
98 00 19	019992		19,0		165,0	47,0	9,0	154
98 00 22	020004		22,0		190,0	52,0	9,0	216
98 00 24	020011		24,0		210,0	56,0	9,0	262
98 00 27	020028		27,0		215,0	63,0	9,0	307
98 00 1/4"	019886			1/4	108,0	20,0	4,0	32
98 00 5/16"	020073			5/16	108,0	22,0	4,0	36
98 00 3/8"	020042			3/8	108,0	27,0	5,0	37
98 00 7/16"	020097			7/16	120,7	30,0	5,5	53
98 00 1/2"	019879			1/2	139,7	34,0	6,5	60
98 00 9/16"	020110			9/16	152,4	35,0	6,5	102
98 00 5/8"	020080			5/8	165,1	38,0	7,0	124
98 00 3/4"	020035			3/4	190,5	47,0	9,0	164

98 07

Stavitelný klíč

- paralelně vedené hladké úchopové čelisti
- plynule nastavitelný rozměr klíče
- se stupnicí k nastavení rozměru klíče mimo obrobek
- chrom-vanadová ocel

98 07 250
1000 V 22°

Č. výr.	EAN 4003773-	↔ mm		Nářadí	Držadlo	mm	Palce	Šířka čelistí mm	Šířka hlavy mm	Šířka mm	Hloubka mm	g
98 07 250	071518	260	1000 V 22°	chromované	izolace nanášená ponorem	30	1 1/8	8,0	16,0	73,0	20,0	500

98 0

Očkové klíče

IEC 60900 DIN EN 60900

98 01 14
1000 V

- zahnuté
- základní nářadí chromované
- chromvanadová ocel, kovaná, kalená v oleji

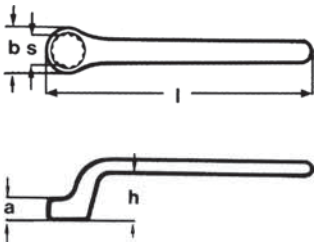

Č. výr.	EAN 4003773-		Velikost klíče S mm	Délka l max. mm	Šířka hlavy b max. mm	Tloušťka hlavy a max. mm	Výška zalomení h max. mm	⚖ g
98 01 07	020134		7,0	150,0	12,0	7,0	18,0	55
98 01 08	020141		8,0	155,0	14,0	7,0	19,0	68
98 01 09	020158		9,0	165,0	15,5	8,0	19,0	78
98 01 10	020196		10,0	160,0	17,0	9,0	20,0	75
98 01 11	020202		11,0	165,0	18,5	10,0	21,0	93
98 01 12	020226		12,0	185,0	18,5	10,0	23,0	118
98 01 13	020233		13,0	185,0	21,5	11,0	23,0	125
98 01 14	020240	1000 V	14,0	195,0	23,0	12,0	24,0	147
98 01 15	020257		15,0	200,0	24,0	12,0	24,0	143
98 01 16	020264		16,0	200,0	26,0	12,0	26,0	172
98 01 17	020271		17,0	205,0	27,0	13,0	26,0	184
98 01 18	020288		18,0	210,0	29,0	13,0	28,0	210
98 01 19	020295		19,0	225,0	30,0	14,0	28,0	245
98 01 22	020301		22,0	225,0	35,0	15,0	30,0	278
98 01 24	020318		24,0	265,0	38,0	16,0	30,0	415

98 0

Nástrčkové klíče s rukojetí šroubováku

IEC 60900 DIN EN 60900

- ergonomicky tvarovaná dvoukomponentní rukojeť pro optimální, ruku šetřící a neunavující přenos sil
- tvar rukojetí bránící kutálení při odložení
- chromvanadmolybdenová ocel

98 03 10
1000 V

Č. výr.	EAN 4003773-	↔ mm		Hrot	Držadlo	Velikost klíče S mm	Délka čepele mm	Délka rukojeti mm	Průměr hlavy d mm	⚖ g
98 03 04	071679	230				4,0	125,0	107	9,0	70
98 03 05	071686	230				5,0	125,0	107	10,0	70
98 03 055	026082	232				5,5	125,0	107	11,0	87
98 03 06	026099	232				6,0	125,0	107	12,0	88
98 03 07	026105	237				7,0	125,0	112	14,0	123
98 03 08	024095	237	1000 V	brunýrované	izolující vícesložková rukojeť, certifikace VDE	8,0	125,0	112	15,0	125
98 03 09	026112	237				9,0	125,0	112	16,0	129
98 03 10	026129	237				10,0	125,0	112	17,0	118
98 03 11	026136	237				11,0	125,0	112	19,0	148
98 03 12	026143	237				12,0	125,0	112	20,0	150
98 03 13	026150	237				13,0	125,0	112	21,0	152

98 0

Nástrčkové klíče s rukojetí T

IEC 60900 DIN EN 60900

- speciální nástrojová ocel, kalená v oleji

98 04 13
1000 V

98 05 13
1000 V

Č. výr.	EAN 4003773-	↔ mm		Velikost klíče S mm	Délka rukojeti max. mm	Průměr hlavy d mm	⚖ g
98 04 08	071341	200	1000 V	8,0	90	15,0	344
98 04 10	026167	200		10,0	155	19,5	324
98 04 13	026198	200		13,0	155	23,5	344
98 04 17	026211	200		17,0	155	28,5	426
98 04 19	020424	200		19,0	155	31,0	525
98 04 22	026228	200		22,0	155	34,5	560
98 05 13	026273	300	1000 V	13,0	155	23,5	409
98 05 17	026297	300		17,0	155	28,5	544
98 05 19	026303	300		19,0	155	31,0	674

98 1

Šroubováky pro šrouby s vnitřním šestihranem

IEC 60900 DIN EN 60900

- ergonomicky tvarovaná dvoukomponentní rukojeť pro optimální, ruku šetřící a neunavující přenos sil
- tvar rukojetí bránící kutálení při odložení
- chromvanadmolybdenová ocel

98 13 30
1000 V

S

Č. výr.	EAN 4003773-	↔ mm		Hrot	Držadlo	Velikost klíče S mm	Délka čepele mm	Neizolovaná délka čepele mm	Délka rukojeti mm	⚖ g
98 13 20	071693	175	1000 V	brunýrované	izolující víces-ložková rukojeť, certifikace VDE	2,0	75,0	15,0	102	40
98 13 25	026334	177				2,5	75,0	15,0	102	32
98 13 30	026341	182				3,0	75,0	15,0	107	49
98 13 40	026358	182				4,0	75,0	15,0	107	55
98 13 50	026365	187				5,0	75,0	15,0	112	82
98 13 60	026372	212				6,0	100,0	15,0	112	98

98 1

Šroubováky pro šrouby s vnitřním šestihranem s rukojetí T

IEC 60900 DIN EN 60900

- speciální nástrojová ocel, kalená v oleji

98 14 08
1000 V

98 15 08
1000 V

S

Č. výr.	EAN 4003773-	↔ mm		Velikost klíče S mm	Neizolovaná délka čepele ± 2 mm	Délka příčné rukojeti mm	⚖ g
98 14 05	020431	120	1000 V	5,0	9,0	90,0	220
98 14 06	020448	120		6,0	10,0	90,0	208
98 14 08	020455	120		8,0	11,0	90,0	286
98 15 05	020479	250	1000 V	5,0	9,0	90,0	363
98 15 06	020486	250		6,0	10,0	90,0	452
98 15 08	020493	250		8,0	11,0	90,0	359

98 2

Šroubováky pro šrouby s drážkou

IEC 60900 DIN EN 60900

- ergonomicky tvarovaná dvoukomponentní rukojeť pro optimální, ruku šetřící a neunavující přenos sil
- tvar rukojetí bránící kutálení při odložení
- chromvanadmolybdenová ocel

98 20 55
1000 V

98 21 45
speciálně pro montáž elektroměrů s čepelí dlouhou 180 mm

Č. výr.	EAN 4003773-	↔ mm		Hrot	Držadlo	Šířka břitu mm	Tloušťka břitů mm	Délka čepele mm	Neizolovaná délka čepele mm	Délka rukojeti mm	⚖ g
98 20 10	026396	320	1000 V	brunýrované	izolující vícesložková rukojeť, certifikace VDE	10,0	1,6	200	15	120	184
98 20 25	062325	177				2,5	0,4	75	15	102	32
98 20 30	062332	202				3,0	0,5	100	15	102	35
98 20 35	024217	202				3,5	0,6	100	15	102	35
98 20 40	026402	202				4,0	0,8	100	15	102	38
98 20 55	024224	232				5,5	1,0	125	15	107	69
98 20 65	026419	262				6,5	1,2	150	15	112	105
98 20 80	024231	295				8,0	1,2	175	15	120	152
98 21 45	026426	287	1000 V	brunýrované	izolující vícesložková rukojeť, certifikace VDE	4,5	0,8	180	15	107	66

98 2

Šroubovák na šrouby s křížovou drážkou Phillips®

IEC 60900 DIN EN 60900

- ergonomicky tvarovaná dvoukomponentní rukojeť pro optimální, ruku šetřící a neunavující přenos sil
- tvar rukojetí bránící kutálení při odložení
- chromvanadmolybdenová ocel

98 24 03
1000 V

Phillips® je registrovaná značka zboží Phillips Screw Company

Č. výr.	EAN 4003773-	↔ mm		Hrot	Držadlo	Velikost	Délka čepele mm	Neizolovaná délka čepele mm	Délka rukojeti mm	⚖ g
98 24 00	026433	162	1000 V	brunýrované	izolující vícesložková rukojeť, certifikace VDE	PH0	60	15	102	32
98 24 01	026440	187				PH1	80	15	107	58
98 24 02	026457	212				PH2	100	18	112	94
98 24 03	026464	270				PH3	150	18	120	165
98 24 04	026471	320				PH4	200	18	120	244

98 2

Šroubovák na šrouby s křížovou drážkou Pozidriv®

IEC 60900 DIN EN 60900

- ergonomicky tvarovaná dvoukomponentní rukojeť pro optimální, ruku šetřící a neunavující přenos sil
- tvar rukojetí bránící kutálení při odložení
- chromvanadmolybdenová ocel

98 25 03
1000 V

Pozidriv® je registrovaná značka zboží European Ind. Serv. Ltd.

Č. výr.	EAN 4003773-	↔ mm		Hrot	Držadlo	Velikost	Délka čepele mm	Neizolovaná délka čepele mm	Délka rukojeti mm	⚖ g
98 25 00	062370	162	1000 V	brunýrované	izolující vícesložková rukojeť, certifikace VDE	PZ0	60	15	102	40
98 25 01	031260	187				PZ1	80	15	107	58
98 25 02	031277	212				PZ2	100	18	112	94
98 25 03	031284	270				PZ3	150	18	120	165
98 25 04	062387	320				PZ4	200	18	120	85

98 2

Šroubovák na šrouby Torx®

IEC 60900 DIN EN 60900

- ergonomicky tvarovaná dvoukomponentní rukojeť pro optimální, ruku šetřící a neunavující přenos sil
- tvar rukojetí bránící kutálení při odložení
- chromvanadmolybdenová ocel

98 26 30
1000 V

Torx® je registrovaná ochranná známka společnosti Acument Global Technologies, Inc.

Č. výr.	EAN 4003773-	↔ mm		Hrot	Držadlo	Velikost	Délka čepele mm	Neizolovaná délka čepele mm	Délka rukojeti mm	⚖ g
98 26 10	071709	160	1000 V	brunýrované	izolující vícesložková rukojeť, certifikace VDE	TX10	60	15	102	25
98 26 15	071716	185				TX15	80	15	107	25
98 26 20	071723	185				TX20	80	15	107	57
98 26 25	071730	185				TX25	80	15	107	25
98 26 30	071747	210				TX30	100	18	112	25

98 40

Příčné rukojeti

s vnějším čtyřhranem 3/8" nebo 1/2"

IEC 60900 DIN EN 60900

- k upevnění nasazovacích nástrčných klíčů
- rychlá, spolehlivá a snadná aretace nářadí
- základní nářadí chromované
- speciální nástrojová ocel ve zvláštní jakosti, kovaná, kalená v oleji

98 40
1000 V ½"

Č. výr.	EAN 4003773-	↔ mm		Příčná rukojeť mm	Spojovací čtyřhran Palce	⚖ g
98 30	026488	200	1000 V ⅜"	165	3/8	447
98 40	026501	200	1000 V ½"	165	1/2	631

98

Přepínací ráčny s vnějším čtyřhranem

s vnějším čtyřhranem 3/8" nebo 1/2"

IEC 60900 DIN EN 60900

- k upevnění nasazovacích nástrčných klíčů
- přepínatelná na pravý a levý chod
- extrémně lehký chod
- rychlá, spolehlivá a snadná aretace nářadí
- chromvanadová ocel, kovaná

98 31
1000 V ⅜"

Č. výr.	EAN 4003773-	↔ mm		Spojovací čtyřhran Palce	⚖ g
98 31	026495	190	1000 V ⅜"	3/8	324
98 41	026518	265	1000 V ½"	1/2	625

98

Prodloužení

s vnitřním / vnějším čtyřhranem 3/8" nebo 1/2"

IEC 60900 DIN EN 60900

- k upevnění nasazovacích nástrčných klíčů
- s vnitřním a vnějším čtyřhranem
- rychlá, spolehlivá a snadná aretace nářadí
- chromvanadová ocel, kovaná

98 35 125
1000 V 3/8"

98 45 250
1000 V 1/2"

Č. výr.	EAN 4003773-	↔ mm		Spojovací čtyřhran Palce	⚖ g
98 35 125	020530	125	1000 V 3/8"	3/8	149
98 35 250	020547	250		3/8	294
98 45 125	020813	125	1000 V 1/2"	1/2	258
98 45 250	020820	250		1/2	490

98

Nasazovací nástrčné klíče na šrouby se šestihrannou hlavou

s vnitřním čtyřhranem 3/8" nebo 1/2"

IEC 60900 DIN EN 60900

- pro šestihranné hlavy metrických šroubů
- základní nářadí chromované
- chrom-vanadová ocel

98 37 17
1000 V 3/8"

98 47 17
1000 V 3/8"

Č. výr.	EAN 4003773-		Velikost klíče S mm	Průměr činné strany d max. mm	Spojovací čtyřhran Palce	⚖ g
98 37 10	020578	1000 V 3/8"	10,0	18,7	3/8	32
98 37 11	020585		11,0	20,0	3/8	32
98 37 12	020608		12,0	21,2	3/8	33
98 37 13	020615		13,0	22,5	3/8	33
98 37 14	020622		14,0	23,7	3/8	39
98 37 16	027263		16,0	26,2	3/8	53
98 37 17	020639		17,0	27,5	3/8	61
98 37 19	020646		19,0	30,0	3/8	73
98 47 10	020882	1000 V 3/8"	10,0	19,5	1/2	63
98 47 11	020899		11,0	20,7	1/2	61
98 47 12	020912		12,0	23,0	1/2	64
98 47 13	020929		13,0	23,2	1/2	64
98 47 14	020943		14,0	24,5	1/2	67
98 47 16	027287		16,0	26,9	1/2	69
98 47 17	020967		17,0	28,2	1/2	75
98 47 18	027294		18,0	29,0	1/2	81
98 47 19	020974		19,0	30,7	1/2	99
98 47 22	020981		22,0	34,5	1/2	125
98 47 24	020998		24,0	37,0	1/2	151
98 47 27	021001		27,0	41,0	1/2	183

98

Nasazovací nástrčný klíč

s vnitřním čtyřhranem 3/8" nebo 1/2"

IEC 60900 DIN EN 60900

- s dvojitým šestihranem (12hranem)
- pro palcové hlavy šroubů
- základní nářadí chromované
- chrom-vanadová ocel

98 37 5/8"
1000 V

98 47 1/2"
1000 V

Č. výr.	EAN 4003773-		Velikost klíče S Palce	Průměr činné strany d max. mm	Spojovací čtyřhran Palce	⚖ g
98 37 5/16"	020684		5/16	16,2	3/8	30
98 37 3/8"	020677		3/8	18,7	3/8	31
98 37 7/16"	020707		7/16	20,0	3/8	31
98 37 1/2"	020554	1000 V	1/2	22,5	3/8	33
98 37 9/16"	020721		9/16	23,7	3/8	39
98 37 5/8"	020691		5/8	26,2	3/8	51
98 37 3/4"	020660		3/4	30,0	3/8	71
98 47 1/2"	020875		1/2	23,2	1/2	67
98 47 9/16"	021094		9/16	24,5	1/2	64
98 47 5/8"	021063		5/8	26,9	1/2	72
98 47 11/16"	020905	1000 V	11/16	28,2	1/2	88
98 47 3/4"	021018		3/4	30,7	1/2	97
98 47 7/8"	021087		7/8	34,5	1/2	124
98 47 1"	020868		1	41,0	1/2	167

98

Nasazovací nástrčné klíče na šrouby s vnitřním šestihranem

s vnitřním čtyřhranem 3/8" nebo 1/2"

DIN 7422 IEC 60900 DIN EN 60900

- pro hlavy metrických šroubů s vnitřním šestihranem
- základní nářadí chromované
- speciální nástrojová ocel

98 39 06
1000 V

Č. výr.	EAN 4003773-	↔ mm		Velikost klíče S mm	Neizolovaná délka čepele ± 2 mm	Spojovací čtyřhran Palce	⚖ g
98 39 05	020776	75		5,0	9	3/8	59
98 39 06	020783	75	1000 V	6,0	10	3/8	58
98 39 08	020790	75		8,0	11	3/8	71
98 49 05	021155	75		5,0	9	1/2	68
98 49 06	021162	75	1000 V	6,0	10	1/2	72
98 49 08	021179	75		8,0	11	1/2	87

98 4

Přestavitelná ráčna

s vnějším čtyřhranem 1/2"

ISO 3315 IEC 60900 DIN EN 60900

- přestavitelná na pravý a levý chod
- velmi bezpečná aretace nářadí díky šroubovací pojistce
- chrom-vanadová ocel

98 42
1000 V ½"

Č. výr.	EAN 4003773-	↔ mm		Spojovací čtyřhran Palce	⚖ g
98 42	026525	265	1000 V ½"	1/2	599

98

Momentový klíč

s vnějším čtyřhranem, možnost přepnutí

IEC 60900 DIN EN 60900 DIN EN ISO 6789

- možnost obložení pro přišroubování levých závitů
- blokovatelné nastavení kroutícího momentu
- velmi bezpečná aretace nářadí díky šroubovací pojistce
- stupnice s průhlednou izolací
- protokol o kalibraci přiložen
- chrom-vanadová ocel

98 43 50
1000 V ½"

stupnice s průhlednou izolací

Č. výr.	EAN 4003773-	↔ mm		Oblast použití	Spojovací čtyřhran Palce	⚖ g
98 33 25	072676	290	1000 V ⅜"	5 - 25 Nm	3/8	1230
98 33 50	071761	385		5 - 50 Nm	3/8	1230
98 43 50	071778	385	1000 V ½"	5 - 50 Nm	1/2	1230

98 5

Kbelový nůž

IEC 60900 DIN EN 60900

- vylepšená ergonomie díky tvaru rukojeti příjemně tvarované proti sklouznutí
- více bezpečnosti díky protiskluzové měkké vrstvě
- dobrý přenos síly při tahu nože díky prohlubni pro palec a „prstovému háčku" na konci rukojeti
- stabilní, pevná háková čepel s rovným břitem
- průhledná ochranná krytka
- čepel: speciální nástrojová ocel, kalená v oleji

98 52
1000 V

98 54
1000 V

98 54
druhá strana čepele potažená plastem k zabránění zkratů

Č. výr.	EAN 4003773-	↔ mm		Držadlo	Délka čepele mm	⚖ g
98 52	035565	185	1000 V	izolující vícesložková rukojeť, certifikace VDE	50	67
98 54	026563	180	1000 V	izolující vícesložková rukojeť, certifikace VDE	50	68

98 5

Nůž na odstraňování izolace

IEC 60900 DIN EN 60900

98 53 03
1000 V

98 53 13
1000 V

98 55
1000 V

- vylepšená ergonomie díky tvaru rukojeti příjemně tvarované proti sklouznutí
- více bezpečnosti díky protiskluzové měkké vrstvě
- dobrý přenos síly při tahu nože díky prohlubni pro palec a „prstovému háčku" na konci rukojeti
- průhledná ochranná krytka

98 53 03
stabilní, pevná háková čepel; na kabely kruhového průřezu;
čepel: speciální nástrojová ocel, kalená v oleji

98 53 13
úzká pevná háková čepel, srpovitá; vhodné pro sektorové kabely;
čepel: speciální nástrojová ocel, kalená v oleji

98 55
stabilní, pevná háková čepel, srpovitá; s kluznou patkou na hrotu;
žádné poškození izolace vodiče; čepel: chirurgická ocel, nerezavějící, volně tvrzená

Kluzná patka 98 55

Č. výr.	EAN 4003773-	↔ mm		Držadlo	Délka čepele mm	Poloměr mm	⚖ g
98 53 03	026549	155	1000 V	izolující vícesložková rukojeť, certifikace VDE	28	7,0	64
98 53 13	026556	180	1000 V	izolující vícesložková rukojeť, certifikace VDE	50	40,0	64
98 55	022558	155	1000 V	izolující vícesložková rukojeť, certifikace VDE	38	23,5	68

98 5

Kabelový nůž

s výměnou čepelí

IEC 60900 DIN EN 60900

98 56
1000 V

- rovná čepel se speciálním broušením; vyměnitelná
- s výklopnou ochranou čepele, zajištěnou proti ztrátě integrovanou v rukojeti
- druhá strana čepele potažená plastem k zabránění zkratů
- držadlo s ochranou proti sklouznutí
- čepel: chirurgická ocel, nerezavějící, volně tvrzená

Č. výr.	EAN 4003773-	↔ mm		Délka čepele mm	⚖ g
98 56	026570	185	1000 V	50	64
98 56 SB	033516	185	1000 V	50	64

98 56 09	030829	Náhradní čepel pro 98 56

98 6

Úchopové kleště z plastu izolační

IEC 60900 DIN EN 60900 ASTM F1505

V těchto vysoce kvalitních a stabilních plastových kleštích představuje značka KNIPEX dva spolehlivé nástroje pro použití na dílech pod napětím do AC 1000 V a DC 1500 V. Celoplastové kleště jsou kromě toho imunní vůči magnetickým polím a zcela bezjiskrové. Jsou navíc velmi vhodné pro použití v chemicky agresivním prostředí.

98 62 01

1000 V

- kompletní izolace snižuje riziko zkratu
- pro montáž a blokování měřičů
- plast, vyztužen sklolaminátem
- rukojeti se zónou z měkkého plastu pro bezpečné uchopení

Č. výr.	EAN 4003773-	↔ mm		⚖ g
98 62 01	073956	180	1000 V	120

98 6

Kleště s půlkulatými čelistmi z plastu izolační

IEC 60900 DIN EN 60900 ASTM F1505

- kompletní izolace snižuje riziko zkratu
- plast, vyztužen sklolaminátem
- rukojeti se zónou z měkkého plastu pro bezpečné uchopení

98 62 02

1000 V

Č. výr.	EAN 4003773-	↔ mm		⚖ g
98 62 02	073963	220	1000 V	130

98 6

Svěrka z plastu

DIN VDE 0680-1

- k uchycení izolačních přehozů
- s vnitřní pružinou
- kompletní izolace snižuje riziko zkratu
- celoplast, vyztužen optickými vlákny

98 64 02

1000 V

Č. výr.	EAN 4003773-	↔ mm		Upínací šířka mm	⚖ g
98 64 02	021193	150	1000 V	15	61

98 6

Nasazovací izolační čepičky

krytka, kuželová

DIN VDE 0680-1

98 65 01
1000 V

- chrání před dotykem s odizolovaným vodičem pod napětím (max. Ø 10 mm)
- celoplast

Č. výr.	EAN 4003773-	↔ mm		Velikost	⚖ g
98 65 01	021209	80	1000 V	1	7
98 65 02	021216	80		2	8
98 65 03	021223	80		3	8

98 6

Samosvorné průchodky

DIN VDE 0680-1

98 65 30
1000 V

- chrání před dotykem s odizolovaným vodičem pod napětím
- celoplast

Č. výr.	EAN 4003773-	↔ mm		Vnitřní průměr mm	⚖ g
98 65 10	021230	80	1000 V	10	9
98 65 20	021247	100		20	39
98 65 30	021261	110		30	52

98 6

Elektrikářské rukavice

IEC 60903 DIN EN 60903

98 65 40
1000 V

- chrání před dotykem částí pod napětím
- třída: 0

Č. výr.	EAN 4003773-		Velikost	⚖ g
98 65 40	021285	1000 V	9	290
98 65 41	021292		10	288

98 6

Pryžové isolační přehozy z gumy

IEC 61112 DIN EN 61112

98 67 05
1000 V

- na ochranu při práci na částech pod napětím

Č. výr.	EAN 4003773-		Rozměry mm	Tloušťka mm	⚖ g
98 67 05	026600	1000 V	500 x 500	1,0	301
98 67 10	026617		1000 x 1000	1,0	1200

98 90

Pila Puk

IEC 60900 DIN EN 60900

- pilový list na kov a dřevo s 25 zuby na palec, výměnný

98 90
1000 V

PUK® je registrovaná obchodní značka společnosti Josef Haunstetter Sägenfabrik KG

Č. výr.	EAN 4003773-	↔ mm		Délka pilového listu v mm	⚖ g
98 90	028321	240	1000 V	150	174

98 9

Kompaktní kufr 17-dílný

s bezpečnostním nářadím pro práce na elektrických zařízeních

IEC 60900 DIN EN 60900

- plastový kufr odolávající rázovému namáhání
- vybavený sortimentem izolovaného nářadí KNIPEX pro práce na elektrických zařízeních
- pPěnová vložka s přesným vybráním pro uložení nářadí
- fixovatelná přepážka
- rozměry, vnější (Š x V x H): 360 x 110 x 310 mm

98 99 11
1000 V

Č. výr.	EAN 4003773-				Počet	⚖ g
98 99 11	026624		Kompaktní kufr 17-dílný			3675
		1000 V	03 07 200	Kombinované kleště	1	
		1000 V	70 07 160	Boční štípací kleště	1	
			98 20 35		1	
		1000 V	98 20 40	Šroubováky pro šrouby s drážkou	1	
			98 20 55		1	
		1000 V	98 24 00	Šroubovák na šrouby s křížovou drážkou, Phillips®	1	
		1000 V ½	98 42	Přestavitelná ráčna, s vnějším čtyřhranem 1/2"	1	
		1000 V ½ ⅛	98 45 125	Prodloužení, s vnitřním/vnějším čtyřhranem 1/2"	1	
			98 45 250		1	
			98 47 10		1	
			98 47 11		1	
			98 47 12		1	
		1000 V ⅛	98 47 13	Nasazovací nástrčný klíč, s vnitřním čtyřhranem 1/2", s vnitřním čtyřhranem 1/2"	1	
			98 47 14		1	
			98 47 17		1	
			98 47 19		1	
		1000 V	98 52	Kabelový nůž	1	

00 20

Kompaktní box 4-dílná

s nářadím vyzkoušeným podle norem VDE

00 20 15
1000 V

- velmi kvalitní a mnohostranně použitelný, nárazuvzdorný plastový kufr
- pěnová vložka s voštinovou strukturou pro variabilní osazení nářadím
- rozměry, vnější (Š x V x H): 327 x 65 x 275 mm

00 20 15
kleště zkoušené VDE podle DIN EN/IEC 60900 1000V, kleště v provedení 6

00 21 15 LE
bez nářadí

Č. výr.	EAN 4003773-				Počet	g
00 20 15	024804		Kompaktní box 4-dílná			1430
		1000 V	03 06 180	Kombinované kleště	1	
		1000 V	11 06 160	Odizolovací kleště	1	
		1000 V	26 16 200	Půlkulaté kleště s břity, (úzké ploché kleště)	1	
		1000 V	70 06 160	Boční štípací kleště	1	
00 21 15 LE	045175		Box na nářadí prázdný			530

00 21

Box na nářadí 7-dílná

pro elektromontáže

00 21 15

- velmi kvalitní a mnohostranně použitelný, nárazuvzdorný plastový kufr
- pěnová vložka s voštinovou strukturou pro variabilní osazení nářadím
- rozměry, vnější (Š x V x H): 327 x 65 x 275 mm

00 21 15
všechny kleště a šroubováky s výjimkou instalatérských kleští zkoušeny VDE podle DIN EN/IEC 60900

00 21 15 LE
bez nářadí

Č. výr.	EAN 4003773-					Počet	Jmenovitý rozměr	g
00 21 15	042853		Box na nářadí 7-dílná					1520
		1000 V	03 06 180	Kombinované kleště	Knipex	1	180 mm	
		1000 V	26 16 200	Půlkulaté kleště s břity, (úzké ploché kleště)	Knipex	1	200 mm	
		1000 V	70 06 160	Boční štípací kleště	Knipex	1	160 mm	
			88 03 180	KNIPEX Alligator®, Instalatérské kleště	Knipex	1	180 mm	
		1000 V	006100	Šroubováky pro šrouby s drážkou, 160i	Wera	1	0,4 x 2,5 x 80 mm	
		1000 V	006115	Šroubováky pro šrouby s drážkou, 160i	Wera	1	0,8 x 4,0 x 100 mm	
		1000 V	006152	Šroubováky, Pro šrouby s křížovou drážkou Phillips®, 162i PH	Wera	1	PH1 x 80 mm	
00 21 15 LE	045175		Box na nářadí prázdný					530

98
9

Standardní kufr 26-dílný

s bezpečnostním nářadím pro práce na elektrických zařízeních

IEC 60900 DIN EN 60900

- vybavený sortimentem izolovaného nářadí KNIPEX pro práce na elektrických zařízeních
- plastový kufr odolávající rázovému namáhání
- pěnová vložka s přesným vybráním pro uložení nářadí
- fixovatelná přepážka
- rozměry, vnější (Š x V x H): 440 x 105 x 385 mm

98 99 12
1000 V

Č. výr.	EAN 4003773-				Počet	g
98 99 12	026631		Standardní kufr 26-dílný			5533
		1000 V	03 07 200	Kombinované kleště	1	
		1000 V	70 07 160	Boční štípací kleště	1	
		1000 V	98 00 10	Otevřené klíče	1	
			98 00 11		1	
			98 00 12		1	
			98 00 13		1	
			98 00 14		1	
			98 00 17		1	
			98 00 19		1	
		1000 V	98 53 03	Nůž na odstraňování na kabely kruhového průřezu	1	
		1000 V	98 20 25	Šroubováky pro šrouby s drážkou	1	
			98 20 35		1	
			98 20 40		1	
			98 20 55		1	
		1000 V	98 24 00	Šroubovák na šrouby s křížovou drážkou, Phillips®	1	
			98 24 01		1	
			98 24 02		1	
		1000 V	98 40	Příčná rukojeť, s vnějším čtyřhranem 1/2"	1	
		1000 V	98 47 10	Nasazovací nástrčný klíč, s vnitřním čtyřhranem 1/2", s vnitřním čtyřhranem 1/2"	1	
			98 47 11		1	
			98 47 12		1	
			98 47 13		1	
			98 47 14		1	
			98 47 17		1	
			98 47 19		1	
		1000 V	98 52	Kabelový nůž	1	

98
9

Svinovací taška 15-dílná

s bezpečnostním nářadím pro práce na elektrických zařízeních

IEC 60900 DIN EN 60900

- svinovací taška z odolné polyesterové tkaniny
- s praktickým nastavitelným rychlouzávěrem
- vybavený sortimentem izolovaného nářadí KNIPEX pro práce na elektrických zařízeních

98 99 13
1000 V

Č. výr.	EAN 4003773-				Počet	g
98 99 13	026648		Svinovací taška 15-dílná			2455
		1000 V	03 07 200	Kombinované kleště	1	
		1000 V	11 07 160	Odizolovací kleště	1	
		1000 V	26 17 200	Půlkulaté kleště s břity, (úzké ploché kleště)	1	
		1000 V	70 07 160	Boční štípací kleště	1	
		1000 V	95 17 200	Kabelové nůžky, s dvojitým břitem	1	
		1000 V	98 00 10	Otevřené klíče	1	
			98 00 13		1	
			98 00 14		1	
			98 00 17		1	
			98 00 19		1	
		1000 V	98 20 25	Šroubováky pro šrouby s drážkou	1	
			98 20 40		1	
			98 20 55		1	
			98 20 65		1	
		1000 V	98 52	Kabelový nůž	1	

98
9

Univerzální kufr 48-dílný

s bezpečnostním nářadím pro práce na elektrických zařízeních

IEC 60900 DIN EN 60900

98 99 14
1000 V

98 99 14

- odolné provedení z červeného materiálu ABS; vybaveno sortimentem nářadí KNIPEX pro práce na elektrických zařízeních, testovaným podle DIN EN/IEC 60900, a rovněž sadou doplňkových ochranných krytů, svorek a rukavic
- obvodový hliníkový rám s kroužky tvaru D k upevnění nosného řemenu a pevně namontovanou, stabilní, oboustranně osaditelnou středovou stěnou, s mnohostrannými možnostmi zasunutí nářadí díky elastickým páskům a 12ti malým kapsami
- dobře v ruce ležící přenášecí držadlo a do dna zapuštěný držák pro „trolej" (na přání dodávaná část pod čís. zboží 00 21 40 T)
- kovové panty
- zatížitelnost do 30 kg
- otevřít z jedné nebo z obou stran; dno i víko se nechají otevírat nezávisle na sobě
- samostatně stojící ve všech polohách otevření díky držákům víka s kloubovou mechanikou, umístěným z obou stran a aretovatelným při 45° a 90°
- kódovaný zámek otevíraný kombinací 3 čísel a 2 sklopné zámky k uzamykání víka
- vyjímatelná přihrádka na doklady a vyjímatelná tabulka na nářadí, osaditelná jednostranně, se 13 kapsami na nářadí
- 2 sklopné zámky k fixování dna
- dno ve tvaru vaničky, výška 58, rozdělitelné pružnými vložkami a s krycí deskou se 6 velkými kapsami na nářadí, fixovatelnou pomocí patentky
- rozměry, vnější (Š x V x H): 490 x 255 x 410 mm; rozměry, vnitřní (Š x V x H): 445 x (105 + 105) x 350 mm

00 21 40 T

- Teleskopický třmen pro pojíždění kufru
- použitelné pro kufry: 00 21 40 LE nářadové kufry „BIG Twin"; 98 99 14 univerzální kufry
- výškově nastavitelné držadlo s aretací
- integrovaný závěsný mechanismus pro upevnění na kufru, pro rychlou montáž/demontáž
- se dvěmi lehkoběžnými kladkami
- rozměry: 60 x 245 x 400 (1000) mm

00 21 40 T

Č. výr.	EAN 4003773-				Počet	g
98 99 14	026655	Univerzální kufr 48-dílný				16250
		1000 V	03 07 200	Kombinované kleště	1	
		1000 V	11 17 160	Odizolovací kleště	1	
		1000 V	70 07 160	Boční štípací kleště	1	
		1000 V	88 07 250	KNIPEX Alligator®, Instalatérské kleště	1	
		1000 V	95 17 200	Kabelové nůžky, s dvojitým břitem	1	
		1000 V	98 00 10	Otevřené klíče	1	
			98 00 13		1	
			98 00 14		1	
			98 00 17		1	
			98 00 19		1	
			98 00 22		1	
			98 01 10	Očkový klíč	1	
			98 01 13		1	
			98 01 14		1	
			98 01 17		1	
			98 01 19		1	
			98 01 22		1	
		1000 V	98 67 05	Pryžový izolační přehoz, z gumy	3	
		1000 V	98 20 25	Šroubováky pro šrouby s drážkou	1	
			98 20 40		1	
			98 20 55		1	
			98 20 65		1	
		1000 V	98 24 01	Šroubovák na šrouby s křížovou drážkou, Phillips®	1	
			98 24 02		1	
		1000 V	98 40	Příčná rukojeť, s vnějším čtyřhranem 1/2"	1	
		1000 V	98 42	Přestavitelná ráčna, s vnějším čtyřhranem 1/2"	1	
		1000 V	98 45 125	Prodloužení, s vnitřním/vnějším čtyřhranem 1/2"	1	
			98 45 250		1	
		1000 V	98 47 10	Nasazovací nástrčný klíč, s vnitřním čtyřhranem 1/2", s vnitřním čtyřhranem 1/2"	1	
			98 47 11		1	
			98 47 12		1	
			98 47 13		1	
			98 47 14		1	
			98 47 17		1	
			98 47 19		1	
			98 47 22		1	
			98 47 24		1	
		1000 V	98 52	Kabelový nůž	1	
			98 53 03	Nůž na odstraňování na kabely kruhového průřezu	1	
		1000 V	98 64 02	Svěrka, z plastu	6	
		1000 V	98 65 40	Elektrikářské rukavice	1	
98 99 14 LE	060703		Univerzální kufr prázdny			8235
00 21 40 T	062981		Trolej k přepravě kufru na kolečkách			1200

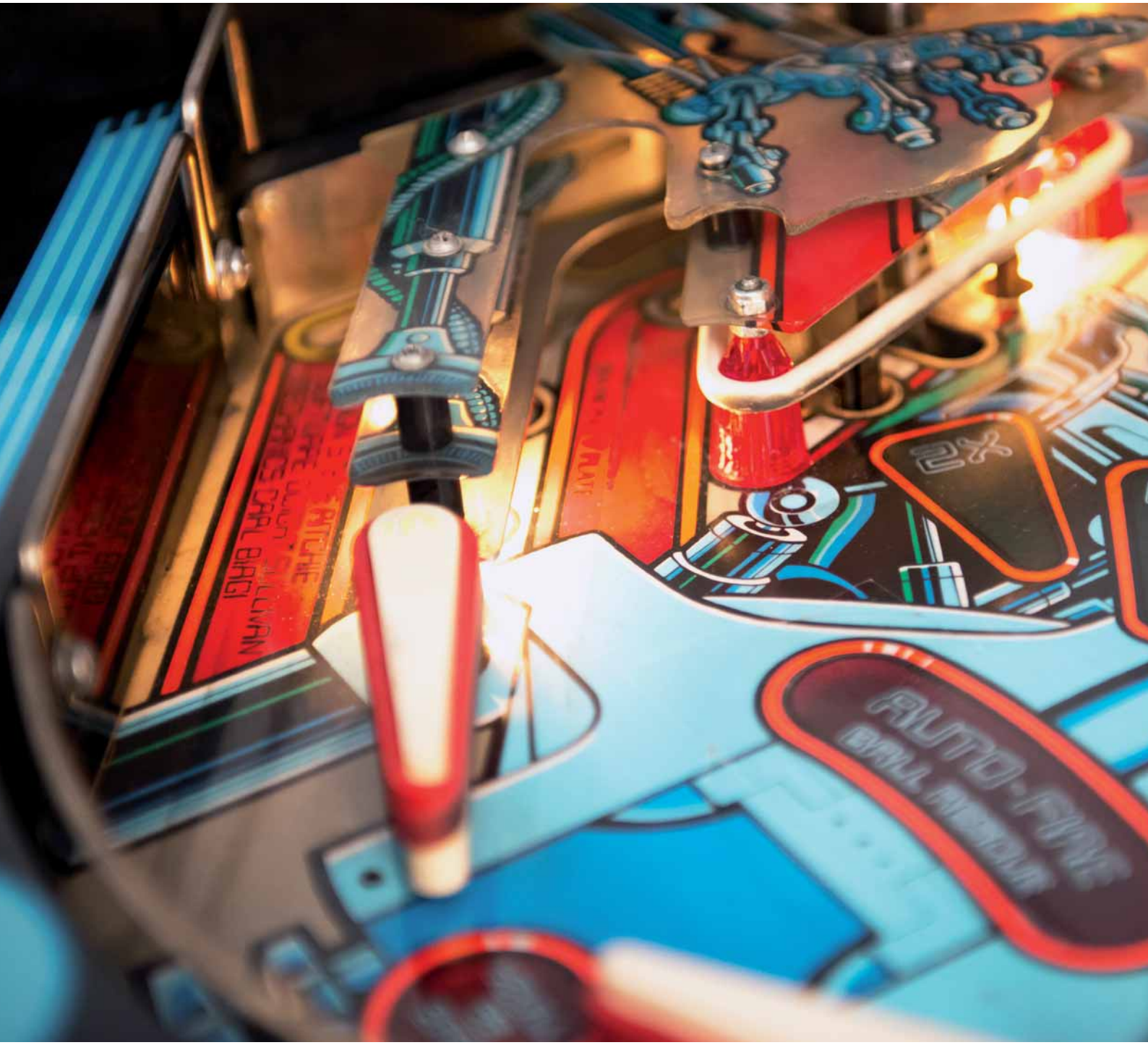

HRA
SMYSLŮ

Flippery dnes představují malé zázraky zábavní techniky. Každá akce hráče je komentována s hlasitou bouří efektů. Dráždí to hráčovy smysly, popichuje ho to, aby udržel kuličku ve hře při honu za vysokým skóre. Perfektní souhra světla a zvuku spočívá ve vysoce citlivé elektronice zařízení. Údržba zařízení s použitím řezacích nebo uchopovacích kleští na elektroniku KNIPEX se tak stará o to, aby zábava vždy pokročila do dalšího kola.

Kleště pro elektroniku, Precizní pinzety

Electronic *Super Knips®* / ESD 206
Přesné boční štípací kleště pro elektroniku / ESD 208
Boční štípací kleště pro elektroniku / ESD 210
Boční štípací kleště pro elektroniku s vsazeným karbidovým břitem . . 213
Čelní štípací kleště pro elektroniku / ESD 214
Štípací kleště s šikmými břity pro elektroniku. 215

Přesné přidržovací kleště na elektroniku / ESD. 216
Montážní kleště pro elektroniku / ESD 217
Kleště pro osazování elektronických součástek 219

Sady s kleštěmi pro elektroniku 220

Precizní pinzety 221

Kleště na elektroniku KNIPEX nabízejí rozmanitá řešení pro práci na elektrických zařízeních – od opracování drátu až po instalaci vysoce citlivých počítačových součástí.

78

Electronic *Super Knips*®

DIN ISO 9654

- precizní kleště pro nejjemnější stříhací práce např. v elektronice a jemné mechanice
- broušené, velmi tvrdé břity bez fasety pro rovnoplochý řez
- precizně tvarované hroty oddělí i sousední dráty od Ø 0,2 mm
- kloub s čepem z ušlechtilé oceli
- břity doplňkově induktivně tvrzené
- extrémně lehký chod pro snížení únavy při práci
- s otevírací pružinou a omezením rozevření
- z materiálu INOX nebo speciální nástrojové oceli

78 03 125

78 03 125 ESD

78 13 125

78 23 125
60°

78 03 125/ESD / 78 23 125
INOX – nerezová ocel; tvrdost břitů asi 54 HRC

78 13 125/ESD
INOX – nerezová ocel; tvrdost břitů asi 54 HRC; s drátěnou svěrkou – žádné nekontrolované odskakování odstřižků drátů

78 31 125
břity doplňkově induktivně tvrzené, tvrdost břitů asi 60 HRC; s úzkou hlavou; speciální nástrojová ocel, brunýrovaná

78 41 125
břity doplňkově induktivně tvrzené, tvrdost břitů asi 60 HRC; s úzkou hlavou; s drátěnou svěrkou – žádné nekontrolované odskakování odstřižků drátů; speciální nástrojová ocel, brunýrovaná

78 61 125/ESD
břity doplňkově induktivně tvrzené, tvrdost břitů asi 64 HRC kováno; vhodné také ke stříhání kabelů ze skelných vláken (světlovodné kabely)

78 71 125/ESD
speciální nástrojová ocel, brunýrovaná; s drátěnou svěrkou – žádné nekontrolované odskakování odstřižků drátů; břity doplňkově induktivně tvrzené, tvrdost břitů asi 64 HRC kováno

Modely i pro tvrdý drát

78 81 125
přesně broušené břity s velmi malou fasetou i pro tvrdý drát; speciální nástrojová ocel, brunýrovaná; tvrdost břitů cca 64 HRC

78 91 125
přesně broušené břity s velmi malou fasetou i pro tvrdý drát; s drátěnou svěrkou – žádné nekontrolované odskakování odstřižků drátů; speciální nástrojová ocel, brunýrovaná; břity doplňkově induktivně tvrzené, tvrdost břitů asi 64 HRC kováno

78 31 125

78 41 125

78 61 125

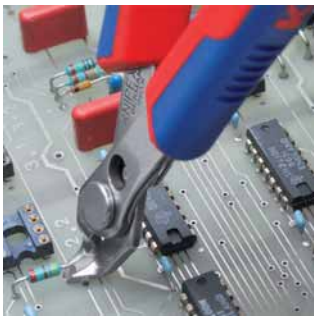

78 71 125

78 81 125

78 91 125

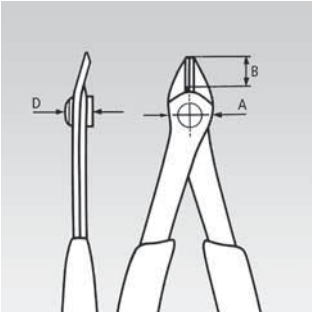

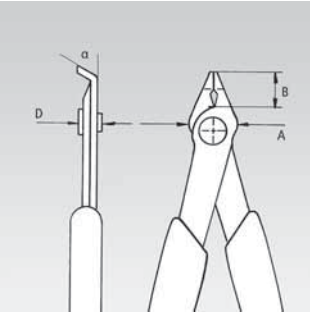

Kleště ESD (Electrostatic discharge)
elektrostatická elektřina se u těchto kleští pomalu a kontrolovaně odvádí rukojeťmi, to chrání konstrukční součásti ohrožené elektrostatickým výbojemv souladu s platnými normami, např. IEC TR 61 340-5, DIN EN 61 340-5, SP metoda 2472

Č. výr.	EAN 4003773-	↔ mm		Kleště	Hlava	Rukojeti	Řezné hodnoty Ø mm	Řezné hodnoty Ø mm	Řezné hodnoty Ø mm	Rozměry B mm	Rozměry A mm	Rozměry D mm	⚖ g
78 03 125	035381	125			leštěno	s vícesložkovými návleky	0,2 - 1,6	1,0		9,0	13,5	7,5	56
78 03 125 ESD	025146	125			leštěno	s vícesložkovými návleky	0,2 - 1,6	1,0		9,0	13,5	7,5	55
78 13 125	035398	125			leštěno	s vícesložkovými návleky	0,2 - 1,6	1,0		9,0	13,5	7,5	57
78 13 125 ESD	025153	125			leštěno	s vícesložkovými návleky	0,2 - 1,6	1,0		9,0	13,5	7,5	57
78 23 125	043096	125	∡60°		leštěno	s vícesložkovými návleky	0,2 - 1,0	0,6		5,5	13,5	7,5	55
78 31 125	039778	125		brunýrované		s vícesložkovými návleky	0,2 - 1,0			9,0	12,5	7,5	55
78 41 125	040767	125		brunýrované		s vícesložkovými návleky	0,2 - 1,0			9,0	12,5	7,5	57
78 61 125	035404	125		brunýrované		s vícesložkovými návleky	0,2 - 1,6	1,2		9,0	13,5	7,5	56
78 61 125 ESD	025184	125		brunýrované		s vícesložkovými návleky	0,2 - 1,6	1,2		9,0	13,5	7,5	56
78 71 125	043799	125		brunýrované		s vícesložkovými návleky	0,2 - 1,6	1,2		9,0	13,5	7,5	57
78 71 125 ESD	025191	125		brunýrované		s vícesložkovými návleky	0,2 - 1,6	1,2		9,0	13,5	7,5	57
78 81 125	065074	125		brunýrované		s vícesložkovými návleky	0,2 - 1,6	1,2	0,6	9,0	13,5	7,5	57
78 91 125	065081	125		brunýrované		s vícesložkovými návleky	0,2 - 1,6	1,2	0,6	9,0	13,5	7,5	57

Přesné boční štípací kleště pro elektroniku

DIN ISO 9654

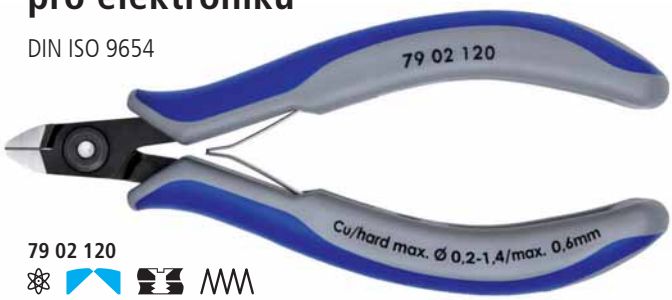

79 02 120

79 02 125

79 22 120

79 22 125

79 32 125

79 42 125

Nepatrný rozdíl
Přesné kleště KNIPEX na elektroniku jsou vyrobeny z vysoce kvalitní oceli na kuličková ložiska a zpracovány s maximální pečlivostí. Každé rozevření probíhá bez vůle, jemně a rovnoměrně. Každá pracovní operace je provedena spolehlivě a přesně.

- precizní kleště pro nejjemnější stříhací práce např. v elektronice a jemné mechanice
- velmi přesně broušené, ostré břity s velmi malými fazetami na přesné řezy u citlivých elektronických součástek, rovněž bez fazet pro přesné odštípnutí
- břity doplňkově induktivně tvrzené, tvrdost břitů asi 64 HRC kováno
- hmotnost cca o 20 % nižší než u konvenčních kleští na elektroniku
- šroubový kloub s precizně vyrobenými kloubními plochami pro rovnoměrný pohyb s malým třením v celém rozsahu rozevření.
- dvojitá pružina s malým odporem pro snadné a rovnoměrné rozevření.
- ergonomicky optimalizované vícesložkové povlaky rukojetí
- kováno z chrom-vanadové oceli na kuličková ložiska

79 02 120 / 79 22 120
mini hlava

79 02 125 / 79 22 125
kulatá hlava

79 12 125
speciálně ke stříhání tvrdého a pianového drátu

79 32 125 / 79 42 125
špičatá hlava

79 52 125 / 79 62 125
špičatá hlava; s drátěnou svěrkou – žádné nekontrolované odskakování odstřižků drátů

břit bez fasety

břit s velmi malou fasetou

Č. výr.	EAN 4003773-	↔ mm		Kleště	Hlava	Rukojeti	Řezné hodnoty Ø mm	Ø mm	Ø mm	Ø mm	Rozměry B mm	A mm	D mm	g
79 02 120	061403	120		brunýrované	leštěno	s vícesložkovými návleky	0,2 - 1,4	1,0	0,6		6,5	9	6,5	57
79 02 125	061281	125		brunýrované	leštěno	s vícesložkovými návleky	0,2 - 1,7	1,3	0,7		10	11	6,5	59
79 12 125	071365	125		brunýrované	leštěno	s vícesložkovými návleky	0,3 - 1,7	1,3	1,0	0,6	10	11	6,5	59
79 22 120	061427	120		brunýrované	leštěno	s vícesložkovými návleky	0,1 - 1,3	0,8			6,5	9	6,5	56
79 22 125	061342	125		brunýrované	leštěno	s vícesložkovými návleky	0,1 - 1,7	1,0			10	11	6,5	60
79 32 125	061366	125		brunýrované	leštěno	s vícesložkovými návleky	0,2 - 1,5	1,1	0,6		11	11	6,5	58
79 42 125	061380	125		brunýrované	leštěno	s vícesložkovými návleky	0,1 - 1,5	0,8			11	11	6,5	58
79 52 125	065135	125		brunýrované	leštěno	s vícesložkovými návleky	0,2 - 1,3	0,9	0,5		11	11	6,5	58
79 62 125	065142	125		brunýrované	leštěno	s vícesložkovými návleky	0,1 - 1,3	0,8			11	11,0	6,5	58

Přesné boční štípací kleště na elektroniku ESD

DIN ISO 9654

79 02 120 ESD

79 02 125 ESD

79 22 120 ESD

79 22 125 ESD

79 32 125 ESD

79 42 125 ESD

Kleště ESD (Electrostatic discharge)
elektrostatická elektřina se u těchto kleští pomalu a kontrolovaně odvádí rukojeťmi, to chrání konstrukční součásti ohrožené elektrostatickým výbojemv souladu s platnými normami, např. IEC TR 61 340-5, DIN EN 61 340-5, SP metoda 2472

- Rukojeti elektricky svodivé – disipativní

79 02 120 ESD / 79 22 120 ESD
mini hlava

79 02 125 ESD / 79 22 125 ESD
kulatá hlava

79 12 125 ESD
speciálně ke stříhání tvrdého a pianového drátu

79 32 125 ESD / 79 42 125 ESD
špičatá hlava

79 52 125 ESD / 79 62 125 ESD
špičatá hlava; s drátěnou svěrkou – žádné nekontrolované odskakování odstřižků drátů

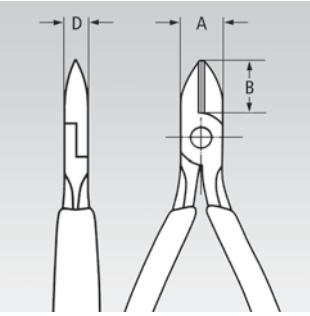

Č. výr.	EAN 4003773-	↔ mm		Kleště	Hlava	Rukojeti	Řezné hodnoty Ø mm	Ø mm	Ø mm	Ø mm	Rozměry B mm	A mm	D mm	g
79 02 120 ESD	061595	120		brunýrované	leštěno	s vícesložkovými návleky	0,2 - 1,4	1,0	0,6		6,5	9,0	6,5	60
79 02 125 ESD	061519	125		brunýrované	leštěno	s vícesložkovými návleky	0,2 - 1,7	1,3	0,7		10	11	6,5	61
79 12 125 ESD	071389	125		brunýrované	leštěno	s vícesložkovými návleky	0,3 - 1,7	1,3	1,0	0,6	10	11	6,5	61
79 22 120 ESD	061618	120		brunýrované	leštěno	s vícesložkovými návleky	0,1 - 1,3	0,8			6,5	9,0	6,5	61
79 22 125 ESD	061533	125		brunýrované	leštěno	s vícesložkovými návleky	0,1 - 1,7	1,0			10	11	6,5	61
79 32 125 ESD	061557	125		brunýrované	leštěno	s vícesložkovými návleky	0,2 - 1,5	1,1	0,6		10,5	11	6,5	61
79 42 125 ESD	061571	125		brunýrované	leštěno	s vícesložkovými návleky	0,1 - 1,5	0,8			10,5	11	6,5	58
79 52 125 ESD	065159	125		brunýrované	leštěno	s vícesložkovými návleky	0,2 - 1,3	0,9	0,5		11	11	6,5	58
79 62 125 ESD	065166	125		brunýrované	leštěno	s vícesložkovými návleky	0,1 - 1,3	0,8			11	11	6,5	58

Boční štípací kleště pro elektroniku

DIN ISO 9654

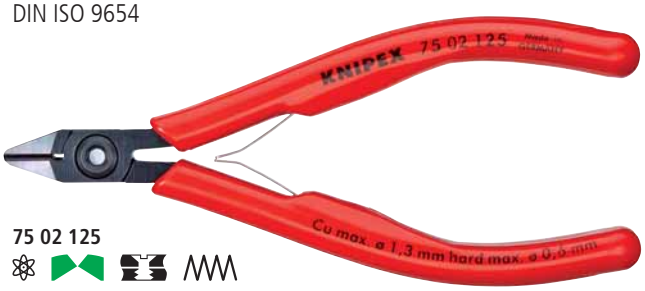

75 02 125

- šroubový kloub zaručuje vysokou přesnost a snese vysokou zátěž
- pro velmi přesné montážní práce, např. v oblasti elektroniky a jemné mechaniky
- s ostrými, vybroušenými břity na měkké a tvrdé dráty a pianový drát
- břity doplňkově induktivně tvrzené, tvrdost břitů asi 64 HRC kováno
- dvojitá pružina s malým třením pro měkké a stejnoměrné otevírání
- speciální nástrojová ocel ve zvláštní jakosti, kovaná, kalená v oleji

75 12 125

75 22 125

75 52 125

Tvar 0
s fazetou

Tvar 1
s fazetou a drátěnou svěrkou, žádné nekontrolované odskakování odstřižků drátů

Tvar 2
s malou fazetou

Tvar 5
obzvláště úzká hlava, s fazetou

šroubový kloub

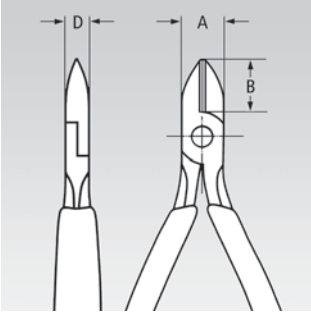

Č. výr.	EAN 4003773-	↔ mm		Tvar	Kleště	Rukojeti	Řezné hodnoty Ø mm	Ø mm	Ø mm	Ø mm	Rozměry A mm	B mm	D mm	g
75 02 125	040491	125		0	brunýrované	s návleky z umělé hmoty	0,2 - 1,3	1,0	0,6	0,4	10,5	14	6,5	81
75 12 125	040514	125		1	brunýrované		0,2 - 1,3	1,0	0,6	0,4	10,5	14	6,5	80
75 22 125	040538	125		2	brunýrované		0,2 - 1,3	0,9	0,4	0,3	10,5	14	6,5	79
75 52 125	040576	125		5	brunýrované		0,2 - 0,8	0,5	0,3		10,5	14	6,5	79

77

Boční štípací kleště pro elektroniku

DIN ISO 9654

- pro přesné montážní práce, např. v oblasti elektroniky a jemné mechaniky
- stabilní průvlečný kloub bez vůle
- dvojitá pružina s malým třením pro měkké a stejnoměrné otevírání
- lesklý povrch nebo vysoce lesklý povrch (pouze provedení 2) ve spojení s jemným olejovým filmem poskytuje dobrou ochranu proti korozi – žádné poruchy ve spínacím obvodu způsobené olupováním chromovaných částí
- břity doplňkově induktivně tvrzené, tvrdost břitů asi 62 HRC
- speciální nástrojová ocel ve zvláštní jakosti, kovaná, kalená v oleji

77 01 115

77 02 115

77 01 115 / 77 02 130
kulaté čelisti, s fazetou

77 02 115 / 77 22 130
kulaté čelisti, s malou fazetou

77 11 115 / 77 12 115
kulaté čelisti, s fazetou s drátěnou svěrkou - žádné nekontrolované odskakování odstřižků drátů

77 12 115

77 22 115

77 32 115

77 42 115

77 52 115

77 72 115

77 21 115
špičaté čelisti, bez fazety

77 21 130
kulaté čelisti, bez fazety

77 22 115
kulaté čelisti, bez fazety; tvrdost břitů asi 57 HRC

77 32 115
špičaté čelisti, s malou fazetou

77 42 115 / 77 42 130
špičaté čelisti, bez fazety; tvrdost břitů asi 57 HRC

77 52 115
špičaté ploché čelisti, s malou fazetou; tvrdost břitů asi 57 HRC

77 72 115
špičaté mini čelisti, s malou fazetou

Č. výr.	EAN 4003773-	↔ mm		Hlava	Rukojeti	Řezné hodnoty Ø mm	Ø mm	Ø mm	Rozměry B mm	A mm	D mm	g
77 01 115	018568	115		leštěno do vysokého lesku	potažené umělou hmotou	0,3 - 1,6	1,2	0,6	14,0	11,0	7,5	67
77 01 130	018575	130				0,3 - 2,0	1,5	0,8	18,0	15,0	9,5	108
77 02 115	039334	115			s vícesložkovými povlaky	0,3 - 1,6	1,2	0,6	14,0	11,0	7,5	80
77 02 130	039341	130			s vícesložkovými povlaky	0,3 - 2,0	1,5	0,8	18,0	15,0	9,5	124
77 11 115	018629	115			potažené umělou hmotou	0,3 - 1,6	1,2	0,6	14,0	11,0	7,5	70
77 12 115	043768	115			s vícesložkovými povlaky	0,3 - 1,6	1,2	0,6	14,0	11,0	7,5	80
77 21 115	018650	115			potažené umělou hmotou	0,3 - 1,3	1,0		14,0	11,0	7,5	64
77 21 130	018667	130				0,3 - 1,6	1,3		18,0	14,0	9,5	110
77 22 115	043782	115			s vícesložkovými povlaky	0,3 - 1,3	1,0		14,0	11,0	7,0	80
77 22 130	040446	130				0,3 - 2,0	1,5		18,0	15,0	9,0	124
77 32 115	044307	115				0,3 - 1,3	1,0	0,5	14,0	11,0	7,5	80
77 42 115	039761	115				0,3 - 1,3	0,8		14,0	11,0	7,5	80
77 42 130	018773	130				0,3 - 1,6	1,3		18,0	15,0	9,5	122
77 52 115	040750	115				0,3 - 1,0	0,8	0,5	14,0	11,0	7,5	77
77 72 115	040958	115				0,3 - 0,8			10,5	9,5	6,0	69

77

Boční štípací kleště pro elektroniku ESD

DIN ISO 9654

77 02 115 ESD

77 12 115 ESD

77 22 115 ESD

77 32 115 ESD

77 42 115 ESD

77 52 115 ESD

77 72 115 ESD

Kleště ESD (Electrostatic discharge)
elektrostatická elektřina se u těchto kleští pomalu a kontrolovaně odvádí rukojeťmi, to chrání konstrukční součásti ohrožené elektrostatickým výbojemv souladu s platnými normami, např. IEC TR 61 340-5, DIN EN 61 340-5, SP metoda 2472

- pro přesné montážní práce, např. v oblasti elektroniky a jemné mechaniky
- rukojeti elektricky svodivé – disipativní
- stabilní průvlečný kloub bez vůle
- dvojitá pružina s malým třením pro měkké a stejnoměrné otevírání
- vysoce lesklý povrch ve spojení s jemným olejovým filmem poskytuje dobrou ochranu proti korozi – žádné poruchy ve spínacím obvodu způsobené olupováním chromovaných částí
- břity doplňkově induktivně tvrzené, tvrdost břitů asi 62 HRC
- rukojeti s dvoubarevnými vícesložkovými návleky černé/šedé
- speciální nástrojová ocel ve zvláštní jakosti, kovaná, kalená v oleji

77 02 115 ESD
kulaté čelisti, s malou fazetou

77 12 115 ESD
kulaté čelisti, s fazetou s drátěnou svěrkou - žádné nekontrolované odskakování odstřižků drátů

77 22 115 ESD
kulaté čelisti, bez fazety

77 32 115 ESD
špičaté čelisti, s malou fazetou

77 42 115 ESD
špičaté čelisti, bez fazety

77 52 115 ESD
špičaté ploché čelisti, s malou fazetou

77 72 115 ESD
špičaté mini čelisti, s malou fazetou

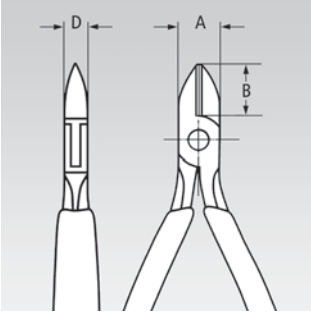

Č. výr.	EAN 4003773-	↔ mm		Hlava	Rukojeti	Řezné hodnoty Ø mm	Ø mm	Ø mm	Rozměry B mm	A mm	D mm	g
77 02 115 ESD	025092	115		leštěno do vysokého lesku	s vícesložkovými návleky	0,3 - 1,6	1,2	0,6	14,0	11,0	7,5	82
77 12 115 ESD	025108	115				0,3 - 1,6	1,2	0,6	14,0	11,0	7,5	80
77 22 115 ESD	025115	115				0,3 - 1,3	1,0		14,0	11,0	7,5	80
77 32 115 ESD	025122	115				0,3 - 1,3	1,0	0,5	14,0	11,0	7,0	79
77 42 115 ESD	031901	115				0,3 - 1,3	0,8		14,0	11,0	7,0	78
77 52 115 ESD	025139	115				0,3 - 1,0	0,8	0,5	11,5	14,0	7,0	79
77 72 115 ESD	024330	115				0,3 - 0,8			10,5	9,5	6,0	69

77 H

Boční štípací kleště pro elektroniku

s vsazeným karbidovým břitem

DIN ISO 9654

77 02 120 H

77 02 135 H

77 32 120 H ESD

- pro extrémní požadavky na kleště stříhající tvrdé nebo pevné materiály, např. pianový, niklový, wolframový nebo diodový drát, které se stále častěji používají v elektronickém a v leteckém a kosmickém průmyslu
- neustále správný střihací nástroj, i u nejtvrdších materiálů
- přesné karbidové břity jsou zaletované do předkovků
- stabilní průvlečný kloub bez vůle
- tvrdost HM břitů 80 - 83 HRC
- kleště s karbidovými břity mají podstatně vyšší trvanlivost než kleště s běžnými břity
- trvale spolehlivé výsledky stříhání díky zabránění deformacím břitů z důvodu přetížení
- vysoká úspora nákladů díky delší životnosti kleští

77 02 120 H / 77 02 135 H / ESD
kulatá hlava, s fazetou

77 32 120 H / ESD
špičatá hlava s profilováním , s malou fazetou

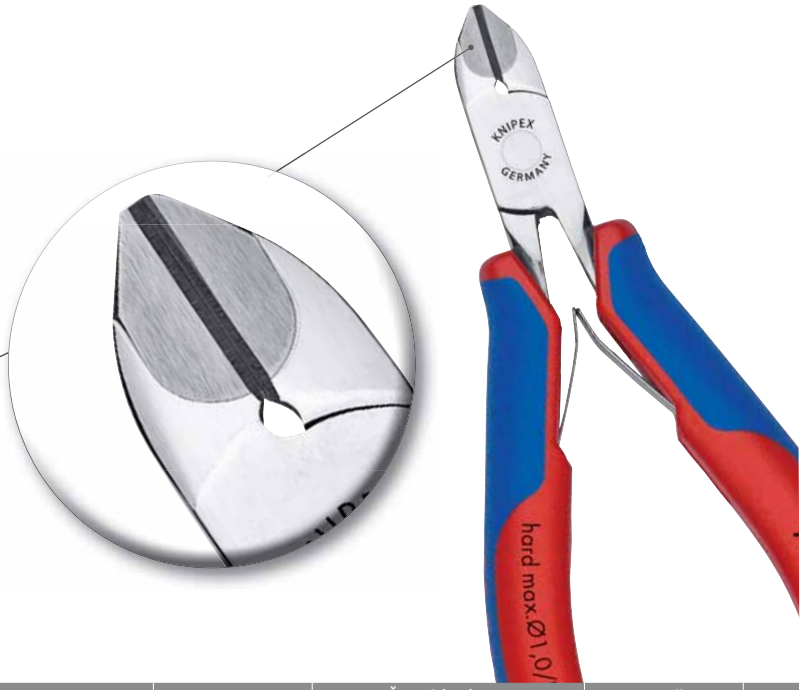

Vsazený karbidový břit

Č. výr.	EAN 4003773-	↔ mm		Hlava	Rukojeti	Řezné hodnoty Ø mm	Ø mm	Ø mm	Ø mm	Rozměry B mm	A mm	D mm	g
77 02 120 H	075783	120		leštěno do vysokého lesku	s vícesložkovými návleky	2,0	1,4	1,0	0,6	14	11	7,5	85
77 02 120 H ESD	075813	120				2,0	1,4	1,0	0,6	14	11	7,5	85
77 02 135 H	075806	135				2,2	1,6	1,2	0,8	18	15	9,5	115
77 02 135 H ESD	075837	135				2,2	1,6	1,2	0,8	18	15	9,5	115
77 32 120 H	075790	120				1,6	1,0	0,6	0,2	14	11	7,5	80
77 32 120 H ESD	075820	120				1,6	1,0	0,6	0,2	14	11	7	80

64

Čelní štípací kleště pro elektroniku

DIN ISO 9654

- Precizní kleště pro nejjemnější stříhací práce např. v elektronice a jemné mechanice
- průchozí čep kloubu bez vůle
- dvojitá pružina s malým třením pro měkké a stejnoměrné otevírání
- lesklý povrch nebo vysoce lesklý povrch (pouze provedení 2) ve spojení s jemným olejovým filmem poskytuje dobrou ochranu proti korozi – žádné poruchy ve spínacím obvodu způsobené olupováním chromovaných částí
- břity doplňkově induktivně tvrzené, tvrdost břitů asi 56 HRC
- speciální nástrojová ocel ve zvláštní jakosti, kovaná, kalená v oleji

64 02 115
90°

64 12 115 ESD
90°

Tvar 0
Čelní štípací kleště, s fazetou

Tvar 2
Čelní štípací kleště s mini čelistmi, s malou fazetou

Tvar 3
Čelní štípací kleště se šikmými břity, s malou fazetou, α=15°

Tvar 4
Čelní štípací kleště se šikmými břity, krátká hlava, s malou fazetou, α=27°

Tvar 5
Čelní štípací kleště se šikmými břity, krátká hlava, bez fazety, k rovnoplochému stříhání, α=27°

Tvar 6
Čelní štípací kleště se šikmými břity, minibřit s malou fazetou, α=65°

Tvar 7
Čelní štípací kleště se šikmými břity, minibřit s malou fazetou, hlava s vybráním, α=35°

Tvar 1 / 64 11 115
čelní štípací kleště bez fasety

Tvar 1 / 64 12 115 / ESD
Čelní štípací kleště, s malou fazetou

64 12 115
90°

64 22 115
90°

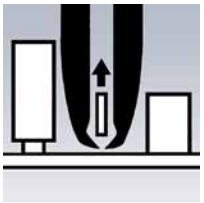

64 22 115

64 32 120
15°

64 42 115
27°

64 52 115
27°

64 62 120
65°

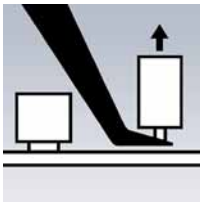

64 62 120

64 72 120
35°

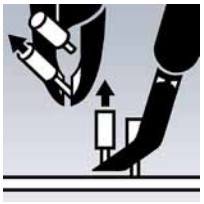

64 72 120

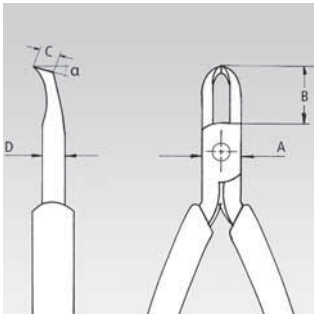

64 72 120

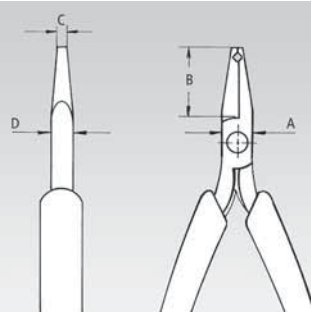

64 22 115

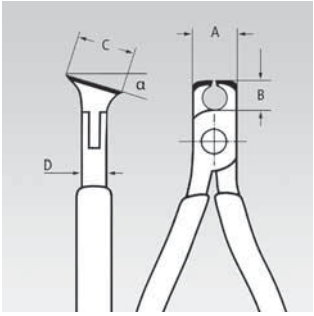

64 32/42/52

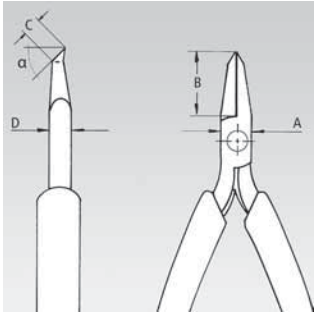

64 62 120

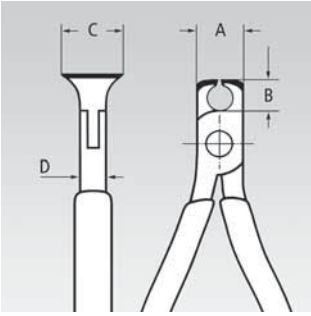

64 01/02/11/12

Č. výr.	EAN 4003773-	↔ mm		Tvar	Hlava	Rukojeti	Řezné hodnoty Ø mm	Ø mm	Ø mm	Rozměry A mm	B mm	D mm	C mm	g
64 01 115	017745	115	∡90°	0	leštěno do vysokého lesku	potaženo plastem	2,0	1,0	0,6	11,0	6,0	7,5	16,0	76
64 02 115	035343	115	∡90°	0		s vícesložkovými návleky	2,0	1,0	0,6	11,0	6,0	7,5	16,0	94
64 11 115	017769	115	∡90°	1		potaženo plastem	1,4	0,8		11,0	6,0	7,0	16,0	74
64 12 115	040743	115	∡90°	1		s vícesložkovými návleky	2,0	0,8	0,5	11,0	6,0	7,0	16,0	91
64 12 115 ESD	024323	115	∡90°	1			2,0	0,8	0,5	11,0	6,0	7,0	16,0	94
64 22 115	017806	115	∡90°	2			0,8			10,0	20,0	6,0	3,0	65
64 32 120	017820	120	∡15°	3			1,5	1,0	0,5	11,0	10,0	7,0	17,0	92
64 32 120 ESD	025078	120	∡15°	3			1,5	1,0	0,5	11,0	10,0	7,0	17,0	92
64 42 115	017844	115	∡27°	4			1,5	1,0	0,5	10,5	10,0	7,0	12,0	69
64 52 115	040439	115	∡27°	5			1,3			10,5	10,0	7,0	12,0	69
64 62 120	046998	120	∡65°	6			0,6			9,5	18,5	6,0	5,0	70
64 62 120 ESD	025085	120	∡65°	6			0,6			9,5	18,5	6,0	5,0	70
64 72 120	017882	120	∡35°	7			1,5			12,0	19,5	7,0	5,0	95

62 12

Štípací kleště s šikmými břity pro elektroniku

DIN ISO 9654

62 12 120

∡15°

- s břity pro měkký a středně tvrdý drát
- bez fazety, k rovnoplochému stříhání
- břity doplňkově induktivně tvrzené, tvrdost břitů asi 58 HRC
- dvojitá pružina s malým třením pro měkké a stejnoměrné otevírání
- průchozí čep kloubu bez vůle
- Lesklý povrch ve spojení s jemným olejovým filmem poskytuje dobrou ochranu proti korozi – žádné poruchy ve spínacím obvodu způsobené olupováním chromovaných částí
- speciální nástrojová ocel ve zvláštní jakosti, kovaná, kalená v oleji

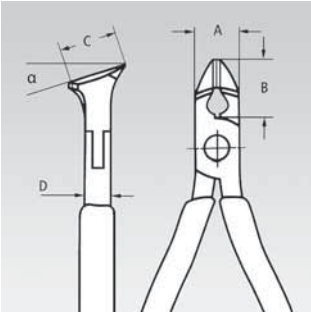

Č. výr.	EAN 4003773-	↔ mm		Hlava	Rukojeti	Řezné hodnoty Ø mm	Ø mm	Rozměry A mm	B mm	D mm	C mm	g
62 12 120	048008	120	∡15°	leštěno	s vícesložkovými návleky	0,3 - 1,0	0,7	11	10	7,5	17	93

34

Přesné přidržovací kleště na elektroniku

DIN ISO 9655

34 12 130

34 12 130 ESD

Nepatrný rozdíl
Přesné kleště KNIPEX na elektroniku jsou vyrobeny z vysoce kvalitní oceli na kuličková ložiska a zpracovány s maximální pečlivostí. Každé rozevření probíhá bez vůle, jemně a rovnoměrně. Každá pracovní operace je provedena spolehlivě a přesně.

- pro velmi přesné montážní práce, např. v oblasti elektroniky a jemné mechaniky.
- k uchopení, přidržování a ohýbání
- hladce vybroušené úchopové plochy, hrany jemně zaoblené
- hmotnost cca o 20 % nižší než u konvenčních kleští na elektroniku
- šroubový kloub s precizně vyrobenými kloubními plochami pro rovnoměrný pohyb s malým třením v celém rozsahu rozevření
- dvojitá pružina s malým odporem pro snadné a rovnoměrné rozevření
- ergonomicky optimalizované vícesložkové povlaky rukojetí
- kováno z chrom-vanadové oceli na kuličková ložiska

34 22 130

34 22 130 ESD

Tvar 1
ploché široké čelisti

Tvar 2
půlkulaté čelisti

Tvar 3
kulaté zašpičatělé čelisti

34 32 130

34 32 130 ESD

Kleště ESD (Electrostatic discharge)
elektrostatická elektřina se u těchto kleští pomalu a kontrolovaně odvádí rukojeťmi, to chrání konstrukční součásti ohrožené elektrostatickým výbojemv souladu s platnými normami, např. IEC TR 61 340-5, DIN EN 61 340-5, SP metoda 2472

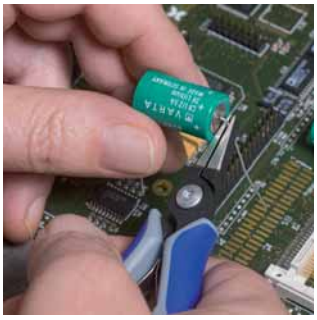

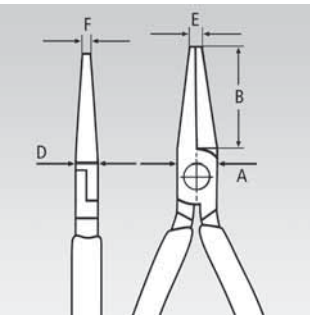

Č. výr.	EAN 4003773-	↔ mm		Tvar	Kleště	Hlava	Rukojeti	Rozměry B mm	A mm	D mm	E mm	F mm	⚖ g
34 12 130	061458	135		1	brunýrované	leštěno	s vícesložkovými návleky	21,9	11,2	6,5	1,4	3,5	61
34 12 130 ESD	061632	135		1				21,9	11,2	6,5	1,4	3,5	62
34 22 130	061472	135		2	brunýrované	leštěno	s vícesložkovými návleky	22,7	11,2	6,5	1,6	1,6	61
34 22 130 ESD	061656	135		2				22,7	11,2	6,5	1,6	1,6	65
34 32 130	061496	135		3	brunýrované	leštěno	s vícesložkovými návleky	23,7	11,2	6,5	2,0	1,0	59
34 32 130 ESD	061670	135		3				23,7	11,2	6,5	2,0	1,0	62

35

Montážní kleště pro elektroniku

DIN ISO 9655

- precizní kleště pro nejjemnější montážní práce např. v elektronice a jemné mechanice
- k uchopení, přidržování a ohýbání
- průchozí čep kloubu bez vůle
- hladce broušené plochy čelistí
- pečlivě odstraněné otřepy na hranách
- dvojitá pružina s malým třením pro měkké a stejnoměrné otevírání
- lesklý povrch nebo vysoce lesklý povrch (pouze provedení 2) ve spojení s jemným olejovým filmem poskytuje dobrou ochranu proti korozi – žádné poruchy ve spínacím obvodu způsobené olupováním chromovaných částí
- speciální nástrojová ocel, kovaná, kalená v oleji

35 11 115

35 22 115

35 32 115

35 42 115

35 52 145

35 62 145

35 72 145

35 82 145

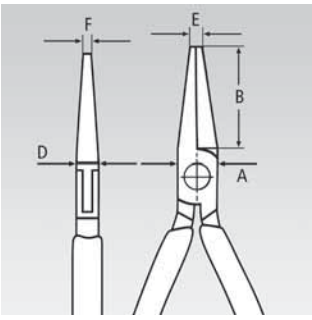

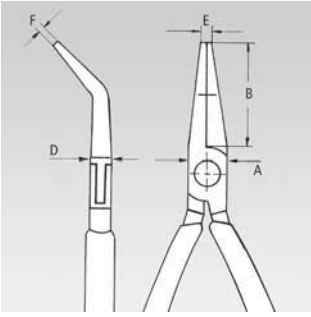

Č. výr.	EAN 4003773-	↔ mm		Hlava	Rukojeti	Rozměry B mm	A mm	D mm	E mm	F mm	⚖ g
35 11 115	016694	115		leštěno do vysokého lesku	potaženo plastem	22,5	9,5	6,5	2,0	4,0	61
35 12 115	035107	115		leštěno do vysokého lesku	s vícesložkovými návleky	22,5	9,5	6,5	2,0	4,0	72
35 21 115	016724	115		leštěno do vysokého lesku	potaženo plastem	22,5	9,5	6,5	2,0	1,5	59
35 22 115	035114	115		leštěno do vysokého lesku	s vícesložkovými návleky	22,5	9,5	6,5	2,0	1,5	73
35 31 115	016762	115		leštěno do vysokého lesku	potaženo plastem	22,5	9,5	6,5	2,0	1,0	58
35 32 115	035121	115		leštěno do vysokého lesku	s vícesložkovými návleky	22,5	9,5	6,5	2,0	1,0	72
35 42 115	040736	115	45°	leštěno do vysokého lesku	s vícesložkovými návleky	22,5	9,5	6,5	2,0	1,5	74
35 52 145	039389	145		leštěno do vysokého lesku	s vícesložkovými návleky	40,0	12,0	7,5	1,5	4,0	102
35 62 145	039556	145		leštěno do vysokého lesku	s vícesložkovými návleky	40,0	12,0	7,5	2,5	1,5	103
35 72 145	043607	145		leštěno do vysokého lesku	s vícesložkovými návleky	40,0	12,0	7,5	2,5	1,3	98
35 82 145	039396	145	45°	leštěno do vysokého lesku	s vícesložkovými návleky	35,0	12,0	7,5	2,5	1,0	102

35

Montážní kleště pro elektroniku ESD

DIN ISO 9655

35 12 115 ESD

35 22 115 ESD

35 32 115 ESD

35 42 115 ESD

Kleště ESD (Electrostatic discharge)
elektrostatická elektřina se u těchto kleští pomalu a kontrolovaně odvádí rukojeťmi, to chrání konstrukční součásti ohrožené elektrostatickým výbojemv souladu s platnými normami, např. IEC TR 61 340-5, DIN EN 61 340-5, SP metoda 2472

- precizní kleště pro nejjemnější montážní práce např. v elektronice a jemné mechanice
- k uchopení, přidržování a ohýbání
- rukojeti elektricky svodivé – disipativní
- průchozí čep kloubu bez vůle
- hladce broušené plochy čelistí
- pečlivě odstraněné otřepy na hranách
- dvojitá pružina s malým třením pro měkké a stejnoměrné otevírání
- vysoce lesklý povrch ve spojení s jemným olejovým filmem poskytuje dobrou ochranu proti korozi – žádné poruchy ve spínacím obvodu způsobené olupováním chromovaných částí
- rukojeti s dvoubarevnými vícesložkovými návleky černé/šedé
- speciální nástrojová ocel, kovaná, kalená v oleji

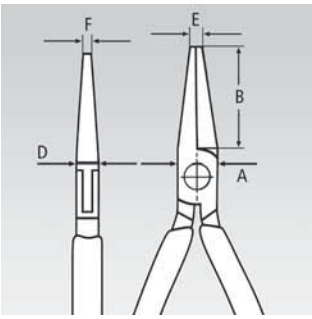

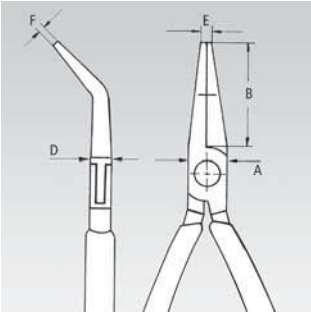

Č. výr.	EAN 4003773-	↔ mm		Hlava	Rukojeti	Rozměry B mm	A mm	D mm	E mm	F mm	⚖ g
35 12 115 ESD	024835	115		leštěno do vysokého lesku	s vícesložkovými návleky	22,5	9,5	6,5	2,0	4,0	74
35 22 115 ESD	024842	115		leštěno do vysokého lesku	s vícesložkovými návleky	22,5	9,5	6,5	2,0	1,5	74
35 32 115 ESD	024859	115		leštěno do vysokého lesku	s vícesložkovými návleky	22,5	9,5	6,5	2,0	1,0	70
35 42 115 ESD	024866	115	45°	leštěno do vysokého lesku	s vícesložkovými návleky	22,5	9,5	6,5	2,0	1,5	74

36

Kleště pro osazování elektronických součástek

DIN ISO 5743

36 12 130

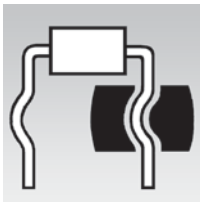

36 12 130
k vytvoření prohnutí které určuje vzdálenost od desky plošných spojů

36 22 125

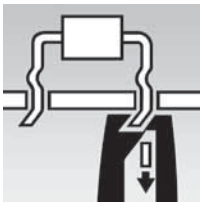

36 22 125
k ohýbání a stříhání pod deskou plošných spojů na délku 1,6 mm

36 32 125

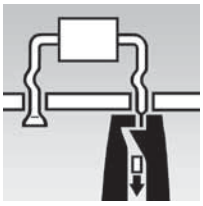

36 32 125
k mačkání a zkracování pod deskou plošných spojů na délku 1,6 mm

- precizní kleště pro velmi přesné montážní práce a opravy např. v oblasti elektroniky
- k ohýbání a řezání konců drátů u konstrukčních součástí
- průchozí čep kloubu bez vůle
- hladce broušené plochy čelistí
- pečlivě odstraněné otřepy na hranách
- dvojitá pružina s malým třením pro měkké a stejnoměrné otevírání
- vysoce lesklý povrch ve spojení s jemným olejovým filmem poskytuje dobrou ochranu proti korozi – žádné poruchy ve spínacím obvodu způsobené olupováním chromovaných částí
- speciální nástrojová ocel ve zvláštní jakosti, kovaná, kalená v oleji

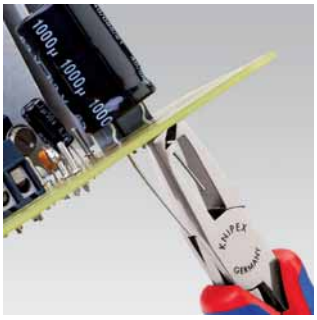

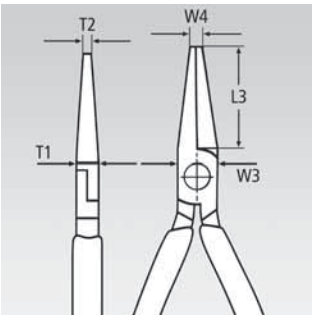

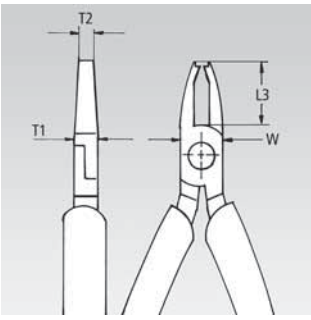

Č. výr.	EAN 4003773-	↔ mm		Hlava	Rukojeti	Řezné hodnoty Ø mm	Rozměry L3 mm	W mm	T1 mm	W1 mm	T2 mm	g
36 12 130	016861	130		leštěno do vysokého lesku	s vícesložkovými návleky		23,0	12,0	9,5	5,5	6,0	94
36 22 125	046967	125		leštěno do vysokého lesku	s vícesložkovými návleky	1,2	18,0	11,5	7,5	7,5	2,6	94
36 32 125	016885	125		leštěno do vysokého lesku	s vícesložkovými návleky	1,0	18,0	11,5	7,5	7,5	4,0	108

00
20

Sady s kleštěmi pro elektroniku

pro práci s elektronickými součástkami

00 20 16

00 20 16 P

00 20 16 P ESD

00 20 17

00 20 18

00 20 18 ESD

00 20 16
7-dílný, osazený 6 kleštěmi pro elektroniku a jednou precizní pinzetou; pouzdro z odolného plastu, se zipem, kleště přidržovány elastickým pásem

00 20 16 P
6-dílný, osazený šesti přesnými kleštěmi na elektroniku; pouzdro z odolného plastu, se zipem, kleště přidržovány elastickým pásem

00 20 16 P ESD
6-dílný, osazený šesti přesnými kleštěmi na elektroniku, provedení ESD - elektricky svodivé; pouzdro z odolného plastu, se zipem, kleště přidržovány elastickým pásem

00 20 17
6-dílný, osazený 6 kleštěmi pro elektroniku v provedení ESD - elektricky svodivé; pouzdro z odolného plastu, se zipem, kleště přidržovány elastickým pásem

00 20 18
8-dílný, osazený 2 kleštěmi pro elektroniku a 6 šroubováky pro elektroniku; praktický box pro uložení nářadí, z plastu nárazuvzdorný, s pěnovými vložkami

00 20 18 ESD
8-dílný, osazený 2 kleštěmi pro elektroniku a 6 šroubováky pro elektroniku v provedení ESD - elektricky svodivé; praktický box pro uložení nářadí, z plastu nárazuvzdorný, s pěnovými vložkami

Č. výr.	EAN 4003773-	Osazení	g
00 20 16	022619	35 12 115 / 35 22 115 / 35 32 115 / 64 32 120 / 77 02 115 / 77 42 115 / 92 34 36 02 115 / 77 42 115 / 92 34 36	720
00 20 16 P	063223	34 12 130 / 34 22 130 / 34 32 130 / 79 02 120 / 79 02 120 / 79 02 125 / 79 42 125	575
00 20 16 P ESD	063230	34 12 130 ESD / 34 22 130 ESD / 34 32 130 ESD / 79 02 120 ESD / 79 02 125 ESD / 74 42 125 ESD	585
00 20 17	031222	35 12 115 ESD / 35 22 115 ESD / 35 42 115 ESD / 64 32 120 ESD / 77 02 115 ESD / 77 32 115 ESD	695
00 20 18	033073	35 22 115 / 77 02 115 / šroubovák 0,4 x 2,5 / 0,5 x 3,0 / 0,6 x 3,5 / 0,8 x 4,0 / PH0 / PH1	460
00 20 18 ESD	051848	35 22 115 ESD / 77 02 115 ESD / šroubovák 0,4 x 2,5 / 0,5 x 3,0 / 0,6 x 3,5 / 0,8 x 4,0 / PH0 / PH1	465

92

Precizní pinzety

- plochy čelistí hladké
- matováno

92 02 53
45°

92 02 54
45°

92 02 55

92 12 52
85°

Č. výr.	EAN 4003773-	↔ mm		Provedení	⚖ g
92 02 53	054603	120	45°	nerezová antimagnetické	16
92 02 54	054610	120	45°	nerezová antimagnetické	15
92 02 55	054627	115		nerezové antimagnetické odolné vůči kyselinám	16
92 12 52	054658	120	85°	nerezová antimagnetické	20

* SMD - Technika: technika pájení součástek na horní stranu plošných spojů bez použití vrtaných otvorů

92 02 53
pro SMD-techniku*; zahnuté hroty, široké asi 1 mm; plochy čelistí matované pro optimální uchopení; chromniklová ocel: nerezová, antimagnetická (18/10), velmi běžná kvalita pro elektroniku

92 02 54
pro SMD-techniku*; zahnuté hroty, široké asi 1 mm; s integrovaným úchopným profilem pro cylindrické součásti s Ø 0,6 mm; plochy čelistí matované pro optimální uchopení; chromniklová ocel: nerezová, antimagnetická (18/10), velmi běžná kvalita pro elektroniku

92 02 55
čelisti široké 3,5 mm, pro uchopení válcových součástek s Ø 0,8 mm; drážkované rukojeti; nerezová antimagnetická ocel odolná vůči kyselinám

92 12 52
zahnuté hroty; extra silné hroty; nerezová antimagnetická ocel

92

Precizní pinzety zašpičatělý tvar

- pro jemné montážní práce
- rovný tvar
- plochy čelistí hladké
- obzvláště úzké hroty

92 22 04

92 22 06

92 22 07

92 23 05

92 24 01

Č. výr.	EAN 4003773-	↔ mm		Provedení	⚖ g
92 22 04	054665	130		nerezová antimagnetické	20
92 22 06	054672	120		nerezová antimagnetické	15
92 22 07	054689	115		nerezové antimagnetické odolné vůči kyselinám	12
92 23 05	054726	120		TITAN, antimagnetický, odolný proti kyselinám, nerezový	10
92 24 01	054733	120		poniklováno	15

92 22 04
matováno; plochy čelistí matované pro optimální uchopení; chromniklová ocel: nerezová, antimagnetická (18/10), velmi běžná kvalita pro elektroniku

92 22 06
matováno; plochy čelistí matované pro optimální uchopení; chromniklová ocel: nerezová, antimagnetická (18/10), velmi běžná kvalita pro elektroniku

92 22 07
matováno; nerezová antimagnetická ocel odolná vůči kyselinám

92 23 05
TITAN; elektricky vodivý; velmi lehký; matováno; nerezová antimagnetická ocel odolná vůči kyselinám

92 24 01
poniklováno s vysokým leskem a leštěno

92

Precizní pinzety jehlový tvar

- pro nejjemnější montážní práce
- extra jemné hroty
- plochy čelistí hladké
- nerezová antimagnetická ocel
- matováno

92 22 12

92 32 29

92 34 28

92 22 13

Č. výr.	EAN 4003773-	↔ mm		Provedení	⚖ g
92 22 12	054696	105		nerezová antimagnetické	13
92 22 13	054702	135		nerezové antimagnetické odolné vůči kyselinám	21
92 32 29	054818	120	∡45°	nerezová antimagnetické	16
92 34 28	054825	105	∡45°	nerezová antimagnetické	12

92 22 12
rovný tvar

92 22 13
Americký tvar, stabilní; rovný tvar; nerezová antimagnetická ocel odolná vůči kyselinám

92 32 29
srpovité hroty; chromniklová ocel: nerezová, antimagnetická (18/10), velmi běžná kvalita pro elektroniku; plochy čelistí matované pro optimální uchopení

92 34 28
zahnuté hroty

92

Precizní pinzety s vodícím kolíkem

zašpičatělý tvar

- univerzálně použitelné
- úzké hroty
- plochy čelistí jemně ozubené
- drážkované rukojeti

92 22 35

92 24 34

92 34 36

92 34 37

Č. výr.	EAN 4003773-	↔ mm		Provedení	⚖ g
92 22 35	054719	155		nerezové antimagnetické odolné vůči kyselinám	22
92 24 34	054740	155		poniklováno	21
92 34 36	054832	155	∡45°	poniklováno	23
92 34 37	054849	155	∡45°	lakováno na černo	21

92 22 35
rovný tvar; matováno; nerezová antimagnetická ocel odolná vůči kyselinám

92 24 34
rovný tvar; poniklováno

92 34 36
zahnuté hroty; poniklováno

92 34 37
zahnuté hroty; matově černě lakováno

92

Precizní pinzeta tíhlý kulatý tvar

- kulaté hroty, široké asi 2,0 mm
- plochy čelistí hladké
- nerezová antimagnetická ocel odolná vůči kyselinám
- chromniklová ocel, nerezavějící, antimagnetická, odolná proti kyselinám

92 52 23

Č. výr.	EAN 4003773-	↔ mm		Provedení	⚖ g
92 52 23	054894	120		nerezové antimagnetické odolné vůči kyselinám	17

92

Precizní pinzety tupý tvar

- univerzálně použitelné
- rovný tvar
- široké kulaté hroty
- drážkované rukojeti

92 44 42

92 64 43

92 64 44

92 70 46

92 72 45

92 44 42
klenotnická pinzeta; kulaté hroty, široké asi 2,0 mm; plochy čelistí jemně ozubené, sek typu X (křížové ozubení); poniklováno

92 64 43
kulaté hroty, široké asi 3,0 mm; plochy čelistí jemně ozubené; poniklováno

92 64 44
kulaté hroty, široké asi 3,5 mm; plochy čelistí jemně ozubené; poniklováno

92 70 46
kulaté hroty, široké asi 3,5 mm; plochy čelistí jemně ozubené; matově černě lakováno

92 72 45
kulaté hroty, široké asi 3,5 mm; plochy čelistí ozubené; matováno; nerezová antimagnetická ocel odolná vůči kyselinám

Č. výr.	EAN 4003773-	↔ mm		Provedení	⚖ g
92 44 42	054887	140		poniklováno	21
92 64 43	054917	120		poniklováno	17
92 64 44	054924	145		poniklováno	23
92 70 46	055075	145		lakováno na černo	26
92 72 45	054962	145		nerezové antimagnetické odolné vůči kyselinám	27

92

Plastová pinzeta

- lichoběžníkový hrot, široký asi 3,5 mm
- plochy čelistí ozubené
- drážkované rukojeti
- těleso malých kleští: celoplast, teplotně stálý až do cca 130°C

92 69 84

Č. výr.	EAN 4003773-	↔ mm		Provedení	⚖ g
92 69 84	054948	130		plast	19

92

Precizní pinzeta sraženo v pravém úhlu

- montážní pinzeta
- hranaté hroty, široké asi 0,9 mm
- plochy čelistí jemně ozubené
- poniklováno
- pružinová ocel, vysoce pevná

92 84 18

Č. výr.	EAN 4003773-	↔ mm		Provedení	⚖ g
92 84 18	054986	125		poniklováno	19

92

Křížové pinzety

92 94 91

92 95 89

92 95 90
45°

- pro uchopení menších součástek bez tlaku prstů
- dobře svírající
- poniklováno
- pružinová ocel, vysoce pevná

92 94 91
lichoběžníkový hrot; rovný tvar; plochy čelistí jemně ozubené; drážkované rukojeti

92 95 89
úzké hroty; rovný tvar; plochy čelistí jemně ozubené; s povlakem rukojetí

92 95 90
úzké hroty; zahnuté hroty; plochy čelistí jemně ozubené; s povlakem rukojetí

Č. výr.	EAN 4003773-	↔ mm		Provedení	⚖ g
92 94 91	055006	160		poniklováno	35
92 95 89	055013	160		poniklováno	30
92 95 90	055020	160	45°	poniklováno	32

92

Precizní pinzety izolované

IEC 60900

92 27 61
1000 V

92 27 62
1000 V

92 37 64
1000 V 45°

92 67 63
1000 V

- zkoušeno podle IEC 60900
- izolace nanášená ponorem
- poniklováno
- pružinová ocel, vysoce pevná

92 27 61
pro nejjemnější montážní práce; extra jemné hroty; rovný tvar; plochy čelistí matované pro optimální uchopení

92 27 62
rovný tvar; plochy čelistí jemně ozubené

92 37 64
zahnuté hroty; plochy čelistí jemně ozubené

92 67 63
rovný tvar; plochy čelistí ozubené

Č. výr.	EAN 4003773-	↔ mm		Provedení	⚖ g
92 27 61	054757	130	1000 V	izolace nanášená ponorem	32
92 27 62	054764	150	1000 V	izolace nanášená ponorem	35
92 37 64	054856	150	1000 V 45°	izolace nanášená ponorem	34
92 67 63	054931	145	1000 V	izolace nanášená ponorem	43

Precizní pinzety v provedení ESD

- chromniklová ocel: nerezová, antimagnetická (18/10), velmi běžná kvalita pro elektroniku
- povrchová úprava v provedení ESD: matově černé, s povrchovým odporem asi 10^5 ohmů
- hroty kartáčované do matového lesku
- plochy čelistí matované pro optimální uchopení
- chromniklová ocel, nerezavějící, antimagnetická

92 08 78 ESD

92 08 79 ESD

92 28 69 ESD

92 28 70 ESD

92 28 71 ESD

92 28 72 ESD

92 38 75 ESD

92 58 74 ESD

92 78 77 ESD

92 88 73 ESD

92 08 78 ESD
pro SMD-techniku*;
zahnuté hroty; plochy čelistí hladké

92 08 79 ESD
k uchopování horizontálně uspořádaných válcových součástek s Ø 1,0 mm; plochy čelistí hladké; drážkované rukojeti

92 28 69 ESD
rovný tvar; silný hrot;
plochy čelistí hladké

92 28 70 ESD
rovný tvar; jemný hrot;
plochy čelistí hladké

92 28 71 ESD
jemné jehlové hroty; rovný tvar;
plochy čelistí hladké

92 28 72 ESD
Americký tvar, stabilní; dlouhé hroty;
rovný tvar; plochy čelistí hladké

92 38 75 ESD
srpovité hroty; plochy čelistí hladké

92 58 74 ESD
kulaté hroty, široké asi 2,0 mm;
rovný tvar; plochy čelistí hladké

92 78 77 ESD
kulaté hroty, široké asi 3,5 mm;
rovný tvar; plochy čelistí ozubené;
drážkované rukojeti

92 88 73 ESD
hranaté hroty, široké asi 0,9 mm;
plochy čelistí jemně ozubené

Č. výr.	EAN 4003773-	↔ mm		Provedení	⚖ g
92 08 78 ESD	054634	120	45°	nerezové antimagnetické a elektricky nevodivé	16
92 08 79 ESD	054641	120		nerezové antimagnetické a elektricky nevodivé	16
92 28 69 ESD	054771	130		nerezové antimagnetické a elektricky nevodivé	20
92 28 70 ESD	054788	110		nerezové antimagnetické a elektricky nevodivé	13
92 28 71 ESD	054795	110		nerezové antimagnetické a elektricky nevodivé	14
92 28 72 ESD	054801	135		nerezové antimagnetické a elektricky nevodivé	22
92 38 75 ESD	054863	120	45°	nerezové antimagnetické a elektricky nevodivé	17
92 58 74 ESD	054900	120		nerezové antimagnetické a elektricky nevodivé	19
92 78 77 ESD	054979	145		nerezové antimagnetické a elektricky nevodivé	27
92 88 73 ESD	054993	130		nerezové antimagnetické a elektricky nevodivé	20

* SMD - Technika: technika pájení součástek na horní stranu plošných spojů bez použití vrtaných otvorů

VÝBAVA PRO KAŽDOU PŘÍLEŽITOST

Spalující žár, nemilosrdný sluneční svit, vše prostupující prach – na některých místech musí mít nářadí velkou výdrž. A pak ještě následuje termín v elegantní vile. V obou případech platí: Profesionál nepřenechá nic náhodě. Ví, že kufřík na nářadí je pracovním prostředkem i vizitkou. S kufříkem na nářadí KNIPEX má správné nářadí připravené po ruce a první dojem má na své straně – kdykoliv a kdekoliv.

Sady nářadí, Brašna a kufřík na nářadí

Svinovací taška na nářadí 228
KNIPEX-MINI kleště 228
Sady kleští v pěnových vložkách 229
Sady nářadí 230
Taška na nářadí pro elektroinstalaci 232
Učňovská taška na nářadí pro elektroinstalace 233
Kufr na nářadí „Elektro" 234
Kufr na nářadí pro „E-CHECK" 235

Ledvinka 236
Taška na nářadí na opasek 236
Brašna na nářadí „New Classic Basic" 236
Kufr na nářadí „Basic" 237
Kufr na nářadí „Standard" 237
Kufřík na nářadí „Classic II" 237
Kufr na nářadí „BIG Twin" 238
Kufřík na nářadí „BIG Twin-Move" 239
Taška na nářadí prázdná 240
Kufr na nářadí „Robust" 240

Nepříznivé podmínky vyžadují odolná řešení. Kufřík KNIPEX „Robust" chrání nářadí i v extrémních okolních podmínkách před prachem, vzduchem a vodou.

00 19

Svinovací taška na nářadí 11-dílná

00 19 41

- pro montéry telekomunikací a elektrotechniky
- svinovací taška z odolné polyesterové tkaniny
- s praktickým nastavitelným rychlouzávěrem
- osazen 8 kleštěmi a 3 šroubováky
- kleště s chromovanými hlavami a dvoubarevnými vícesložkovými návleky rukojetí
- šroubovák zkoušení VDE podle DIN EN 60900 1000V

Č. výr.	EAN 4003773-				Počet	g
00 19 41	024729		Svinovací taška na nářadí 11-dílná			1620
			03 05 160	Kombinované kleště	1	
			11 05 160	Odizolovací kleště	1	
			25 05 160	Půlkulaté kleště s břity, (Kleště pro radiotechniku)	0	
			30 15 160	Kleště typu Langbeck	1	
			30 35 160		1	
			31 15 160	Kleště pro uchopení, (jehlové kleště)	1	
			67 05 140	Silové čelní štípací kleště	1	
			70 05 140	Boční štípací kleště	1	
		1000 V	98 20 25	Šroubováky pro šrouby s drážkou	1	
			98 20 40		1	
		1000 V	98 24 01	Šroubovák na šrouby s křížovou drážkou, Phillips®	1	

00 20

KNIPEX Mini kleště v ledvince na nářadí dvoudílný

00 20 72 V01

00 20 72 V02

- KNIPEX Mini kleště jako „drobní pomocníci" v praktické ledvince na nářadí
- z odolné polyesterové tkaniny
- se suchým zipem
- s bočním pružným úchytem na tyčové kapesní svítilny, propisky a podobně
- s praktickým poutkem na pásek
- rozměry vnější (Š x V x H): 70 x 170 x 50 mm

Č. výr.	EAN 4003773-				Počet	g
00 20 72 V01	070832		KNIPEX Mini kleště v ledvince na nářadí			350
			86 03 150	Mini klešťový klíč,, kleště a klíč v jediném nástroji	1	
			87 01 125	KNIPEX Cobra®, Kleště na vodní čerpadla Hightech	1	
00 20 72 V02	075851		KNIPEX Mini kleště v ledvince na nářadí			390
			74 01 160	Silové boční štípací kleště	1	
			87 01 150	KNIPEX Cobra®, Kleště na vodní čerpadla Hightech	1	
00 19 72 LE	070191	Ledvinka				

00
20

Sady kleští v pěnové vložce

- v pěnové vložce pro pracovní stůl a dílenský vozík
- k přehlednému uchovávání nářadí
- přesná vybrání pro uložení kleští
- rozměry pěnové vložky (Š x V x H): 335 x 33 x 165 mm
- materiál: Dvoubarevná pěnová hmota s uzavřenými póry

00 20 01 V01

00 20 01 V01
4 kleště v pěnové vložce

00 20 01 V02

00 20 01 V02
šestery precizní kleště na pojistné kroužky v pěnové vložce

00 20 01 V03

00 20 01 V03
3 kleště v pěnové vložce

Č. výr.	EAN 4003773-				Počet	⚖ g
00 20 01 V01	069645		Sada kleští „Basic" 4 kleště v pěnové vložce			1095
			03 05 180	Kombinované kleště	1	
			26 15 200	Půlkulaté kleště s břity, (úzké ploché kleště)	1	
			74 05 180	Silové boční štípací kleště	1	
			87 01 250	KNIPEX Cobra®, Kleště na vodní čerpadla Hightech	1	
00 20 01 V02	069652		Sada kleští „SRZ" šestery precizní kleště na pojistné kroužky v pěnové vložce			915
			48 11 J1	Precizní kleště na pojistné kroužky, pro vnitřní kroužky v otvorech	1	
			48 11 J2		1	
		90°	48 21 J21		1	
			49 11 A1	Precizní kleště na pojistné kroužky, pro vnější kroužky na hřídelích	1	
			49 11 A2		1	
		90°	49 21 A21		1	
00 20 01 V03	069669		Sada kleští „Wapu" 3 kleště v pěnové vložce			1065
			85 01 250	KNIPEX SmartGrip®, Kleště na vodní čerpadla s automatickým nastavením	1	
			87 41 250	Kleště na šrouby	1	
			87 51 250	KNIPEX Cobra® ES, Obzvláště štíhlé kleště na vodní čerpadla	1	

00
20

Sady nářadí

- nářadí v plastovém hlubokotažném obalu s průhledným víkem
- atraktivní prodejní balení s děrováním pro samoobslužný prodej
- rozměry vnější (Š x V x H): 170 x 370 x 40 mm
- materiál: stabilní kartónové balení, potištěné

00 20 09 V01

00 20 09 V01 Bestseller-set
kleště s leštěnými hlavami; rukojeti s neklouzavým plastem nebo dvoubarevným vícesložkovým potahem

00 20 09 V02

00 20 09 V02 - Cobra®-set
kleště šedě fosfátované atramentolem, rukojeti potažené neklouzavým plastem

00 20 09 V03

00 20 09 V03 Alligator®-set
kleště s leštěnými hlavami; rukojeti s neklouzavým plastem

00 20 10

00 20 10 Sada silových kleští
kleště s leštěnými hlavami; rukojeti s neklouzavým plastem

00 20 11

00 20 11 Montážní set
kleště dvoubarevným vícesložkovým potahem

1000 V

00 20 12
1000 V

00 20 12 Elektro set VDE
kleště s certifikací VDE podle DIN EN/ IEC 60900 1000 V, kleště chromované, rukojeti s vícesložkovým potahem

00 20 13
1000 V

00 20 13 Elektro set VDE
nářadí s certifikací VDE podle DIN EN/ IEC 60900 1000 V, kleště chromované, rukojeti s vícesložkovým potahem; se 3 šroubováky WERA

Č. výr.	EAN 4003773-					Počet	Jmenovitý rozměr	g
00 20 09 V01	073994		Bestseller-set					950
			03 02 180	Kombinované kleště	Knipex	1	180 mm	
			70 02 160	Boční štípací kleště		1	160 mm	
			87 01 250	KNIPEX Cobra®, Kleště na vodní čerpadla Hightech		1	250 mm	
00 20 09 V02	074793		Cobra®-set					1220
			87 01 180	KNIPEX Cobra®, Kleště na vodní čerpadla Hightech	Knipex	1	180 mm	
			87 01 250			1	250 mm	
			87 01 300			1	300 mm	
00 20 09 V03	074809		Alligator®-set					1195
			88 01 180	KNIPEX Alligator®, Instalatérské kleště	Knipex	1	180 mm	
			88 01 250			1	250 mm	
			88 01 300			1	300 mm	
00 20 10	010388		Sada silových kleští					865
			02 01 180	Silové kombinované kleště	Knipex	1	180 mm	
			74 01 160	Silové boční štípací kleště		1	160 mm	
			87 01 250	KNIPEX Cobra®, Kleště na vodní čerpadla Hightech		1	250 mm	
00 20 11	012405		Montážní set					810
			03 02 180	Kombinované kleště	Knipex	1	180 mm	
			26 12 200	Půlkulaté kleště s břity, (úzké ploché kleště)		1	200 mm	
			70 02 160	Boční štípací kleště		1	160 mm	
00 20 12	012412		Elektro set VDE					960
		1000 V	03 06 180	Kombinované kleště	Knipex	1	180 mm	
		1000 V	26 16 200	Půlkulaté kleště s břity, (úzké ploché kleště)		1	200 mm	
		1000 V	70 06 160	Boční štípací kleště		1	160 mm	
00 20 13	043287		Elektro set VDE					850
		1000 V	26 16 200	Půlkulaté kleště s břity, (úzké ploché kleště)	Knipex	1	200 mm	
		1000 V	70 06 160	Boční štípací kleště		1	160 mm	
		1000 V	006110	Šroubováky pro šrouby s drážkou, 160i	Wera	1	0,6 x 3,5 x 100 mm	
			006120			1	1,0 x 5,5 x 125 mm	
		1000 V	006154	Šroubováky, Pro šrouby s křížovou drážkou Phillips®, 162i PH		1	PH2 x 100 mm	

00
21

Taška na nářadí 24-dílná

pro elektroinstalaci, špičkový model

00 21 01 TL

- osazen 24 kusy značkového kvalitního nářadí, částečně zkoušeného VDE podle DIN EN 60900
- komfortní provedení z odolné hovězí kůže; s přední stěnou s nastavitelnými upevňovacími pásky a nosným řemenem
- s pozinkovanou vaničkou na dně
- těleso tašky vyztuženo hliníkovými úhelníky
- rozměry, **vnější** (š x v x h): 420 x 250 x 160 mm

Č. výr.	EAN 4003773-					Počet	Jmenovitý rozměr	g
00 21 01 TL	032694		Taška na nářadí 24-dílná					6990
		1000 V	03 06 180	Kombinované kleště	Knipex	1	180 mm	
		1000 V	11 06 160	Odizolovací kleště		1	160 mm	
		1000 V	25 06 160	Půlkulaté kleště s břity, Kleště pro radiotechniku		1	160 mm	
		1000 V	70 06 160	Boční štípací kleště		1	160 mm	
		1000 V	98 52	Kabelový nůž		1	185 mm	
			16 20 165	Nástroj pro odstraňování plášťů		1	165 mm	
			361 252 1	Elektrikářské dláto	Rennsteig	1	250 x 10 mm	
			340 300 1	Zednické dláto		1		
		1000 V	006100	Šroubováky pro šrouby s drážkou, 160i	Wera	1	0,4 x 2,5 x 80 mm	
			006110			1	0,6 x 3,5 x 100 mm	
			006120			1	1,0 x 5,5 x 125 mm	
			006125			1	1,2 x 6,5 x 150 mm	
		1000 V	006152	Šroubováky, Pro šrouby s křížovou drážkou Phillips®, 162i PH		1	PH1 x 80 mm	
			006154			1	PH2 x 100 mm	
			007620	Šroubováky pro šrouby s drážkou, 334		1	1,0 x 6,0 x 125 mm	
			110010			1	1,2 x 6,5 x 150 mm	
			005655	Zkoušečka napětí, 247		1	0,5 x 3,0 x 70 mm	
			101-0300	Zámečnické kladivo	Picard	1	300 g	
			30490-800	Sekací kladivo		1	800 g	
			75040-015	Plochý štětec		1	40 mm	
			75075-040	Malířská špachtle		1	40 mm	
			71510-000	Metrové měřítko (skládací měřítko)		1	2 m	
			306125	Pila PUK®	Haunstätter	1	150 x 240 mm	
			7165/50	Kelímek na sádru	Nölle	1	125 x 90 mm	

00
21

Taška na nářadí 24-dílná

Učňovská taška na nářadí pro elektroinstalace

00 21 02 SL

- komfortní provedení z odolné hovězí kůže; s přední stěnou s nastavitelnými upevňovacími pásky a nosným řemenem
- přední stěna, zadní stěna a víko z hovězí kůže, černá
- přední stěna částečně sklopná s nastavitelnými pásky a přihrádkou na dokumenty na vnější straně
- přední stěna navíc zesílena hliníkovými úhelníky
- s pozinkovanou vaničkou na dně
- držadlo pro přenášení
- rozměry, vnější (š x v x h): 420 x 250 x 160 mm

00 21 02 LE
bez nářadí

00 21 02 SL
osazen 24 kusy značkového kvalitního nářadí, částečně zkoušeného VDE podle DIN EN 60900

Č. výr.	EAN 4003773-					Počet	Jmenovitý rozměr	g
00 21 02 SL	032687		Taška na nářadí 24-dílná					6980
			03 05 180	Kombinované kleště	Knipex	1	180 mm	
			11 05 160	Odizolovací kleště		1	160 mm	
			16 20 165	Nástroj pro odstraňování plášťů		1	165 mm	
			25 05 160	Půlkulaté kleště s břity, (Kleště pro radiotechniku)		1	160 mm	
			70 05 160	Boční štípací kleště		1	160 mm	
		1000 V	98 52	Kabelový nůž		1	185 mm	
			361 252 1	Elektrikářské dláto	Rennsteig	1	250 x 10 mm	
			340 250 1	Zednické dláto		1	250 mm	
			101-0300	Zámečnické kladivo	Picard	1	300 g	
			401-1000	Klempířské kladívko		1	1000 g	
			75040-015	Plochý štětec		1	40 mm	
			75075-040	Malířská špachtle		1	40 mm	
			71501-024	Tesařská tužka		1	24 cm	
		1000 V	031580	Šroubováky pro šrouby s drážkou, 1160i	Wera	1	0,4 x 2,5 x 80 mm	
			031582			1	0,6 x 3,5 x 100 mm	
			031587			1	1,0 x 5,5 x 125 mm	
			031588			1	1,2 x 6,5 x 150 mm	
		1000 V	031601	Šroubováky, Pro šrouby s křížovou drážkou Phillips®, 1162i		1	PH1 x 80mm	
			031603			1	PH2 x 100 mm	
		1000 V	031611	Šroubováky pro šrouby s křížovou drážkou Pozidriv®, 1165i		1	PZ1 x 80 mm	
			031613			1	PZ2 x 100 mm	
			005655	Zkoušečka napětí, 247		1	0,5 x 3,0 x 70 mm	
			306125	Pila PUK®	Haunstätter	1	150 x 240 mm	
			7165/50	Kelímek na sádru	Nölle	1	125 x 90 mm	
00 21 02 LE	057499		Brašna na nářadí „New Classic Basic" prázdná					2970

00
21

Kufr na nářadí „Elektro“ 20-dílný

00 21 20

- odolné provedení z materiálu ABS, černé
- obvodový dvojitý hliníkový rám
- rastrové panty, které slouží jako držák víka
- stabilní, ergonomické držadlo na přenášení
- 2 uzamykatelné sklápěcí zámky
- 1 vyjímatelná deska na nářadí ve víku s 15 kapsami na straně dna a 6 velkými kapsami a jednou upnutou přihrádkou (širokou 400 mm) na straně víka, držena drukem
- dno ve tvaru vaničky, výška 58, rozdělitelné pružnými vložkami a s krycí deskou se 6 velkými kapsami na nářadí, fixovatelnou pomocí patentky
- krycí deska a deska na nářadí z materiálu Con-Pearl®
- zatížitelnost do 20 kg
- rozměry, vnitřní (š x v x h): 415 x 160 x 300 mm

00 21 20
osazen 20 kusy značkového nářadí, částečně zkoušeného VDE podle DIN EN 60900

00 21 20 LE
bez nářadí

Č. výr.	EAN 4003773-					Počet	Jmenovitý rozměr	⚖ g
00 21 20	052166		Kufr na nářadí „Elektro“ 20-dílný					7225
		1000 V	03 06 180	Kombinované kleště	Knipex	1	180 mm	
			12 40 200	Samonastavitelné kleště pro odizolování		1	200 mm	
			16 80 125 SB	Univerzální odizolovací nástroj		1	125 mm	
		1000 V	26 16 200	Půlkulaté kleště s břity, (úzké ploché kleště)		1	200 mm	
		1000 V 40°	26 26 200			1	200 mm	
		1000 V	70 06 160	Boční štípací kleště		1	160 mm	
			74 06 200	Silové boční štípací kleště		1	200 mm	
			86 03 180	Klešťový klíč, kleště a klíč v jediném nástroji		1	180 mm	
			87 03 250	KNIPEX Cobra®, Kleště na vodní čerpadla Hightech		1	250 mm	
		1000 V	95 16 200	Kabelové nůžky, s dvojitým břitem		1	200 mm	
		1000 V	98 56	Kabelový nůž, s výměnnou čepelí		1	185 mm	
		1000 V	006100	Šroubováky pro šrouby s drážkou, 160i	Wera	1	0,4 x 2,5 x 80 mm	
			006115			1	0,8 x 4,0 x 100 mm	
			006120			1	1,0 x 5,5 x 125 mm	
			006125			1	1,2 x 6,5 x 150 mm	
		1000 V	006152	Šroubováky, Pro šrouby s křížovou drážkou Phillips®, 162i PH		1	PH1 x 80 mm	
			006154			1	PH2 x 100 mm	
		1000 V	006162	Šroubováky pro šrouby s křížovou drážkou Pozidriv®, 165i		1	PZ1 x 80 mm	
			006164			1	PZ2 x 100 mm	
			005655	Zkoušečka napětí, 247		1	0,5 x 3,0 x 70 mm	
00 21 20 LE	044567		Kufr na nářadí „Standard“ prázdná					4485

Con-Pearl je registrovaná značka zboží PARAT-WERK Schnbach GmbH & Co. KG

00
21

Kufr na nářadí pro E-CHECK

23-dílný

00 21 30

- osazen 23 kusy značkového nářadí, částečně zkoušeného VDE podle DIN EN 60900
- stabilní skořepinová konstrukce z tvrdého ABS s hliníkovým rámem a obvodovou ochrannou lištou
- přihrádky na dokumenty s uchycovacími pásky drženými otočnými kolíčky
- 1 vyjímatelná deska na nářadí oboustranná s elastickými pásky
- 1 krycí deska s elastickými pásky textilní rouškou na ochranu nářadí
- velká vanička ne dně s variabilními přepážkami (např. pro měřící a zkušební přístroje) Vnitřní rozměry: 420 x 320 x 85 mm
- stabilní kovové zámky a kódovaný zámek otevíraný kombinací 3 čísel
- stabilní, ergonomické držadlo na přenášení
- na obou stranách umístěné nožičky pro postavení
- barva: stříbrná, hliníkový vzhled

Č. výr.	EAN 4003773-					Počet	Jmenovitý rozměr	g
00 21 30	051084		Kufr na nářadí pro E-CHECK 23-dílný					9440
			00 11 03	Klíč na rozvodné skříně, pro běžné skříně a systémy zavírání	Knipex	1	76 mm	
		1000 V	03 06 180	Kombinované kleště		1	180 mm	
			12 40 200	Samonastavitelné kleště pro odizolování		1	200 mm	
			16 80 125 SB	Univerzální odizolovací nástroj		1	125 mm	
		1000 V	26 16 200	Půlkulaté kleště s břity, (úzké ploché kleště)		1	200 mm	
		1000 V 40°	26 26 200			1	200 mm	
		1000 V	70 06 125	Boční štípací kleště		1	125 mm	
			70 06 160			1	160 mm	
			86 03 180	Klešťový klíč, kleště a klíč v jediném nástroji		1	180 mm	
			87 03 250	KNIPEX Cobra®, Kleště na vodní čerpadla Hightech		1	250 mm	
		1000 V	92 27 62	Precizní pinzeta		1	150 mm	
		1000 V	98 56	Kabelový nůž, s výměnnou čepelí		1	185 mm	
		1000 V	006100	Šroubováky pro šrouby s drážkou, 160i	Wera	1	0,4 x 2,5 x 80 mm	
			006110			1	0,6 x 3,5 x 100 mm	
			006115			1	0,8 x 4,0 x 100 mm	
			006120			1	1,0 x 5,5 x 125 mm	
			006125			1	1,2 x 6,5 x 150 mm	
			006130			1	1,2 x 8,0 x 175 mm	
		1000 V	006150	Šroubováky, Pro šrouby s křížovou drážkou Phillips®, 162i PH		1	PH0 x 80 mm	
			006152			1	PH1 x 80 mm	
			006154			1	PH2 x 100 mm	
		1000 V	006162	Šroubováky pro šrouby s křížovou drážkou Pozidriv®, 165i		1	PZ1 x 80 mm	
			006164			1	PZ2 x 100 mm	

00 19

Ledvinka pro dva typy kleští

00 19 72 LE

- pro dvoje kleště až do délky 150 mm
- z odolné polyesterové tkaniny
- se suchým zipem
- s bočním pružným úchytem na tyčové kapesní svítilny, propisky a podobně
- s praktickým poutkem na pásek

Č. výr.	EAN 4003773-	Šířka mm	Výška mm	Hloubka mm	⚖ g
00 19 72 LE	070191	65	155	25	65

00 19

Taška na nářadí na opasek

prázdny

00 19 73 LE

- z odolné polyesterové tkaniny a kůže
- s přihrádkami až na 8 nástrojů
- kožená poutka nářadí, přinýtovaná
- s karabinou

Č. výr.	EAN 4003773-	Šířka mm	Výška mm	Hloubka mm	⚖ g
00 19 73 LE	072065	170	235	75	210

00 21

Brašna na nářadí „New Classic Basic“

prázdná

00 21 02 LE

- komfortní provedení z odolné hovězí kůže; s přední stěnou s nastavitelnými upevňovacími pásky a nosným řemenem
- přední stěna, zadní stěna a víko z hovězí kůže, černá
- přední stěna navíc zesílena hliníkovými úhelníky
- přední stěna částečně sklopná s nastavitelnými pásky a přihrádkou na dokumenty na vnější straně
- s pozinkovanou vaničkou na dně
- držadlo pro přenášení

Č. výr.	EAN 4003773-	Rozměr, vnější šířka mm	Rozměr, vnější výška mm	Rozměr, vnější hloubka mm	⚖ g
00 21 02 LE	057499	440	270	180	2970

00 21

Kufr na nářadí „Basic“ prázdný

00 21 05 LE

- odolné provedení z materiálu ABS, černé
- obíhající hliníkový rám s D-kroužky k upevnění přiloženého nosného řemene
- kódovaný zámek otevíraný kombinací 3 čísel a 2 sklopné zámky k uzamykání víka
- stabilní, ergonomické držadlo na přenášení
- kovové panty
- držák víka s pantovou mechanikou
- přihrádka na dokumenty ve víku
- vyjímatelná deska na nářadí ve víku s devíti kapsami na nářadí a elastickou smyčkou na straně víka a desíti úzkými a jednou velkou kapsou na nářadí na straně dna
- miska dna, výška 55 mm, dále rozdělitel-ná vložkami a krycí víko s dvanácti velkými kapsami na nářadí a plochá zásuvka, upevnitelná patentkou
- zatížitelnost: 15 kg

Č. výr.	EAN 4003773-	Rozměr, vnější (vnitřní) šířka mm	Rozměr, vnější (vnitřní) výška mm	Rozměr, vnější (vnitřní) hloubka mm	⚖ g
00 21 05 LE	056904	465 (440)	200 (180)	410 (350)	5680

00 21

Kufr na nářadí „Standard“ prázdný

00 21 20 LE

- odolné provedení z materiálu ABS, černé
- obvodový dvojitý hliníkový rám
- rastrové panty, které slouží jako držák víka
- stabilní, ergonomické držadlo na přenášení
- 2 uzamykatelné sklápěcí zámky
- 1 vyjímatelná deska na nářadí ve víku s 15 kapsami na straně dna a 6 velkými kapsami a jednou upnutou přihrádkou (širokou 400 mm) na straně víka, držena drukem
- dno ve tvaru vaničky, výška 58, rozdělitelné pružnými vložkami a s krycí deskou se 6 velkými kapsami na nářadí, fixovatelnou pomocí patentky
- krycí deska a deska na nářadí z materiálu Con-Pearl®
- zatížitelnost do 20 kg

Č. výr.	EAN 4003773-	Rozměr, vnější (vnitřní) šířka mm	Rozměr, vnější (vnitřní) výška mm	Rozměr, vnější (vnitřní) hloubka mm	⚖ g
00 21 20 LE	044567	480 (460)	175 (170)	370 (310)	4485

00 21

Kufřík na nářadí „Classic II“

prázdný

00 21 32 LE

- odolné provedení z materiálu ABS, černé
- obvodový dvojitý hliníkový rám
- rastrové panty, které slouží jako držák víka
- stabilní držadlo pro přenášení ve vícesložkovém provedení s ergonomicky tvarovanou rukojetí
- 2 uzamykatelné sklápěcí zámky
- přihrádka na dokumenty ve víku
- 1 vyjímatelná deska s nářadím ve víku s držákem na nářadí CP7 (silném 11 mm) na straně dna
- 1 vyjímatelná deska s nářadím ve víku s držákem na nářadí CP7 (silném 11 mm) na straně víka a s držákem na nářadí CP7 (15 mm silném) na straně dna
- miska dna, výška 58 mm, dále rozdělitel-ná pružnými vložkami a krycí víko s držákem na nářadí CP7 (25 mm silným) na straně víka, upevnitelné patentkou
- krycí deska a deska na nářadí z materiálu Con-Pearl®
- zatížitelnost do 30 kg

Č. výr.	EAN 4003773-	Rozměr, vnější (vnitřní) šířka mm	Rozměr, vnější (vnitřní) výška mm	Rozměr, vnější (vnitřní) hloubka mm	⚖ g
00 21 32 LE	057536	480 (415)	180 (160)	365 (300)	5235

Con-Pearl je registrovaná značka zboží PARAT-WERK Schnbach GmbH & Co. KG

00
21

Kufr na nářadí „BIG Twin“ prázdný

00 21 40 LE

00 21 40 LE
- odolné provedení z materiálu ABS, černé
- obvodový hliníkový rám s kroužky tvaru D k upevnění nosného řemenu a pevně namontovanou, stabilní, oboustranně osaditelnou středovou stěnou, s mnohostrannými možnostmi zasunutí nářadí díky elastickým páskům a 12ti malým kapsami
- dobře v ruce ležící přenášecí držadlo a do dna zapuštěný držák pro „trolej“ (na přání dodávaná část pod Lís. zboží 00 21 40 T)
- kovové panty
- zatížitelnost do 30 kg
- otevřít z jedné nebo z obou stran; dno i víko se nechají otevírat nezávisle na sobě
- samostatně stojící ve všech polohách otevření díky držákům víka s kloubovou mechanikou, umístěným z obou stran a aretovatelným při 45° a 90°
- kódovaný zámek otevíraný kombinací 3 čísel a 2 sklopné zámky k uzamykání víka
- vyjímatelná přihrádka na doklady a vyjímatelná tabulka na nářadí, osaditelná jednostranně, se 13 kapsami na nářadí
- 2 sklopné zámky k fixování dna
- dno ve tvaru vaničky, výška 58, rozdělitelné pružnými vložkami a s krycí deskou se 6 velkými kapsami na nářadí, fixovatelnou pomocí patentky
- rozměry, vnější (š x v x h): 490 x 255 x 410 mm.
  rozměry, vnitřní (š x v x h): 445 x (105 + 105) x 350 mm

00 21 40 T

00 21 40 T
- Teleskopický třmen pro pojíždění kufru
- použitelné pro kufry: 00 21 40 LE nářaLové kufry „BIG Twin“; 98 99 14 univerzální kufry
- výškově nastavitelné držadlo s aretací
- iintegrovaný závěsný mechanismus pro upevnění na kufru, pro rychlou montáž/demontáž
- se dvěmi lehkoběžnými kladkami
- rozměry: 60 x 245 x 400 (1000) mm

Č. výr.	EAN 4003773-	Rozměr, vnější (vnitřní) šířka mm	Rozměr, vnější (vnitřní) výška mm	Rozměr, vnější (vnitřní) hloubka mm	⚖ g
00 21 40 LE	057673	490 (445)	255 (105 + 105)	410 (350)	7550
00 21 40 T	062981	Trolej k přepravě kufru na kolečkách			

00
21

Kufřík na nářadí „BIG Twin-Move“

s integrovanými kolečky a teleskopickým držadlem

prázdný

00 21 41 LE

- odolné provedení z materiálu ABS, černé
- hliníkový rám po obvodu a pevně namontovaná, stabilní přepážka osaditelná z obou stran s mnoha možnostmi uložení nářadí díky pružným poutkům a 12 kapsičkám
- výsuvná rukojeť zapuštěná ve dně a dvě vnější skate kolečka s lehkým chodem
- zatížitelnost do 30 kg
- otevírání z jedné strany nebo oboustranné (tvar V); dno a víko lze nezávisle na sobě zcela nebo zčásti otevírat; stabilní ve všech polohách otevření; speciální sanice chrání dno a zajišťují stabilitu
- ize uzamknout
- vyjímatelná přihrádka na dokumenty a vyjímatelná deska na nářadí s 13 kapsami na nářadí
- podlážka na dno, výška 60 mm, flexibilní členění přepážkami; deska na nářadí jako krycí deska se 13 kapsami na nářadí

Č. výr.	EAN 4003773-	Rozměr, vnější (vnitřní) šířka mm	Rozměr, vnější (vnitřní) výška mm	Rozměr, vnější (vnitřní) hloubka mm	⚖ g
00 21 41 LE	071549	510 (480/445)	270 (105)	410 (370/330)	8600

00 21

Taška na nářadí prázdná

00 21 11 LE

Kompaktní brašna na nářadí pro servisního technika

- vejde se do kufru KNIPEX Big Twin 00 21 40 LE / 00 21 41 LE a jiných běžných kufrů na nářadí
- s 8 brašnami na nářadí a 7 poutky na nářadí
- zpětná smyčka pro upevnění vozík

Č. výr.	EAN 4003773-	Šířka mm	Výška mm	Hloubka mm	⚖ g
00 21 11 LE	077718	410	60	290	450

00 21

Kufr na nářadí „Robust“ prázdný

00 21 35 LE

Kufřík vhodný pro leteckou přepravu, z odolného polypropylénu

- prachotěsný, vzduchotěsný a vodotěsný
- automatický ventil pro vyrovnání tlaku
- odolný vůči teplotám od -40 °C do +80 °C
- zařízení pro visací zámek
- přihrádka na dokumenty; tabule s nářadím s 35 plnitelnými kapsami na nářadí
- 2 hliníkové přepážky pro individuální nastavení podlážky na dno
- zatížitelnost do 30 kg

Dvoustupňové zámky, snadné otevírání – i jednou rukou

Automatický tlakový kompenzační ventil, po dobu zadržování vody prodyšný

Č. výr.	EAN 4003773-	Rozměr, vnější (vnitřní) šířka mm	Rozměr, vnější (vnitřní) výška mm	Rozměr, vnější (vnitřní) hloubka mm	⚖ g
00 21 35 LE	077596	470 (437)	190 (172)	370 (307)	4800

ČÍSLO PRODUKTU / STRANA

00 11 01	126
00 11 02	127
00 11 03	127
00 11 04	127
00 11 06	127
00 11 06 V01	127
00 11 06 V02	128
00 11 07	128
00 11 08	129
00 11 17	129
00 11 V50	125
00 19 41	228
00 19 56	69
00 19 57	69
00 19 72 LE	228
00 19 72 LE	236
00 19 73 LE	236
00 20 01 V01	229
00 20 01 V02	69
00 20 01 V02	229
00 20 01 V03	229
00 20 03 SB	70
00 20 03 V02	71
00 20 04 SB	70
00 20 04 V01	71
00 20 09 V01	231
00 20 09 V02	231
00 20 09 V03	231
00 20 10	231
00 20 11	231
00 20 12	231
00 20 13	231
00 20 15	199
00 20 16	220
00 20 16 P	220
00 20 16 P ESD	220
00 20 17	220
00 20 18	220
00 20 18 ESD	220
00 20 72 V01	228
00 20 72 V02	228
00 21 01 TL	232
00 21 02 LE	236
00 21 02 LE	233
00 21 02 SL	233
00 21 05 LE	237
00 21 11 LE	240
00 21 15	199
00 21 15 LE	199
00 21 15 LE	199
00 21 20	234
00 21 20 LE	237
00 21 20 LE	234
00 21 25	70
00 21 30	235
00 21 32 LE	237
00 21 35 LE	240
00 21 40 LE	238
00 21 40 T	238
00 21 40 T	203
00 21 41 LE	239
01 06 160	26
01 06 160	172
01 06 190	26
01 06 190	172
02 01 180	25
02 01 200	25
02 01 225	25
02 02 180	25
02 02 200	25
02 02 225	25
02 05 180	25
02 05 200	25
02 05 225	25
02 06 180	25
02 06 180	172
02 06 200	172
02 06 200	25
02 06 225	25
02 06 225	172
02 07 200	172
02 07 200	25
02 07 225	25
02 07 225	172
03 01 140	24
03 01 160	24
03 01 180	24
03 01 200	24
03 01 250	24
03 02 160	24
03 02 180	24
03 02 200	24
03 05 140	24
03 05 160	24
03 05 180	24
03 05 200	24
03 06 160	24
03 06 160	173
03 06 180	173
03 06 180	24
03 06 200	24
03 06 200	173
03 07 160	173
03 07 160	24
03 07 180	24
03 07 180	173
03 07 200	173
03 07 200	24
03 07 250	24
03 07 250	173
08 05 110	26
09 01 240	27
09 02 240	27
09 11 240	27
09 12 240	27
11 01 160	36
11 02 160	36
11 05 160	36
11 06 160	173
11 06 160	36
11 07 160	36
11 07 160	173
11 12 160	36
11 17 160	36
11 17 160	173
11 82 130	36
11 92 140	37
12 11 180	39
12 12 02	39
12 12 06	39
12 12 10	39
12 12 11	39
12 12 12	39
12 12 13	39
12 12 14	39
12 19 02	39
12 19 06	39
12 19 10	39
12 19 11	39
12 19 12	39
12 19 13	39
12 19 14	39
12 19 180	39
12 21 180	39
12 29 180	39
12 40 200	41
12 42 195	40
12 49 01	41
12 49 02	41
12 49 03	41
12 49 21	40
12 49 23	40
12 50 200	41
12 59 01	41
12 59 02	41
12 62 180	41
12 64 180	42
12 69 21	41
12 69 23	41
12 80 040 SB	42
12 80 100 SB	42
12 82 130 SB	42
12 85 100 SB	43
13 01 160	30
13 02 160	30
13 05 160	30
13 81 200	29
13 82 200	29
13 86 200	29
13 86 200	174
13 91 200	29
13 92 200	29
13 96 200	29
13 96 200	174
14 22 160	37
14 25 160	37
14 26 160	37
14 26 160	175
15 11 120	43
15 19 005	43
15 19 006	43
15 19 008	43
15 19 010	43
15 51 160	43
15 61 160	43
15 81 160	43
16 20 16 SB	44
16 20 165 SB	44
16 20 28 SB	44
16 29 165	44
16 30 135 SB	44
16 39 135	44
16 40 150	45
16 49 150	45
16 60 05 SB	45
16 60 100 SB	46
16 64 125 SB	46
16 65 125 SB	46
16 80 125 SB	47
16 85 125 SB	47
16 90 130 SB	47
19 01 130	31
19 03 130	31
20 01 125	50
20 01 140	50
20 01 160	50
20 01 180	50
20 02 140	50
20 02 160	50
20 05 140	50
20 05 160	50
20 06 160	50
20 06 160	174
22 01 125	51
22 01 140	51
22 01 160	51
22 02 140	51
22 02 160	51
22 05 140	51
22 05 160	51
22 06 160	51
22 06 160	175
23 01 140	31
25 01 125	32
25 01 140	32
25 01 160	32
25 02 140	32
25 02 160	32
25 03 125	32
25 05 140	32
25 05 160	32
25 06 160	32
25 06 160	176
25 21 160	32
25 25 160	32
25 26 160	32
25 26 160	176
26 11 200	33
26 12 200	33
26 13 200	33
26 15 200	33
26 16 200	33
26 16 200	176
26 17 200	33
26 17 200	176
26 21 200	33
26 22 200	33
26 25 200	33
26 26 200	33
26 26 200	176
26 27 200	33
26 27 200	176
27 01 160	31
28 01 200	52
28 21 200	52
29 11 160	53
29 21 160	53
29 25 160	53
30 11 140	54
30 11 160	54
30 11 190	54
30 13 140	54
30 13 160	54
30 15 140	54
30 15 160	54
30 15 190	54
30 16 160	54
30 16 160	177
30 21 140	54
30 21 160	54
30 21 190	54
30 23 140	54
30 25 140	54
30 25 160	54
30 25 190	54
30 31 160	54
30 33 160	54
30 35 140	54
30 35 160	54
30 36 160	177
30 36 160	54
30 41 160	125
31 11 160	53
31 15 160	53
31 21 160	53
31 25 160	53
32 11 135	55
32 21 135	55
32 31 135	55
33 01 160	55
33 03 160	55
34 12 130	216
34 12 130 ESD	216
34 22 130	216
34 22 130 ESD	216
34 32 130	216
34 32 130 ESD	216
35 11 115	217
35 12 115	217
35 12 115 ESD	218
35 21 115	217
35 22 115	217
35 22 115 ESD	218
35 31 115	217
35 32 115	217
35 32 115 ESD	218
35 42 115	217
35 42 115 ESD	218
35 52 145	217
35 62 145	217
35 72 145	217
35 82 145	217
36 12 130	219
36 22 125	219
36 32 125	219
37 11 125	56
37 13 125	56
37 21 125	56
37 23 125	56
37 31 125	56
37 33 125	56
37 41 125	56
37 43 125	56
38 11 200	57
38 15 200	57
38 21 200	57
38 25 200	57
38 31 200	57
38 35 200	57
38 41 190	57
38 45 190	57
38 71 200	57
38 91 200	57
38 95 200	57
40 04 180	58
40 04 250	58
41 04 180	58
41 04 250	58
41 04 300	58
41 14 250	58
41 24 225	58
41 34 165	58
42 14 280	59
42 24 280	59
42 34 280	59
44 10 J5	66
44 10 J6	66
44 11 J0	62
44 11 J1	62
44 11 J2	62
44 11 J3	62
44 11 J4	62
44 13 J0	62
44 13 J1	62
44 13 J2	62
44 13 J3	62
44 13 J4	62
44 19 J5	66
44 19 J6	66
44 20 J51	66
44 20 J61	66
44 21 J01	62
44 21 J11	62
44 21 J21	62
44 21 J31	62
44 21 J41	62
44 23 J11	62
44 23 J21	62
44 23 J31	62
44 29 J51	66
44 29 J61	66
44 31 J02	62
44 31 J12	62
44 31 J22	62
44 31 J32	62
44 31 J42	62
45 10 170	68
45 21 200	68
46 10 100	67
46 10 A5	66
46 10 A6	66
46 11 A0	63
46 11 A1	63
46 11 A2	63
46 11 A3	63
46 11 A4	63
46 11 G0	68
46 11 G1	68
46 11 G2	68
46 11 G3	68
46 11 G4	68
46 13 A0	63
46 13 A1	63
46 13 A2	63
46 13 A3	63
46 19 A5	66
46 19 A6	66
46 20 A51	66
46 20 A61	66
46 21 A01	63
46 21 A11	63
46 21 A21	63
46 21 A31	63
46 21 A41	63
46 23 A01	63
46 23 A11	63
46 23 A21	63
46 23 A31	63
46 29 A51	66
46 29 A61	66
46 31 A02	63
46 31 A12	63
46 31 A22	63
46 31 A32	63
46 31 A42	63
48 11 J0	64
48 11 J1	64
48 11 J2	64
48 11 J3	64
48 11 J4	64
48 21 J01	64
48 21 J11	64
48 21 J21	64
48 21 J31	64
48 21 J41	64
48 31 J1	64
48 31 J2	64
49 11 A0	65
49 11 A1	65
49 11 A2	65
49 11 A3	65
49 11 A4	65
49 21 A01	65
49 21 A11	65
49 21 A21	65
49 21 A31	65
49 21 A41	65
49 31 A0	65
49 31 A1	65
49 31 A2	65
49 41 A01	65
50 00 160	74
50 00 180	74
50 00 210	74
50 00 225	74
50 00 250	74
50 00 300	74
50 01 160	74

ČÍSLO PRODUKTU / STRANA

50 01 180	74
50 01 210	74
50 01 225	74
50 01 250	74
50 01 300	74
51 01 210	74
55 00 300	75
58 30 225	75
61 01 200	94
61 02 200	94
62 12 120	215
64 01 115	215
64 02 115	215
64 11 115	215
64 12 115	215
64 12 115 ESD	215
64 22 115	215
64 32 120	215
64 32 120 ESD	215
64 42 115	215
64 52 115	215
64 62 120	215
64 62 120 ESD	215
64 72 120	215
67 01 140	94
67 01 160	94
67 01 200	94
67 05 140	94
67 05 160	94
67 05 200	94
68 01 160	75
68 01 160	95
68 01 180	75
68 01 180	95
68 01 200	75
68 01 200	95
68 01 280	75
68 01 280	95
69 01 130	95
69 03 130	95
70 01 110	83
70 01 125	83
70 01 140	83
70 01 160	83
70 01 180	83
70 02 125	83
70 02 140	83
70 02 160	83
70 02 180	83
70 05 125	83
70 05 140	83
70 05 160	83
70 05 180	83
70 06 125	83
70 06 125	177
70 06 140	177
70 06 140	83
70 06 160	83
70 06 160	177
70 06 180	177
70 06 180	83
70 07 160	83
70 07 160	177
70 07 180	177
70 07 180	83
70 11 110	83
70 15 110	83
70 26 160	83
70 26 160	177
71 01 200	91
71 02 200	91
71 12 200	91
71 21 200	91
71 22 200	91
71 31 200	91
71 32 200	91
71 41 200	91
71 72 460	92
71 72 610	92
71 72 760	92
71 72 910	92
71 79 460	92
71 79 610	92
71 79 760	92
71 79 910	92
71 82 950	93
71 89 950	93
72 01 140	80
72 01 160	80
72 01 180	80
72 02 125	80
72 11 160	80
72 21 160	80
72 51 160	80
73 02 160	85
73 05 160	85
73 06 160	85
73 06 160	178
73 71 180	89
73 72 180	89
73 72 180 BK	89
73 72 180 F	89
74 01 140	87
74 01 160	87
74 01 180	87
74 01 200	87
74 01 250	87
74 02 140	87
74 02 160	87
74 02 180	87
74 02 200	87
74 02 250	87
74 05 140	87
74 05 160	87
74 05 180	87
74 05 200	87
74 05 250	87
74 06 160	87
74 06 160	178
74 06 180	178
74 06 180	87
74 06 200	87
74 06 200	178
74 06 250	178
74 06 250	87
74 07 200	87
74 07 200	178
74 07 250	178
74 07 250	87
74 12 160	87
74 12 180	87
74 21 180	87
74 21 200	87
74 21 250	87
74 22 200	87
74 22 250	87
74 91 250	89
75 02 125	210
75 12 125	210
75 22 125	210
75 52 125	210
76 01 125	84
76 03 125	84
76 05 125	84
76 12 125	84
76 22 125	84
76 81 125	84
77 01 115	211
77 01 130	211
77 02 115	211
77 02 115 ESD	212
77 02 120 H	213
77 02 120 H ESD	213
77 02 130	211
77 02 135 H	213
77 02 135 H ESD	213
77 11 115	211
77 12 115	211
77 12 115 ESD	212
77 21 115	211
77 21 130	211
77 22 115	211
77 22 115 ESD	212
77 22 130	211
77 32 115	211
77 32 115 ESD	212
77 32 120 H	213
77 32 120 H ESD	213
77 42 115	211
77 42 115 ESD	212
77 42 130	211
77 52 115	211
77 52 115 ESD	212
77 72 115	211
77 72 115 ESD	212
78 03 125	207
78 03 125 ESD	207
78 13 125	207
78 13 125 ESD	207
78 23 125	207
78 31 125	207
78 41 125	207
78 61 125	207
78 61 125 ESD	207
78 71 125	207
78 71 125 ESD	207
78 81 125	207
78 91 125	207
79 02 120	208
79 02 120 ESD	209
79 02 125	208
79 02 125 ESD	209
79 12 125	208
79 12 125 ESD	209
79 22 120	208
79 22 120 ESD	209
79 22 125	208
79 22 125 ESD	209
79 32 125	208
79 32 125 ESD	209
79 42 125	208
79 42 125 ESD	209
79 52 125	208
79 52 125 ESD	209
79 62 125	208
79 62 125 ESD	209
81 03 230	113
81 13 230	113
81 19 230	113
83 10 010	111
83 10 015	111
83 10 020	111
83 10 030	111
83 10 040	111
83 20 010	112
83 20 015	112
83 20 020	112
83 30 005	112
83 30 010	112
83 30 015	112
83 30 020	112
83 30 030	112
83 60 010	113
83 60 015	113
83 61 010	113
83 61 015	113
84 11 200	123
84 21 200	123
85 01 250	101
85 51 250 A	116
85 59 250 A	116
86 03 125	99
86 03 150	99
86 03 180	99
86 03 250	99
86 03 300	99
86 03 400	100
86 05 150	99
86 05 180	99
86 05 250	99
86 07 250	179
87 01 125	103
87 01 150	103
87 01 180	103
87 01 250	103
87 01 300	103
87 01 400	104
87 01 560	104
87 02 180	103
87 02 250	103
87 02 300	103
87 03 125	103
87 03 180	103
87 03 250	103
87 03 300	103
87 05 250	103
87 05 300	103
87 11 250	105
87 19 250	105
87 21 250	105
87 22 250	105
87 26 250	106
87 26 250	180
87 41 250	101
87 51 250	106
88 01 180	109
88 01 250	109
88 01 300	109
88 01 400	110
88 02 180	109
88 02 250	109
88 02 300	109
88 03 180	109
88 03 250	109
88 05 180	109
88 05 250	109
88 05 300	109
88 06 250	179
88 06 250	109
88 07 250	109
88 07 250	179
88 07 300	179
88 07 300	109
89 01 250	111
89 03 250	111
89 05 250	111
90 01 125	111
90 03 125	111
90 20 185	119
90 25 20	120
90 25 40	120
90 29 01	120
90 29 02	120
90 29 15	120
90 29 185	119
90 29 40	120
90 42 250	121
90 42 340	121
90 49 340	121
90 49 340 M	121
90 55 280	122
90 59 280	122
90 61 16	122
90 61 20	122
90 70 220	123
91 00 200	123
91 31 180	124
91 51 160	124
91 61 160	124
91 71 160	124
92 02 53	221
92 02 54	221
92 02 55	221
92 08 78 ESD	225
92 08 79 ESD	225
92 12 52	221
92 22 04	221
92 22 06	221
92 22 07	221
92 22 12	222
92 22 13	222
92 22 35	222
92 23 05	221
92 24 01	221
92 24 34	222
92 27 61	181
92 27 61	224
92 27 62	181
92 27 62	224
92 28 69 ESD	225
92 28 70 ESD	225
92 28 71 ESD	225
92 28 72 ESD	225
92 32 29	222
92 34 28	222
92 34 36	222
92 34 37	222
92 37 64	181
92 37 64	224
92 38 75 ESD	225
92 44 42	223
92 52 23	222
92 58 74 ESD	225
92 64 43	223
92 64 44	223
92 67 63	181
92 67 63	224
92 69 84	223
92 70 46	223
92 72 45	223
92 78 77 ESD	225
92 84 18	223
92 88 73 ESD	225
92 94 91	224
92 95 89	224
92 95 90	224
94 10 185	121
94 15 215	117
94 19 185	121
94 19 215	117
94 19 215	117
94 35 215	117
95 02 21	118
95 03 160 SB	118
95 05 140	119
95 05 155 SB	134
95 05 165	134
95 05 185	119
95 05 190	119
95 06 230	134
95 06 230	181
95 11 165	132
95 11 200	133
95 12 165	132
95 12 200	133
95 12 500	135
95 16 165	132
95 16 165	182
95 16 200	133
95 16 200	183
95 17 200	133
95 17 200	183
95 17 500	135
95 17 500	184
95 21 165	132
95 21 600	135
95 22 165	132
95 26 165	132
95 26 165	182
95 27 600	135
95 27 600	184
95 29 600	135
95 29 600	184
95 31 250	136
95 31 280	136
95 32 038	138
95 32 060	139
95 32 100	139
95 32 320	137
95 36 250	136
95 36 250	185
95 36 280	136
95 36 280	185
95 36 320	137
95 36 320	185
95 39 038	138
95 39 250	136
95 39 250	185
95 39 280	136
95 39 280	185
95 39 320 01	137
95 39 320 01	185
95 39 320 02	137
95 39 320 02	185
95 39 720	139
95 39 870	139
95 61 150	141
95 61 190	140
95 62 190	140
95 71 445	141
95 71 600	141
95 77 600	141
95 77 600	186
95 79 445	141
95 79 600	141
95 79 600	186
95 81 600	141
95 89 600	141
97 00 215 A	144
97 21 215	144
97 21 215 B	144
97 21 215 C	144
97 22 240	144
97 32 225	145
97 33 01	147
97 33 02	147
97 39 05	147
97 39 06	147
97 39 08	147
97 39 09	147
97 39 13	147
97 39 13 A	147
97 39 30	147
97 39 90	147
97 40 10	145
97 40 20 SB	154

ČÍSLO PRODUKTU / STRANA

97 43 05	148
97 43 06	148
97 43 200	148
97 43 200 A	148
97 43 E	149
97 43 E 01	149
97 43 E AUS	149
97 43 E UK	149
97 43 E US	149
97 49 04	150
97 49 05	150
97 49 06	150
97 49 07	150
97 49 08	150
97 49 09	150
97 49 10	150
97 49 11	150
97 49 13	150
97 49 14	150
97 49 15	150
97 49 16	150
97 49 18	150
97 49 19	150
97 49 20	150
97 49 23	151
97 49 24	151
97 49 30	151
97 49 35	151
97 49 40	151
97 49 44	151
97 49 50	151
97 49 54	151
97 49 59	151
97 49 59 1	152
97 49 60	151
97 49 61	151
97 49 62	151
97 49 63	151
97 49 64	151
97 49 65	151
97 49 65 1	152
97 49 65 2	153
97 49 66	151
97 49 66 1	152
97 49 66 2	153
97 49 66 4	151
97 49 66 6	151
97 49 67	151
97 49 68	151
97 49 68 1	152
97 49 69 1	151
97 49 69 11	152
97 49 69 2	151
97 49 70	151
97 49 71	151
97 49 71 1	152
97 49 72	152
97 49 74	152
97 49 76	152
97 49 81	152
97 49 82	152
97 49 83	152
97 49 84	152
97 49 87	152
97 49 90	152
97 49 93	152
97 49 94	152
97 49 94	156
97 49 94	157
97 49 95	152
97 49 95	156
97 49 95	157
97 50 01	154
97 51 10	154
97 51 12	155
97 52 04	156
97 52 05	156
97 52 06	156
97 52 08	156
97 52 09	156
97 52 10	156
97 52 13	156
97 52 14	155
97 52 19	156
97 52 20	155
97 52 23	156
97 52 30	157
97 52 33	157
97 52 34	157
97 52 35	157
97 52 36	157
97 52 37	157
97 52 38	157
97 52 50	157
97 52 63	159
97 52 63 DG	159
97 52 64	159
97 52 65	159
97 52 65 A	159
97 52 65 DG	159
97 52 65 DG A	159
97 53 04	160
97 53 08	161
97 53 09	161
97 53 14	160
97 54 24	162
97 59 06	154
97 59 12	155
97 59 14	155
97 59 65 2	159
97 61 145 A	162
97 61 145 F	162
97 62 145 A	162
97 68 145 A	186
97 68 145 A	162
97 71 180	163
97 72 180	163
97 78 180	163
97 78 180	186
97 81 180	163
97 90 00	165
97 90 00 LE	164
97 90 00 LE	165
97 90 01	165
97 90 05	164
97 90 06	164
97 90 09	164
97 90 10	164
97 90 12	164
97 90 21	165
97 90 22	165
97 90 23	164
97 90 24	164
97 90 25	165
97 91 01	152
97 91 02	153
97 99 001	166
97 99 010	166
97 99 011	166
97 99 020	166
97 99 021	166
97 99 022	166
97 99 030	166
97 99 050	166
97 99 060	166
97 99 070	166
97 99 071	166
97 99 090	166
97 99 091	166
97 99 092	166
97 99 110	166
97 99 111	166
97 99 112	166
97 99 130	166
97 99 131	166
97 99 150	166
97 99 151	166
97 99 170	166
97 99 171	166
97 99 172	166
97 99 173	166
97 99 174	166
97 99 175	166
97 99 176	166
97 99 177	166
97 99 178	166
97 99 179	166
97 99 180	166
97 99 210	166
97 99 211	166
97 99 212	166
97 99 213	166
97 99 214	166
97 99 215	166
97 99 216	166
97 99 217	166
97 99 218	166
97 99 219	166
97 99 220	166
97 99 250	167
97 99 251	167
97 99 252	167
97 99 270	167
97 99 271	167
97 99 272	167
97 99 290	167
97 99 291	167
97 99 292	167
97 99 293	167
97 99 330	167
97 99 331	167
97 99 332	167
97 99 333	167
97 99 334	167
97 99 335	167
97 99 336	167
97 99 337	167
97 99 338	167
97 99 339	167
97 99 350	167
97 99 351	167
97 99 352	167
97 99 353	167
97 99 354	167
97 99 355	167
97 99 356	167
97 99 357	167
97 99 358	167
97 99 359	167
97 99 370	167
97 99 371	167
97 99 372	167
97 99 373	167
97 99 374	167
97 99 375	167
97 99 376	167
97 99 377	167
97 99 378	167
97 99 390	167
97 99 391	167
97 99 392	167
97 99 393	167
97 99 394	167
97 99 395	167
97 99 396	167
97 99 397	167
97 99 398	167
97 99 399	167
98 00 07	187
98 00 08	187
98 00 09	187
98 00 1/2"	187
98 00 1/4"	187
98 00 10	187
98 00 11	187
98 00 12	187
98 00 13	187
98 00 14	187
98 00 15	187
98 00 16	187
98 00 17	187
98 00 18	187
98 00 19	187
98 00 22	187
98 00 24	187
98 00 27	187
98 00 3/4"	187
98 00 3/8"	187
98 00 5/16"	187
98 00 5/8"	187
98 00 7/16"	187
98 00 9/16"	187
98 01 07	188
98 01 08	188
98 01 09	188
98 01 10	188
98 01 11	188
98 01 12	188
98 01 13	188
98 01 14	188
98 01 15	188
98 01 16	188
98 01 17	188
98 01 18	188
98 01 19	188
98 01 22	188
98 01 24	188
98 03 04	188
98 03 05	188
98 03 055	188
98 03 06	188
98 03 07	188
98 03 08	188
98 03 09	188
98 03 10	188
98 03 11	188
98 03 12	188
98 03 13	188
98 04 08	189
98 04 10	189
98 04 13	189
98 04 17	189
98 04 19	189
98 04 22	189
98 05 13	189
98 05 17	189
98 05 19	189
98 07 250	187
98 13 20	189
98 13 25	189
98 13 30	189
98 13 40	189
98 13 50	189
98 13 60	189
98 14 05	189
98 14 06	189
98 14 08	189
98 15 05	189
98 15 06	189
98 15 08	189
98 20 10	190
98 20 25	190
98 20 30	190
98 20 35	190
98 20 40	190
98 20 55	190
98 20 65	190
98 20 80	190
98 21 45	190
98 24 00	190
98 24 01	190
98 24 02	190
98 24 03	190
98 24 04	190
98 25 00	190
98 25 01	190
98 25 02	190
98 25 03	190
98 25 04	190
98 26 10	191
98 26 15	191
98 26 20	191
98 26 25	191
98 26 30	191
98 30	191
98 31	191
98 33 25	194
98 33 50	194
98 35 125	192
98 35 250	192
98 37 1/2"	192
98 37 10	192
98 37 11	192
98 37 12	192
98 37 13	192
98 37 14	192
98 37 16	192
98 37 17	192
98 37 19	192
98 37 3/4"	192
98 37 3/8"	192
98 37 5/16"	192
98 37 5/8"	192
98 37 7/16"	192
98 37 9/16"	192
98 39 05	193
98 39 06	193
98 39 08	193
98 40	191
98 41	191
98 42	194
98 43 50	194
98 45 125	192
98 45 250	192
98 47 1"	193
98 47 1/2"	193
98 47 10	192
98 47 11	192
98 47 11/16"	193
98 47 12	192
98 47 13	192
98 47 14	192
98 47 16	192
98 47 17	192
98 47 18	192
98 47 19	192
98 47 22	192
98 47 24	192
98 47 27	192
98 47 3/4"	193
98 47 5/8"	193
98 47 7/8"	193
98 47 9/16"	193
98 49 05	193
98 49 06	193
98 49 08	193
98 52	194
98 53 03	195
98 53 13	195
98 54	194
98 55	195
98 56	195
98 56 09	195
98 56 SB	195
98 62 01	196
98 62 02	196
98 64 02	196
98 65 01	197
98 65 02	197
98 65 03	197
98 65 10	197
98 65 20	197
98 65 30	197
98 65 40	197
98 65 41	197
98 67 05	197
98 67 10	197
98 90	198
98 99 11	198
98 99 12	200
98 99 13	201
98 99 14	203
98 99 14 LE	203
99 00 200	76
99 00 220	76
99 00 220 K12	76
99 00 250	76
99 00 280	76
99 00 300	76
99 01 200	76
99 01 220	76
99 01 250	76
99 01 280	76
99 01 300	76
99 04 220	76
99 04 250	76
99 04 280	76
99 10 250	77
99 10 300	77
99 11 250	77
99 11 300	77
99 14 250	77
99 14 300	77

Akumulátor pro kleště KNIPEX eCrimp ... 149
Alligator® ... 108, 179
Alligator® Set ... 230
Alligator® XL ... 110
Armovací kleště ... 76
Armovací kleště (kleště na rabicové pletivo nebo pletivo) ... 76
Automatické odizolovací kleště na ploché kabely ... 42
Big Twin / Kufr na nářadí „BIG Twin" prázdný ... 238
BigTwin Move / Kufřík na nářadí „BIG Twin-Move" ... 239
Boční štípací kleště ... 82, 177
Boční štípací kleště na světlovody (optické kabely) ... 80
Boční štípací kleště na umělou hmotu ... 80
Boční štípací kleště pro elektromechaniky ... 84
Boční štípací kleště pro elektroniku ... 210
Brašny na nářadí a kufry na nářadí ... 236
Čelní pákové štípací kleště na čepy ... 94
Čelní silové štípací kleště ... 94
Čelní štípací kleště ... 75, 95
Čelní štípací kleště pro elektroniku / ESD ... 214
Čelní štípací kleště pro mechaniky ... 95
CoBolt® ... 90
Cobra® ... 102, 180
Cobra® ES ... 106
Cobra® QuickSet ... 105
Cobra® XL / XXL ... 104
Čtyřtrnové lisovací kleště pro soustružené kontakty ... 158
eCrimp ... 149
Electronic Super Knips® / ESD ... 206
Elektrikářské kleště ... 30
Elektrikářské nůžky ... 134
Elektroinstalační kleště ... 28
Hasák 90° ... 111
Hrnčířské kleště (kleště na štípání keramiky) ... 75
Instalatérské kleště S drážkovaným kloubem ... 111
Izolované nářadí ... 168
Kabelové kleště „Lineman's Pliers" / Kombinované kleště ... 27
Kabelové koncovky ... 166
Kabelové nůžky ... 132
Kabelové nůžky (princip rohatky se západkou) ... 138
Kabelové nůžky s dvojitým břitem ... 133
Kabelový nůž, izolované ... 195
Kladivové kleště ... 74
Kleště na hadicové spony ... 116
Kleště na halogenové žárovky ... 125
Kleště na kabely ... 136, 185
Kleště na kabely (princip rohatky se západkou) ... 136
Kleště na lámání skla ... 124
Kleště na odstranění izolace pro elektroniku ... 36
Kleště na pojistné kroužky na velké vnější kroužky ... 66
Kleště na pojistné kroužky pro upínací kroužky na hřídelích ... 68
Kleště na pojistné kroužky pro vnější kroužky na hřídelích ... 63
Kleště na pojistné kroužky pro vnitřní kroužky v otvorech ... 62
Kleště na řezání trubek na hadice a ochranné trubice ... 119
Kleště na řezání trubek na plastové trubky (elektroinstalace) ... 121
Kleště na řezání trubek pro sdružené a ochranné trubky ... 120
Kleště na řezání trubek pro vícevrstvé trubky a chráničky ... 120
Kleště na spojování profilů ... 127
Kleště na šrouby ... 101
Kleště na štípání keramiky ... 75
Kleště na trubky na plastové trubky a konektory ... 113
Kleště na vodní čerpadla ... 102
Kleště pro mechaniky ... 57
Kleště pro nastavování ... 55
Kleště pro osazování elektronických součástek ... 219
Kleště pro štípání dlaždic (kleště ve tvaru papouščího zobáku) ... 123
Kleště pro telefonní spoje ... 31, 53
Kleště pro uchopení ... 49
Kleště pro uchopení (jehlové kleště) ... 53
Kleště pro uchopení na konektory ... 113
Kleště pro uchopení pro jemnou mechaniku ... 56
Kleště s kulatými čelistmi ... 51, 175
Kleště s kulatými čelistmi s břitem (ozdobné ohýbací kleště) ... 31
Kleště s půlkulatými čelistmi a středovým břitem
(Kleště pro telefonní spoje) ... 31
Klešti typu Langback ... 54, 177
Klešťový klíč izolovaný ... 179
Klešťový klíč XL ... 100
Klíč na rozvodné skříně ... 127
Klíč na rozvodné skříňě Profi-Key ... 127
Kolíkový klíč na rozvodné skříně pro běžné skříně a systémy zavírání ... 128
Kombinované kleště ... 24, 172
Kombinované nůžky ... 119
Kompaktní kleště na štípání drátu ... 85, 178
Kompaktní pákové kleště ... 90
Kompresní nářadí pro koaxiální konektory ... 154
Kufřík na nářadí pro fotovoltaiku ... 152
Kufřík na nářadí pro fotovoltaiku, MC3 (Multi-Contact) ... 153
Kuželovité kleště pro automechaniky ... 123
LED magnetická svítilna ... 145
Ledvinka ... 236
Lisovací kleště ... 144
Lisovací kleště krátký tvar ... 155
Lisovací kleště na miniaturní konektory ... 162
Lisovací kleště pro fotovoltaiku ... 148
Lisovací kleště pro konektory Western ... 154
Lisovací kleště pro spojky Scotchlok ... 154
Lisovací kleště s přidržením ... 144
Lisovací kleště také pro obsluhu oběma rukama ... 156
Lisovací nástavce ... 150
Lisovací sortiment ... 164
Mini klíč na kleště kleště a klíč v jediném nástroji ... 98
Miniodizolovač ... 42
Momentový klíč s vnějším čtyřhranem, možnost přepnutí ... 194
Montážní kleště ... 52
Montážní kleště pro elektroniku ... 205
Montážní kleště pro elektroniku/ ESD ... 216
Montážní kleště pro rozpěrné kroužky na hřídelích ... 68
Montážní nářadí pro konektor MC3 ... 153
MultiCrimp® ... 146
MultiStrip 10 ... 40
Nasazovací nástrčné klíče na šrouby, izolované ... 192
Nástroj na pojistné kroužky ... 67

OBSAH

Nástroje pro fotovoltaiku ... 38, 148, 152
Nástroje pro odstraňování plášťů ... 44
Nůžky na bovdeny ... 141
Nůžky na dráty dratěná lana ... 140
Nůžky na plasty také pro kabelové kanály ... 118
Nůžky na plech ... 122
Nůžky na ploché kabely ... 117
Nůžky na vlákna z materiálu KEVLAR® ... 118
Očkové klíče, izolované ... 188
Odizolovací boční štípací kleště ... 37, 175
Odizolovací kleště ... 36
Odizolovací kleště na světlovody ... 42
Odizolovací kleště pro elektroniku ... 37
Odizolovací kleště s tvarovými noži ... 39
Odizolovací nástroj na datové kabely ... 46
Odizolovací nástroj na koaxiální kabely ... 45
Odizolovací nástroj na světlovody ... 43
Odizolovací nástroj pro kabely plochého a kruhového průřezu ... 46
Otevřené klíč ... 187
Ozdobné ohýbací kleště ... 31
Pákové kleště ... 92
Pákové kleště na pletivo ... 93
Pila Puk ... 198
Pinzeta pro odstraňování laku ... 43
Pinzety ... 181, 221
Plastová pinzeta ... 223
Ploché kleště ... 55
Ploché kleště ... 50
Ploché kleště na sklo ... 124
Ploché kleště s břitem ... 31
Ploché kleště s břitem (kleště na jemnou mechaniku) ... 31
Podkovářské kleště ... 75
Podkovářské kleště (odtrhávací kleště na karoserie) ... 75
Polohovací pomůcka ... 152
PreciForce® ... 157
Precizní kleště na pojistné kroužky pro vnější kroužky na hřídelích ... 65
Precizní kleště pro pojistné kroužky pro vnitřní kroužky v otvorech ... 64
Precizní pinzeta ... 181, 221
Přesné boční štípací kleště pro elektroniku ... 208
Přesné odizolovací kleště s tvarovými noži ... 38
Přesné přidržovací kleště na elektroniku ... 216
Přestavitelná ráčna s vnějším čtyřhranem 1/2" ... 194
Přestavitelná ráčna s vnějším čtyřhranem 3/8" nebo 1/2" ... 191
Příčné rukojeti s vnějším čtyřhranem 3/8" nebo 1/2" ... 191
Prodloužení, izolované ... 192
Půlkulaté kleště s břity (Kleště pro radiotechniku) ... 32, 176
Půlkulaté kleště s břity (Kleště pro radiotechniku) ... 32
Půlkulaté kleště s břity (úzké ploché kleště) ... 33, 176
Revolverové děrovací kleště ... 123
Řezač na ploché kabely ... 117
Sada bezpečnostních kleští ... 69
Sada kleští v pěnové vložce ... 69
Sada montážního nářadí pro solární konektory MC4 (Multi-Contact) ... 153
Sady kleští na pojistné kroužky ... 69
Sady kleští v pěnové vložce ... 69, 229
Sady nářadí ... 230
Sady nářadí ... 227
Sady s kleštěmi pro elektroniku ... 220
Samonastavitelné kleště pro lisování kabelových koncovek ... 160
Samonastavitelné kleště pro lisování kabelových koncovek se zaváděním z boku ... 160
Samonastavitelné kleště pro odizolování ... 41
Samosvorné kleště ... 58
Samosvorné kleště s pákovým mechanizmem pro svařování ... 59
Silové armovací kleště ... 77
Silové boční štípací kleště ... 86, 178
Silové kombinované kleště ... 25, 172
Silové štípací kleště se středovým břitem ... 89
Smart Grip® ... 101
Solární nástroje ... 38, 148, 152
Šroubovák Pro šrouby s vnitřním šestihranem s rukojetí T ... 189
Stavitelný klíč, izolované ... 187
Štípací kleště ... 74
Štípací kleště s šikmými břity pro elektroniku ... 215
SuperKnips® ... 206
Twin-Force® ... 88
TwinKey® ... 126
Úchopové kleště z plastu ... 196
Ukládací nástroj ... 145
Univerzální klíč ... 127
Univerzální odizolovací nástroj ... 47
Univerzální odizolovací nástroj pro domovní a průmyslové kabely ... 47
Univerzální samosvorné kleště s pákovým mechanizmem ... 58
Víceúčelové systémové lisovací kleště ... 148
Vystřihovací kleště ... 122
X-Cut® ... 85, 178

Bez našeho svolení není povoleno katalog nebo jeho části jakýmkoli způsobem rozmnožovat.

Odlišnosti modelů a technické změny vyhrazeny.

Vyobrazení, rozměry a údaje o hmotnosti jsou pouze přibližné. Za tiskové chyby a omyly neručíme.

Vytištěno ve Spolkové republice Německo

Závod KNIPEX-Werk C. Gustav Putsch KG 2014

ZÁKLADNÍ TVARY ČELISTÍ

ploché čelisti

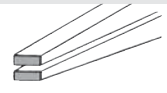

půlkulaté čelisti

kulaté čelisti

KLOUBOVÁ SPOJENÍ

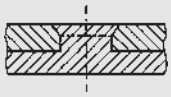

Kovaný kloub
Nýt je součástí ramena kleští (vykováno z jednoho kusu)
- vysoká stabilita pro nejvyšší zatížení
- dlouhá životnost

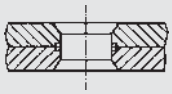

Vložený nýt
Osvědčené, stabilní a přesné nýtové spojení pro všechny běžné typy kleští.

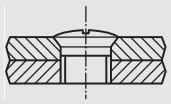

Naložený kloub
Pro mimořádně náročné požadavky na přesnost a lehký chod, např. u kleští na pojistné kroužky a kabelových nůžek (kde je třeba čistě přestřihnout i nejjemnější pramencové dráty)

DRUHY KLOUBŮ

Podepřený kloub
Obě poloviny kleští k sobě přiléhají bez výřezu.

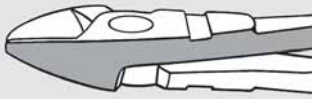

Vložený kloub
Každé rameno kleští má v oblasti kloubu vybrání až do poloviny, takže lze obě ramena složit do sebe.

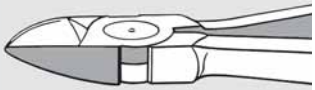

Průvlečný kloub
Jedno rameno kleští je opatřeno výřezem. Tímto výřezem je prostrčeno druhé rameno. Toto kloubové spojení odolá vysokému zatížení, protože uložení čepu kloubu je oboustranné a vnitřní rameno má dvojí vedení.

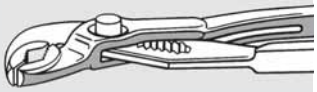

Štípací kleště
na stříhání nebo odštípávání (boční štípací kleště, kleště se středovými břity, čelní štípací kleště, běžné štípací kleště atd.)

Kleště pro uchopení
(ploché kleště, kleště Langbeck a kleště na vodní čerpadla atd.)

Kombinované kleště
pro odštípnutí a uchopení (kombinované kleště, úzké ploché kleště, kleště pro radiotechniku)

Speciální kleště
pro speciální použití, např. pro prostřižení nebo vyrážení různých materiálů (nůžky na plech, kleště na štípání dlaždic atd.)

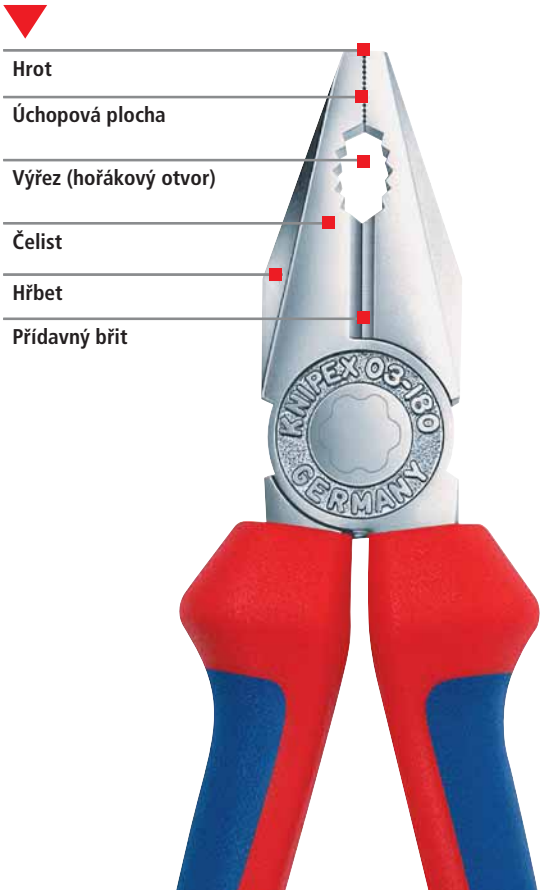

OBJEDNACÍ ČÍSLO

SKLADBA OBJEDNACÍHO ČÍSLA

Základní model např: Kombinované kleště	Tvar např: rovný	Provedení např: Leštěná hlava, Rukojeti černě fosfátované atramentolem	Délka např: 180 mm
03	0	0	180

HLAVA/RUKOJETI

0	Leštěná hlava, rukojeti černě fosfátované atramentolem	
1	Leštěná hlava, rukojeti potažené umělou hmotou	
2	Leštěná hlava, rukojeti s vícesložkovými povlaky	
3	Pochromované kleště, rukojeti potažené umělou hmotou	
4	Pochromované kleště	
5	Pochromované kleště, rukojeti s vícesložkovými povlaky	
6	Pochromované kleště, rukojeti izolované vícesložkovými obaly, certifikace VDE DIN EN/IEC 60900	
7	Pochromované kleště, rukojeti izolované ponorem v lázni, certifikace VDE DIN EN/IEC 60900	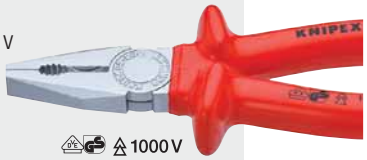

Registrovaná ochranná známka společností

Con-Pearl®	PARAT-WERK Schönenbach GmbH + Co. KG
gesis®	Wieland Electric GmbH
Kapton®, KEVLAR®	E. I. du Pont de Nemours and Company
Radox®	HUBER+SUHNER AG
Phillips®	Phillips Screw Company
Pozidriv®	European Industrial Service Ltd.
systainer®	TANOS GmbH
MC®	Multi-Contact AG
Solarlok®	Tyco Electronics

BŘITY TECHNICKÉ ZÁKLADY

TVARY BŘITŮ
PODLE DIN ISO 5742

s fasetou
(vnější faseta)

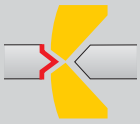

s malou fasetou
(vnější faseta)

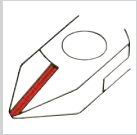

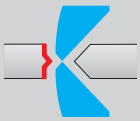

s velmi malou fasetou
(vnější faseta)

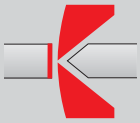

bez fasety
(vnější fasety)

SMĚR A POLOHA BŘITŮ

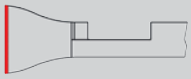

Čelní břity

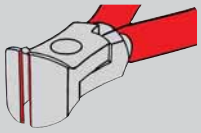

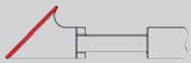

Šikmé břity

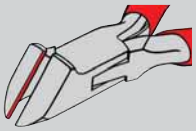

Boční břity

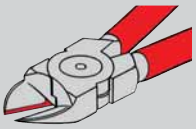

Středové břity

Bezpečnostní pokyny
Používejte nářadí pouze pro jeho uvedený účel použití! U kleští s břity: Pozor na odskakující konce drátů! Noste ochranné brýle a popř. ochranné rukavice! Ozor na kolemjdoucí! Potahy rukojetí izolují pouze tehdy, pokud jsou označeny symbolem ⚠ 1000 V .

Tip pro ošetřování:

Kapka oleje aplikovaná na leštěné plochy a do kloubu udržuje použitelnost a prodlužuje životnost kleští!

TŘÍDY DRÁTŮ

	Příklady materiálů	Dru drátu	Pevnost v tahu	
			N/mm²	kp/mm²
◔	Měď, plast	měkké	220	22
◑	Hřebík, drátěný hřebík	středně tvrdé	750	75
◕	Vlákna drátěných lan, ocelový drát	tvrdé	1800	180
●	Pružinový ocelový drát	pružinový drát	2300	230

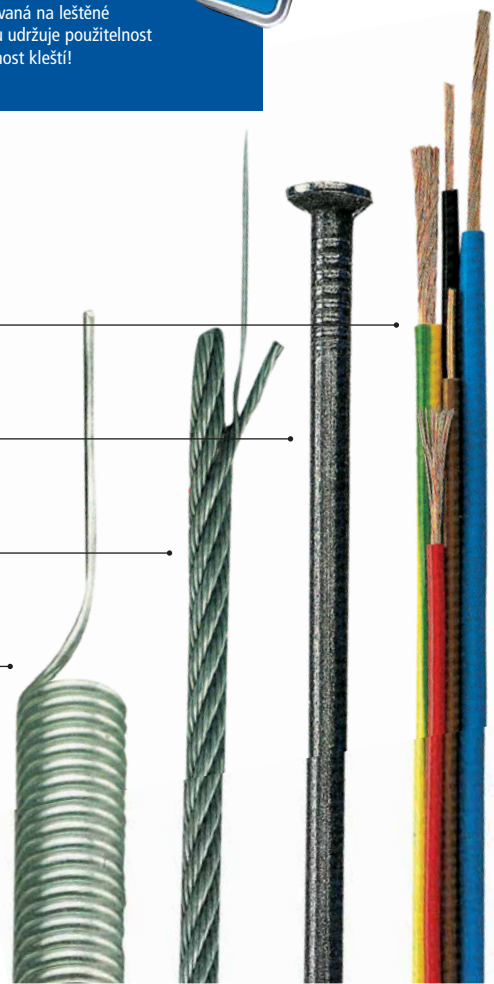

ŘEZNÝCH HODNOT

Uvedené maximální hodnoty udávají vždy mezní výkon za nejlepších řezných podmínek, pokud je drát do kloubu vložen tak blízko, jak je to jen možné.

Číslo výr.						Strana
	Délka	ø mm	ø mm	ø mm	ø mm	
61 0	200	1,0 - 6,0	4,0	3,5	3,0	94
62 12	120	0,3 - 1,0	0,7			215
64 0	115	2,0	1,0	0,6		215
64 11	115	1,4	0,8			215
64 12	115	2,0	0,8	0,5		215
64 22	115	0,8				215
64 32	120	1,5	1,0	0,5		215
64 42	115	1,5	1,0	0,5		215
64 52	115	1,3				215
64 62	120	0,6				215
64 72	120	1,5				215
67 0	140	4,0	3,1	2,0	1,5	94
	160	4,5	3,4	2,5	2,0	94
	200	5,0	3,8	3,0	2,5	94
68 01	160	4,0	2,8	2,3		75 / 95
	180	4,0	3,2	2,5		75 / 95
	200	4,0	3,5	2,8		75 / 95
	280	4,5	4,0	3,2		75 / 95
69 0	130	0,4 - 2,0	1,3	1,0	0,8	95
70	110	3,0	2,0	1,2		83 / 177
	125	3,0	2,3	1,5		83 / 177
	140	4,0	2,5	1,8		83 / 177
	160	4,0	2,8	2,0		83 / 177
	180	4,0	3,0	2,5		83 / 177
71 ..	200	6,0	5,2	4,0	3,6	90
74 0.	140		3,1	2,0	1,5	87 / 178
	160		3,4	2,5	2,0	87 / 178
	180		3,8	2,7	2,2	87 / 178
	200		4,2	3,0	2,5	87 / 178
	250		4,6	3,5	3,0	87 / 178
74 91	250	5,0	5,0	3,8	3,5	89
75 02	125	0,2 - 1,3	1,0	0,6	0,4	210
75 12	125	0,2 - 1,3	1,0	0,6	0,4	210
75 22	125	0,2 - 1,3	0,9	0,4	0,3	210
75 52	125	0,2 - 0,8	0,5	0,3		210
76 01	125	0,4 - 3,0	2,3	1,5	0,6	84
76 03/05	125	0,4 - 2,5	1,8	1,0	0,6	84

Číslo výr.						Strana
	Délka	ø mm	ø mm	ø mm	ø mm	
76 12	125	0,4 - 2,5	1,8	1,0	0,6	84
76 22	125	0,4 - 2,5				84
76 81	125	0,4 - 1,7	1,3	0,8		84
77 01/02	115	0,3 - 1,6	1,2	0,6		211
	130	0,3 - 2,0	1,5	0,8		211
77 11/12	115	0,3 - 1,6	1,2	0,6		211
77 21	115	0,3 - 1,3	1,0			211
	130	0,3 - 1,6	1,3			211
77 22	115	0,3 - 1,3	1,0			211
	130	0,3 - 2,0	1,5			211
77 32	115	0,3 - 1,3	1,0	0,5		211
77 42	115	0,3 - 1,3	0,8			211
	130	0,3 - 1,6	1,3			211
77 52	115	0,3 - 1,0	0,8	0,5		211
77 72	115	0,3 - 0,8				211
78 03/13	125	0,2 - 1,6	1,0			206
78 23	125	0,2 - 1,0	0,6			206
78 31/41	125	0,2 - 1,0				206
78 61/71	125	0,2 - 1,6	1,2			206
78 81/91	125	0,2 - 1,6	1,2	0,6		206
79 02	120	0,2 - 1,4	1,0	0,6		208 / 209
79 02	125	0,2 - 1,7	1,3	0,7		208 / 209
79 12	125	0,3 - 1,7	1,3	1,0	0,6	208 / 209
79 22	120	0,1 - 1,3	0,8			208 / 209
79 22	125	0,1 - 1,7	1,0			208 / 209
79 32	125	0,2 - 1,5	1,1	0,6		208 / 209
79 42	125	0,1 - 1,5	0,8			208 / 209
79 52	125	0,2 - 1,3	0,9	0,5		208 / 209
79 62	125	0,1 - 1,3	0,8			208 / 209
99 0	200		1,8	1,4		76
	220		2,4	1,6		76
	250		2,4	1,6		76
	280		2,8	1,8		76
	300		3,1	1,8		76
99 1	250		3,3	1,8		77
	300		3,8	2,0		77

SYMBOLY

	ploché čelisti
	půlkulaté čelisti
	kulaté čelisti
	ploché, úzké čelisti
	průvlečný kloub
	šroubový kloub
	plochy čelistí hladké
	plochy čelistí ozubené
	plochy čelistí s křížovým ozubením
	s otevírací pružinou

	s drátěnou svorkou
	úhel zahnutí čelistí

	středový břit
	břit s fasetou
	břit s malou fasetou
	břit s velmi malou fasetou
	břit bez fasety

	elektricky odvádějící, disipativní
	Elektronika
	certifikace VDE, rovněž podle GPSG
1000 V	izolace podle IEC 60900, použitelné do 1000 V AC/1500 V DC
1000 V	izolace podle DIN VDE 0680/1, použitelné do 1000 V AC/ 1500 V DC
CE	v souladu s evropskou směrnicí
	mechanicky testováno podle zákona o bezpečnosti přístrojů a výrobků
	označení WEEE (elektrická a elektronická opotřebovaná zařízení/ odpad)

	hmotnost
	délka

	měkký drát
	polotvrdý drát
	tvrdý drát
	pružinový drát
	vícežilový kabel Cu + Al, jedno a vícevodičový
	drátěné lano
Fe	železo

KNIPEX-Werk
C. Gustav Putsch KG
Oberkamper Straße 13
42349 Wuppertal (Německo)
Tel.: +49 (0) 202-47 94-0
Fax: +49 (0) 202-47 74 94
info@knipex.de · www.knipex.de

L100 02805/01/11.14/4.000/CZ